ภาคผนวก ค

เอกสารประกอบการปฏิบัติตามมาตรการฯ

ภาคผนวก ค-1

แผน PM ประจำปี 2567 และ Check Sheet ที่เกี่ยวข้องกับ การดูแลระบบสาธารณูปโภค และระบบสุขาภิบาล

MedPark Hospital

แผนการปฏิบัติงานบำรุงรักษาเครื่องจักร ประจำปี โรงพยาบาล เมดพาร์ค

sodexo QUALITY OF LIFE SERVICES

ลำดับ	รายการ	จำนวน	บริษัทคู่สัญญา	Jan-68					Feb-68				Mar-68				Apr-68					May-68				Jun-68				Jul-68				Aug-68					Sep-68				Oct-68					Nov-68				Dec-68				หมายเหตุ
				1	2	3	4	5	6	7	8	9	10	11	12	13	14	15	16	17	18	19	20	21	22	23	24	25	26	27	28	29	30	31	32	33	34	35	36	37	38	39	40	41	42	43	44	45	46	47	48	49	50	51	52	
1	ELECTRICAL SYSTEM																																																								
	1 TRANSFORMER	4	บ.จารีตีน					Y																																																	
	2 MAIN DISTRIBUTION BOARD	4	บ.จารีตีน					Y																																																	
	3 EMERGENCY DISTRIBUTION BOARD	4	บ.จารีตีน					Y																																																	
	4 CAP BANK	4	บ.จารีตีน					Y																																																	
	5 RING MAIN UNIT	4	บ.จารีตีน					Y																																																	
	6 AUTOMATIC TRANSFER SWITCH	4	บ.จารีตีน					Y																																																	
	7 SHAFT + LC	All	บ.จารีตีน					Y																																																	
	8 GENERATOR	2	sodexo	W	W	M	W	W	W	W	M	W	W	W	M	M	W	W	W	W	M	W	W	W	M	W	W	W	M	W	W	W	W	M	W	W	W	M	W	W	W	M	W	W	W	M	W	W	W	W	M	W	W	W	W	
			บ.จารีตีน		3M												3M													3M													3M													
	9 CENTRAL EMERGENCY LIGHT	41	sodexo		M					M				M					M				M					M				M						M			M					M											
	10 EMERGENCY LIGHT	351	sodexo		M					M				M					M				M					M				M						M			M					M											
	11 FIRE EXIT LIGHT	515	sodexo		M					M				M					M				M					M				M						M			M					M											
	12 ISOLATING POWER SYSTEM PANEL	73	บ.จารีตีน																	Y																																					
	13 เครื่องสำรองไฟฟ้า (UPS)	2	บ.จารีตีน/Socomec																																											Y											
	14 LIGHTING CONTROL SYSTEM	1	บ.จารีตีน																	6M																										6M											
	15 PUBLIC ADDRESS (SOUND SYSTEM)	1	บ.จารีตีน																6M																										6M											
2	HVAC SYSTEM																																																								
	1 CHILLER WATER SYSTEM	5	บ.จารีตีน							2M									2M								2M								2M									2M												
																			6M																										6M												
																																													Y												
	2 CONDENSOR WATER PUMP	5	บ.จารีตีน		3M													3M													3M														3M												
																																													Y												
	3 CHILLER WATER PUMP	5	บ.จารีตีน		3M													3M													3M														3M												
																																													Y												
	4 COOLING TOWER	5	บ.จารีตีน		3M													3M													3M														3M												
																		6M																											6M												
																																													Y												
	5 AHU,FCU,OAU,FAN	1662	บ.จารีตีน							6M																									6M																							ไม่รวมล้างฟิลเตอร์
	1 Fl.B2																																																								
	FCU	38								6M																									6M																							
	AHU	11								6M																									6M																							
	OAU	1								6M																									6M																							
	FAN	36								6M																									6M																							
	Air Curtain	2								6M																									6M																							
	2 Fl.B1																																																								
	FCU	31								6M																									6M																							
	FAN	26								6M																									6M																							
	3 Fl.G																																																								
	FCU	19								6M																									6M																							
	AHU	9								6M																									6M																							
	FAN	31								6M																									6M																							
	Air Curtain	17								6M																									6M																							
	4 Fl.M																																																								
	FCU	12								6M																									6M																							
	AHU	10								6M																									6M																							
	OAU	1								6M																									6M																							

T - TIA UP PRIMGUP

MedPark Hospital

แผนการปฏิบัติงานบำรุงรักษาเครื่องจักร ประจำปี 2565 โรงพยาบาล เมดพาร์ค

sodexo QUALITY OF LIFE SERVICES

ลำดับ	รายการ	จำนวน	บริษัทคู่สัญญา	Jan-68					Feb-68				Mar-68				Apr-68					May-68				Jun-68				Jul-68				Aug-68					Sep-68				Oct-68					Nov-68				Dec-68				หมายเหตุ
				1	2	3	4	5	6	7	8	9	10	11	12	13	14	15	16	17	18	19	20	21	22	23	24	25	26	27	28	29	30	31	32	33	34	35	36	37	38	39	40	41	42	43	44	45	46	47	48	49	50	51	52	
	FAN	13								6M																									6M																						
	Air Curtain	2								6M																									6M																						
	Fl.2																																																								
	FCU	12								6M																									6M																						
	AHU	12								6M																									6M																						
	FAN	20								6M																									6M																						
	Air Curtain	2								6M																									6M																						
5	Fl.3																																																								
	FCU	7									6M																									6M																						
	AHU	15									6M																									6M																						
	OAU	3									6M																									6M																						
	FAN	38									6M																									6M																						
	Air Curtain	2								6M																									6M																						
6	Fl.4																																																								
	FCU	25									6M																									6M																						
	AHU	7									6M																									6M																						
	OAU	12									6M																									6M																						
	FAN	36									6M																									6M																						
7	Fl.5																																																								
	FCU	18									6M																									6M																						
	AHU	24									6M																									6M																						
	FAN	24									6M																									6M																						
8	Fl.6																																																								
	FCU	48									6M																									6M																						
	AHU	21									6M																									6M																						
	OAU	1									6M																									6M																						
	FAN	27									6M																									6M																						
9	Fl.7																																																								
	FCU	24									6M																									6M																						
	AHU	22									6M																									6M																						
	OAU	2									6M																									6M																						
	FAN	38									6M																									6M																						
10	Fl.8																																																								
	FCU	19										6M																									6M																						
	AHU	18										6M																									6M																						
	FAN	18										6M																									6M																						
11	Fl.9																																																								
	FCU	58										6M																									6M																						
	FAN	16										6M																									6M																						
12	Fl.9A																																																								
	AHU	24										6M																									6M																						
	OAU	22										6M																									6M																						
	FAN	11										6M																									6M																						
12	Fl.10																																																								
	FCU	4										6M																									6M																						
	AHU	10										6M																									6M																						
	OAU	1										6M																									6M																						

Z - TM UP DIMMUP

MedPark Hospital

แผนการปฏิบัติงานบำรุงรักษาเครื่องจักร ประจำปี 2565 โรงพยาบาล เมดพาร์ค

sodexo QUALITY OF LIFE SERVICES

ลำดับ	รายการ	จำนวน	บริษัทคู่สัญญา	Jan-68					Feb-68				Mar-68				Apr-68					May-68				Jun-68				Jul-68				Aug-68					Sep-68				Oct-68					Nov-68				Dec-68				หมายเหตุ
				1	2	3	4	5	6	7	8	9	10	11	12	13	14	15	16	17	18	19	20	21	22	23	24	25	26	27	28	29	30	31	32	33	34	35	36	37	38	39	40	41	42	43	44	45	46	47	48	49	50	51	52	
	FAN	7										6M																									6M																					
	13 Fl.10A																																																								
	FCU	24										6M																									6M																					
	AHU	8										6M																									6M																					
	OAU	2										6M																									6M																					
	FAN	8										6M																									6M																					
	14 Fl.12																																																								
	FCU	91										6M																									6M																					
	AHU	4										6M																									6M																					
	FAN	20										6M																									6M																					
	15 Fl.12A																																																								
	FCU	101										6M																									6M																					
	AHU	1										6M																									6M																					
	FAN	17										6M																									6M																					
	16 Fl.14																																																								
	FCU	62											6M																									6M																					
	AHU	20											6M																									6M																					
	OAU	1											6M																									6M																					
	FAN	27											6M																									6M																					
	17 Fl.15																																																								
	FCU	43											6M																									6M																					
	AHU	1											6M																									6M																					
	OAU	14											6M																									6M																					
	FAN	29											6M																									6M																					
	18 Fl.16																																																								
	FCU	80											6M																									6M																					
	AHU	6											6M																									6M																					
	19 Fl.17																																																								
	FCU	74											6M																									6M																					
	20 Fl.21																																																								
	FCU	73											6M																									6M																					
	AHU	2											6M																									6M																					
	FAN	2											6M																									6M																					
	21 Fl.22																																																								
	FCU	71											6M																									6M																					
	22 Fl.Roof 1																																																								
	FCU	1											6M																									6M																					
	OAU	4											6M																									6M																					
	FAN	21											6M																									6M																					
	23 Fl.Roof 2																																																								
	FCU	12											6M																									6M																					
	FAN	5											6M																									6M																					
3	SANITARY SYSTEM																																																								
	1 BOOSTER PUMP	5	บ.จาร์ตีน		6M																										6M																												
	2 UNDERGROUND TANK	2	ฤทธา											6M																										6M																		
	3 ROOF TANK	2	ฤทธา														6M																										6M															
	4 PRV CONTROL	13	บ.จาร์ตีน															6M																										6M													

MedPark Hospital

แผนการปฏิบัติงานบำรุงรักษาเครื่องจักร ประจำปี 2565 โรงพยาบาล เมดพาร์ค

sodexo QUALITY OF LIFE SERVICES

ลำดับ	รายการ	จำนวน	บริษัทคู่สัญญา	Jan-68					Feb-68				Mar-68				Apr-68					May-68				Jun-68				Jul-68				Aug-68					Sep-68				Oct-68					Nov-68				Dec-68				หมายเหตุ
				1	2	3	4	5	6	7	8	9	10	11	12	13	14	15	16	17	18	19	20	21	22	23	24	25	26	27	28	29	30	31	32	33	34	35	36	37	38	39	40	41	42	43	44	45	46	47	48	49	50	51	52	
	5 Water reuse System	1	sodexo	W	W	W	W	W	W	W	W	W	W	W	W	W	W	W	W	W	W	W	W	W	W	W	W	W	W	W	W	W	W	W	W	W	W	W	W	W	W	W	W	W	W	W	W	W	W	W	W	W	W	W	W	W	
	6 SOFTENER System	2	sodexo	W	W	W	W	W	W	W	W	W	W	W	W	W	W	W	W	W	W	W	W	W	W	W	W	W	W	W	W	W	W	W	W	W	W	W	W	W	W	W	W	W	W	W	W	W	W	W	W	W	W	W	W	W	
	7 Cold Water Pump	3	บ.จารีตีน		6M																										6M																										
	8 Condenser Water 'Softener Pump	2	บ.จารีตีน														6M																											6M												
	9 Hot Water Softener Pump	2	บ.จารีตีน														6M																											6M												
	10 Drain Pump	10	บ.จารีตีน																																									Y												
	11 Codenser Reuse Water Pump	2	บ.จารีตีน																																									Y												
	12 Drip irrigation Reuse Water Pump	2	บ.จารีตีน																																									Y												
	13 Heat Pump & Return Pump	6	บ.จารีตีน															6M																										6M												
4	WASTE WATER TREATMENT SYSTEM																																																							
	1 ระบบ UV ฆ่าเชื้อโรค	1	บ.จารีตีน			M					M								M					M				M				M				M					M					M					M					M		
	2 EQP-01,02	2	บ.จารีตีน																																									Y												
	3 RSP-01,02	2	บ.จารีตีน																																									Y												
	4 EFF-01,02	2	บ.จารีตีน																																									Y												
	5 EQEJ-01-04	4	บ.จารีตีน																																									Y												
	6 1SWP-01-04	4	บ.จารีตีน																																									Y												
	7 ATEJ-01-07	7	บ.จารีตีน																																									Y												
5	FIRE PROTECTION SYSTEM																																																							
	1 FIRE ALARM CONTROL PANEL(FCP)	1	บ.จารีตีน																6M																									6M												
	2 CONTROL MODULE	All	บ.จารีตีน																6M																									6M												
	3 SMOKE DETECTOR	All	บ.จารีตีน																6M																									6M												
	4 HEAT DETECTOR	All	บ.จารีตีน																6M																									6M												
	5 MANUAL PULL DOWN STATION	All	บ.จารีตีน																6M																									6M												
	6 ANUNCIATOR	All	บ.จารีตีน																6M																									6M												
	7 DRY CHEMICAL, HALON, CO_2	240	sodexo											3M													3M													3M													3M			
	8 FIRE HOSE CABINET	204	sodexo											3M													3M													3M													3M			
	9 ENGINE FIRE PUMP	2	sodexo	W	W	W	W	W	W	W	W	W	W	W	W	W	W	W	W	W	W	W	W	W	W	W	W	W	W	W	W	W	W	W	W	W	W	W	W	W	W	W	W	W	W	W	W	W	W	W	W	W	W	W	W	W	
			บ.จารีตีน		6M																														6M																							
	10 Jockey Pump	2	บ.จารีตีน		6M																														6M																							
	11 ระบบดับเพลิงด้วยสาร NOVEC	4	บ.จารีตีน																																										Y												
	12 Preaction system	3	บ.จารีตีน																																								Y												
6	CLOSE CIRCUIT TELEVISION SYSTEM	1	บ.จารีตีน														6M																										6M													
7	ACCESS CONTROL SYSTEM	1	บ.จารีตีน																																									Y												
8	IP MASTER ANTENNA TELEVISION SYSTEM	1	บ.จารีตีน																																									Y												
9	ELEVALATOR	19	บ.มิตซูบิชิ		M					M				M						M				M				M					M					M			M					M					M					M		
10	ESCALATOR	12	บ.มิตซูบิชิ		M					M				M						M				M				M					M					M			M					M					M					M		
11	เครื่องกระสวย Pnematic Tube	2	TSS					M				M				M					M				M				M				M				M					M					M					M						M
12	LPG Station	1	บ.จารีตีน																																										Y												
13	Medical Gas System																																																							
	1 Liquid Oxygen	1	BIG																				6M																											6M								
	2 Oxygen Gas & Contriol System	1	JEP							2M								2M									2M									2M										2M									2M		
	3 N_2O Gas & Control System	1	JEP							2M								2M									2M									2M										2M									2M		
	4 CO_2 Gas & Control System	1	JEP							2M								2M									2M									2M										2M									2M		
14	Vaccuum System									2M								2M									2M									2M										2M									2M		
	1 Medical Compressed Air Plant	1	JEP							2M								2M									2M									2M										2M									2M		
	2 Surgical Compressed Air Plant	1	JEP							2M								2M									2M									2M										2M									2M		

MedPark Hospital

แผนการปฏิบัติงานบำรุงรักษาเครื่องจักร ประจำปี 2565 โรงพยาบาล เมดพาร์ค

sodexo QUALITY OF LIFE SERVICES

ลำดับ	รายการ	จำนวน	บริษัทคู่สัญญา	Jan-68					Feb-68				Mar-68				Apr-68					May-68				Jun-68				Jul-68				Aug-68					Sep-68				Oct-68					Nov-68				Dec-68				หมายเหตุ
				1	2	3	4	5	6	7	8	9	10	11	12	13	14	15	16	17	18	19	20	21	22	23	24	25	26	27	28	29	30	31	32	33	34	35	36	37	38	39	40	41	42	43	44	45	46	47	48	49	50	51	52	
	3 Medical Vacuum Plant	1	JEP							2M								2M									2M									2M										2M									2M		
	4 WAGD Plant	1	JEP							2M								2M									2M									2M										2M									2M		
	5 Dental Compressed Air Plant	1	JEP							2M								2M									2M									2M										2M									2M		
	6 Dental Vacuum Air Plant	1	JEP							2M								2M									2M									2M										2M									2M		
15	สระน้ำ ธาราบำบัด	1	ส.นภา	W	W	W	W	W	W	W	W	W	W	W	W	W	W	W	W	W	W	W	W	W	W	W	W	W	W	W	W	W	W	W	W	W	W	W	W	W	W	W	W	W	W	W	W	W	W	W	W	W	W	W	W	W	
16	Nurse Call System	1	XOVIC																					6M																											6M							

W งานบำรุงรักษารอบสัปดาห์ 6M งานบำรุงรักษารอบ 6 เดือน

M งานบำรุงรักษารอบเดือน Y งานบำรุงรักษาประจำปี

3M งานบำรุงรักษารอบ 3 เดือน

[redacted] [redacted] [redacted]

MedPark Hospital

PROMPT TECHNO SERVICE CO., LTD. บริษัท พร้อม เทคโน เซอร์วิส จำกัด

Inspection Daily Log sheet Generator

พนักงานประจำกะ M

ประจำวันที่ 1/9/67

Generator 1

1. GEN. CONTROL PANEL — (✓) AUTO ( ) MANUAL ( ) OFF / RESET
2. BATTERY น้ำกลั่น — (✓) HIGH ( ) MEDIUM ( ) LOW VOLTAGE _____ V.
   BATTERY TERMINAL — (✓) สะอาด ( ) สกปรก
3. ระดับน้ำมันที่ถังน้ำมันเชื้อเพลิง DAY TANK 3,600 L. — 3420 ลิตร
4. VALVE — (✓) OPEN ( ) CLOSE
5. ชุดควบคุมการจ่ายน้ำมันดีเซล — (✓) OPEN VALVE No. 1 ( ) CLOSE VALVE No. 1
6. สภาพโดยทั่วไปของห้อง — (✓) สะอาด ( ) สกปรก (มีฝุ่นมาก)
7. ระดับน้ำมันเครื่อง — (✓) HIGH ( ) MEDIUM ( ) LOW
8. ระดับน้ำหม้อน้ำ — (✓) HIGH ( ) MEDIUM ( ) LOW
9. ตรวจสอบการรั่วไหลของน้ำระบายความร้อน — (✓) ปกติ ( ) น้ำระบายความร้อนรั่ว
10. ตรวจสอบการรั่วไหลของน้ำมันเชื้อเพลิง — (✓) ปกติ ( ) น้ำมันเชื้อเพลิงรั่ว
11. ตรวจสอบการรั่วไหลของน้ำมันเครื่อง — (✓) ปกติ ( ) น้ำมันเครื่องรั่ว
12. ตรวจเช็คระบบดับเพลิง (CO2) — (✓) ปกติ ( ) ผิดปกติ
13. ตรวจเช็คแสงสว่างภายในห้อง — (✓) ปกติ ( ) ผิดปกติ

*** ระดับปริมาณน้ำมันที่ถังน้ำมันเชื้อเพลิง (ต่ำกว่า 2,880 L. ต้องแจ้งเติมน้ำมัน)

REMARK

Inspection Daily Log sheet Generator

Generator 2

1. GEN. CONTROL PANEL — (✓) AUTO ( ) MANUAL ( ) OFF / RESET
2. BATTERY น้ำกลั่น — (✓) HIGH ( ) MEDIUM ( ) LOW VOLTAGE _____ V.
   BATTERY TERMINAL — (✓) สะอาด ( ) สกปรก
3. ระดับน้ำมันที่ถังน้ำมันเชื้อเพลิง DAY TANK 3,600 L. — 3500 ลิตร
4. VALVE — (✓) OPEN ( ) CLOSE
5. ชุดควบคุมการจ่ายน้ำมันดีเซล — (✓) OPEN VALVE No. 1 ( ) CLOSE VALVE No. 1
6. สภาพโดยทั่วไปของห้อง — (✓) สะอาด ( ) สกปรก (มีฝุ่นมาก)
7. ระดับน้ำมันเครื่อง — (✓) HIGH ( ) MEDIUM ( ) LOW
8. ระดับน้ำหม้อน้ำ — (✓) HIGH ( ) MEDIUM ( ) LOW
9. ตรวจสอบการรั่วไหลของน้ำระบายความร้อน — (✓) ปกติ ( ) น้ำระบายความร้อนรั่ว
10. ตรวจสอบการรั่วไหลของน้ำมันเชื้อเพลิง — (✓) ปกติ ( ) น้ำมันเชื้อเพลิงรั่ว
11. ตรวจสอบการรั่วไหลของน้ำมันเครื่อง — (✓) ปกติ ( ) น้ำมันเครื่องรั่ว
12. ตรวจเช็คระบบดับเพลิง (CO2) — (✓) ปกติ ( ) ผิดปกติ
13. ตรวจเช็คแสงสว่างภายในห้อง — (✓) ปกติ ( ) ผิดปกติ

*** ระดับปริมาณน้ำมันที่ถังน้ำมันเชื้อเพลิง (ต่ำกว่า 2,880 L. ต้องแจ้งเติมน้ำมัน)

REMARK

[redacted]

MedPark Hospital

PROMPT TECHNO SERVICE CO., LTD. บริษัท พร้อม เทคโน เซอร์วิส จำกัด

Inspection Daily Log sheet Generator

พนักงานประจำกะ A

ประจำวันที่ 1/9/67

Generator 1

1. GEN. CONTROL PANEL — (✓) AUTO ( ) MANUAL ( ) OFF / RESET
2. BATTERY น้ำกลั่น — (✓) HIGH ( ) MEDIUM ( ) LOW VOLTAGE _____ V.
   BATTERY TERMINAL — (✓) สะอาด ( ) สกปรก
3. ระดับน้ำมันที่ถังน้ำมันเชื้อเพลิง DAY TANK 3,600 L. — 3420 ลิตร
4. VALVE — (✓) OPEN ( ) CLOSE
5. ชุดควบคุมการจ่ายน้ำมันดีเซล — (✓) OPEN VALVE No. 1 ( ) CLOSE VALVE No. 1
6. สภาพโดยทั่วไปของห้อง — (✓) สะอาด ( ) สกปรก (มีฝุ่นมาก)
7. ระดับน้ำมันเครื่อง — (✓) HIGH ( ) MEDIUM ( ) LOW
8. ระดับน้ำหม้อน้ำ — (✓) HIGH ( ) MEDIUM ( ) LOW
9. ตรวจสอบการรั่วไหลของน้ำระบายความร้อน — (✓) ปกติ ( ) น้ำระบายความร้อนรั่ว
10. ตรวจสอบการรั่วไหลของน้ำมันเชื้อเพลิง — (✓) ปกติ ( ) น้ำมันเชื้อเพลิงรั่ว
11. ตรวจสอบการรั่วไหลของน้ำมันเครื่อง — (✓) ปกติ ( ) น้ำมันเครื่องรั่ว
12. ตรวจเช็คระบบดับเพลิง (CO2) — (✓) ปกติ ( ) ผิดปกติ
13. ตรวจเช็คแสงสว่างภายในห้อง — (✓) ปกติ ( ) ผิดปกติ

*** ระดับปริมาณน้ำมันที่ถังน้ำมันเชื้อเพลิง (ต่ำกว่า 2,880 L. ต้องแจ้งเติมน้ำมัน)

REMARK

Inspection Daily Log sheet Generator

Generator 2

1. GEN. CONTROL PANEL — (✓) AUTO ( ) MANUAL ( ) OFF / RESET
2. BATTERY น้ำกลั่น — (✓) HIGH ( ) MEDIUM ( ) LOW VOLTAGE _____ V.
   BATTERY TERMINAL — (✓) สะอาด ( ) สกปรก
3. ระดับน้ำมันที่ถังน้ำมันเชื้อเพลิง DAY TANK 3,600 L. — 3500 ลิตร
4. VALVE — (✓) OPEN ( ) CLOSE
5. ชุดควบคุมการจ่ายน้ำมันดีเซล — (✓) OPEN VALVE No. 1 ( ) CLOSE VALVE No. 1
6. สภาพโดยทั่วไปของห้อง — (✓) สะอาด ( ) สกปรก (มีฝุ่นมาก)
7. ระดับน้ำมันเครื่อง — (✓) HIGH ( ) MEDIUM ( ) LOW
8. ระดับน้ำหม้อน้ำ — (✓) HIGH ( ) MEDIUM ( ) LOW
9. ตรวจสอบการรั่วไหลของน้ำระบายความร้อน — (✓) ปกติ ( ) น้ำระบายความร้อนรั่ว
10. ตรวจสอบการรั่วไหลของน้ำมันเชื้อเพลิง — (✓) ปกติ ( ) น้ำมันเชื้อเพลิงรั่ว
11. ตรวจสอบการรั่วไหลของน้ำมันเครื่อง — (✓) ปกติ ( ) น้ำมันเครื่องรั่ว
12. ตรวจเช็คระบบดับเพลิง (CO2) — (✓) ปกติ ( ) ผิดปกติ
13. ตรวจเช็คแสงสว่างภายในห้อง — (✓) ปกติ ( ) ผิดปกติ

*** ระดับปริมาณน้ำมันที่ถังน้ำมันเชื้อเพลิง (ต่ำกว่า 2,880 L. ต้องแจ้งเติมน้ำมัน)

REMARK

[redacted]

MedPark Hospital

PROMPT TECHNO SERVICE CO., LTD. บริษัท พร้อม เทคโน เซอร์วิส จำกัด

Inspection Daily Log sheet Generator

พนักงานประจำกะ N

ประจำวันที่ 1/9/67

Generator 1

1. GEN. CONTROL PANEL — (✓) AUTO ( ) MANUAL ( ) OFF / RESET
2. BATTERY น้ำกลั่น — (✓) HIGH ( ) MEDIUM ( ) LOW VOLTAGE _____ V.
   BATTERY TERMINAL — (✓) สะอาด ( ) สกปรก
3. ระดับน้ำมันที่ถังน้ำมันเชื้อเพลิง DAY TANK 3,600 L. — 3420 ลิตร
4. VALVE — (✓) OPEN ( ) CLOSE
5. ชุดควบคุมการจ่ายน้ำมันดีเซล — (✓) OPEN VALVE No. 1 ( ) CLOSE VALVE No. 1
6. สภาพโดยทั่วไปของห้อง — (✓) สะอาด ( ) สกปรก (มีฝุ่นมาก)
7. ระดับน้ำมันเครื่อง — (✓) HIGH ( ) MEDIUM ( ) LOW
8. ระดับน้ำหม้อน้ำ — (✓) HIGH ( ) MEDIUM ( ) LOW
9. ตรวจสอบการรั่วไหลของน้ำระบายความร้อน — (✓) ปกติ ( ) น้ำระบายความร้อนรั่ว
10. ตรวจสอบการรั่วไหลของน้ำมันเชื้อเพลิง — (✓) ปกติ ( ) น้ำมันเชื้อเพลิงรั่ว
11. ตรวจสอบการรั่วไหลของน้ำมันเครื่อง — (✓) ปกติ ( ) น้ำมันเครื่องรั่ว
12. ตรวจเช็คระบบดับเพลิง (CO2) — (✓) ปกติ ( ) ผิดปกติ
13. ตรวจเช็คแสงสว่างภายในห้อง — (✓) ปกติ ( ) ผิดปกติ

*** ระดับปริมาณน้ำมันที่ถังน้ำมันเชื้อเพลิง (ต่ำกว่า 2,880 L. ต้องแจ้งเติมน้ำมัน)

REMARK

Inspection Daily Log sheet Generator

Generator 2

1. GEN. CONTROL PANEL — (✓) AUTO ( ) MANUAL ( ) OFF / RESET
2. BATTERY น้ำกลั่น — (✓) HIGH ( ) MEDIUM ( ) LOW VOLTAGE _____ V.
   BATTERY TERMINAL — (✓) สะอาด ( ) สกปรก
3. ระดับน้ำมันที่ถังน้ำมันเชื้อเพลิง DAY TANK 3,600 L. — 3500 ลิตร
4. VALVE — (✓) OPEN ( ) CLOSE
5. ชุดควบคุมการจ่ายน้ำมันดีเซล — (✓) OPEN VALVE No. 1 ( ) CLOSE VALVE No. 1
6. สภาพโดยทั่วไปของห้อง — (✓) สะอาด ( ) สกปรก (มีฝุ่นมาก)
7. ระดับน้ำมันเครื่อง — (✓) HIGH ( ) MEDIUM ( ) LOW
8. ระดับน้ำหม้อน้ำ — (✓) HIGH ( ) MEDIUM ( ) LOW
9. ตรวจสอบการรั่วไหลของน้ำระบายความร้อน — (✓) ปกติ ( ) น้ำระบายความร้อนรั่ว
10. ตรวจสอบการรั่วไหลของน้ำมันเชื้อเพลิง — (✓) ปกติ ( ) น้ำมันเชื้อเพลิงรั่ว
11. ตรวจสอบการรั่วไหลของน้ำมันเครื่อง — (✓) ปกติ ( ) น้ำมันเครื่องรั่ว
12. ตรวจเช็คระบบดับเพลิง (CO2) — (✓) ปกติ ( ) ผิดปกติ
13. ตรวจเช็คแสงสว่างภายในห้อง — (✓) ปกติ ( ) ผิดปกติ

*** ระดับปริมาณน้ำมันที่ถังน้ำมันเชื้อเพลิง (ต่ำกว่า 2,880 L. ต้องแจ้งเติมน้ำมัน)

REMARK

[redacted]

MedPark Hospital

PROMPT TECHNO SERVICE CO., LTD. บริษัท พร้อม เทคโน เซอร์วิส จำกัด

Inspection Daily Log sheet MDB ROOM

พนักงานประจำกะ M

Building : MPH

ประจำวันที่ 1/9/67

MDB ROOM

1. ตรวจเช็คตู้ High Volt Switchgear — (✓) ปกติ ( ) ผิดปกติ
   ตรวจเช็คระดับก๊าซ SF6 — (✓) ปกติ ( ) ผิดปกติ
   MACHINE — (✓) ปกติ ( ) ผิดปกติ
2. ตรวจเช็ค Transformer No. 1 2000 KVA — (✓) ปกติ ( ) ผิดปกติ
   ตรวจเช็คระบบระบายอากาศภายในหม้อแปลง — (✓) AUTO ( ) ปกติ ( ) MANUAL ( ) ผิดปกติ
3. ตรวจเช็คตู้ Transformer No.2 2000 KVA — (✓) ปกติ ( ) ผิดปกติ
   ตรวจเช็คระบบระบายอากาศภายในหม้อแปลง — (✓) AUTO ( ) ปกติ ( ) MANUAL ( ) ผิดปกติ
4. ตรวจเช็คตู้ Transformer No.2 2000 KVA — (✓) ปกติ ( ) ผิดปกติ
   ตรวจเช็คระบบระบายอากาศภายในหม้อแปลง — (✓) AUTO ( ) ปกติ ( ) MANUAL ( ) ผิดปกติ
5. ตรวจเช็คตู้ Transformer No.2 2000 KVA — (✓) ปกติ ( ) ผิดปกติ
   ตรวจเช็คระบบระบายอากาศภายในหม้อแปลง — (✓) AUTO ( ) ปกติ ( ) MANUAL ( ) ผิดปกติ

Transformer 1		
Sensor 1 °C	Sensor 2 °C	Sensor 3 °C
55	59	54

Transformer 2		
Sensor 1 °C	Sensor 2 °C	Sensor 3 °C
43	46	44

Transformer 3		
Sensor 1 °C	Sensor 2 °C	Sensor 3 °C
43	45	42

Transformer 4		
Sensor 1 °C	Sensor 2 °C	Sensor 3 °C
41	40	41

หมายเหตุ : อุณหภูมิที่หม้อแปลงทำงาน 90 องศา

Panel	Power KW TOT	Current (Amp) L1	L2	L3	Voltage L1	L2	L3	L1,L2	L2,L3	L3,L1
MDB - 1	249394672	1363	1384	1340	224	226	225	387	391	388
MDB - 2	140055890	681	685	618	226	227	227	392	396	392
MDB - 3	114932886	582	534	476	226	228	228	393	395	394
MDB - 4	98139337	461	497	465	226	227	227	392	396	393
EMDB - 1	93365973	110	104	87	225	225	225	388	391	388
EMDB - 2	66782337	325	303	301	226	227	227	393	396	391
EMDB - 3	58017876	467	462	361	226	224	228	392	396	393
EMDB - 4	48899871	248	221	211	226	228	228	392	396	392

6. ระบบปรับอากาศ — (✓) ปกติ ( ) ผิดปกติ
7. ระบบดับเพลิง (Novec 1230) — (✓) ปกติ ( ) ผิดปกติ
8. ระบบแสงสว่างภายในห้อง — (✓) ปกติ ( ) ผิดปกติ
9. สภาพโดยทั่วไปของห้อง — (✓) สะอาด ( ) สกปรก (มีฝุ่นมาก)

REMARK

[redacted]

MedPark Hospital

PROMPT TECHNO SERVICE CO., LTD. บริษัท พร้อม เทคโน เซอร์วิส จำกัด

Inspection Daily Log sheet MDB ROOM

หมุนงานประจำกะ.....A.....

Building : MPH

ประจำวันที่ 1/9/67

MDB ROOM

1. ตรวจเช็คตู้ High Volt Switchgear — ปกติ ✓ / ผิดปกติ
ตรวจเช็คระดับก๊าซ SF6 — ปกติ ✓ / ผิดปกติ

2. ตรวจเช็ค Transformer No. 1 2000 KVA — ปกติ ✓ / ผิดปกติ
ตรวจเช็คระบบระบายอากาศตามในหม้อแปลง — AUTO ✓ / MANUAL / ปกติ / ผิดปกติ

Transformer 1		
Sensor 1 °C	Sensor 2 °C	Sensor 3 °C
68	73	66

3. ตรวจเช็คตู้ Transformer No.2 2000 KVA — ปกติ ✓ / ผิดปกติ
ตรวจเช็คระบบระบายอากาศตามในหม้อแปลง — AUTO ✓ / MANUAL / ปกติ / ผิดปกติ

Transformer 2		
Sensor 1 °C	Sensor 2 °C	Sensor 3 °C
47	50	48

4. ตรวจเช็คตู้ Transformer No.2 2000 KVA — ปกติ ✓ / ผิดปกติ
ตรวจเช็คระบบระบายอากาศตามในหม้อแปลง — AUTO ✓ / MANUAL / ปกติ / ผิดปกติ

Transformer 3		
Sensor 1 °C	Sensor 2 °C	Sensor 3 °C
45	48	44

5. ตรวจเช็คตู้ Transformer No.2 2000 KVA — ปกติ ✓ / ผิดปกติ
ตรวจเช็คระบบระบายอากาศตามในหม้อแปลง — AUTO ✓ / MANUAL / ปกติ / ผิดปกติ

Transformer 4		
Sensor 1 °C	Sensor 2 °C	Sensor 3 °C
49	46	42

หมายเหตุ : อุณหภูมิที่หม้อแปลงทำงาน 90 องศา

Panel	Power KW TOT	Current (Amp) L1	L2	L3	Voltage L1	L2	L3	L1,L2	L2,L3	L3,L1
MDB - 1	259.0[illegible]034	1594	1619	1582	223	225	223	389	390	387
MDB - 2	194005485.3	804	925	938	229	229	229	397	398	398
MDB - 3	194450359.5	582	570	590	226	228	228	390	396	393
MDB - 4	161794490	579	504	564	225	227	228	391	395	392
EMDB - 1	93708087.3	116	111	109	229	228	228	386	395	386
EMDB - 2	15493057	291	268	271	228	229	229	390	394	397
EMDB - 3	85046396	456	410	391	225	228	228	392	396	395
EMDB - 4	64904367	229	243	242	225	229	228	391	395	398

6. ระบบปรับอากาศ — ปกติ ✓ / ผิดปกติ
7. ระบบดับเพลิง (Novec 1230) — ปกติ ✓ / ผิดปกติ
8. ระบบแสงสว่างภายในห้อง — ปกติ ✓ / ผิดปกติ
9. สภาพโดยทั่วไปของห้อง — สะอาด ✓ / สกปรก (มีฝุ่นมาก)

REMARK

[redacted]

1/14

MedPark Hospital

PROMPT TECHNO SERVICE CO., LTD. บริษัท พร้อม เทคโน เซอร์วิส จำกัด

Inspection Daily Log sheet MDB ROOM

หมุนงานประจำกะ.....N.....

Building : MPH

ประจำวันที่ 1/9/67

MDB ROOM

1. ตรวจเช็คตู้ High Volt Switchgear — ปกติ ✓ / ผิดปกติ
ตรวจเช็คระดับก๊าซ SF6 — ปกติ ✓ / ผิดปกติ

2. ตรวจเช็ค Transformer No. 1 2000 KVA — ปกติ ✓ / ผิดปกติ
ตรวจเช็คระบบระบายอากาศตามในหม้อแปลง — AUTO ✓ / MANUAL / ปกติ / ผิดปกติ

Transformer 1		
Sensor 1 °C	Sensor 2 °C	Sensor 3 °C
56	61	55

3. ตรวจเช็คตู้ Transformer No.2 2000 KVA — ปกติ ✓ / ผิดปกติ
ตรวจเช็คระบบระบายอากาศตามในหม้อแปลง — AUTO ✓ / MANUAL / ปกติ / ผิดปกติ

Transformer 2		
Sensor 1 °C	Sensor 2 °C	Sensor 3 °C
44	47	45

4. ตรวจเช็คตู้ Transformer No.2 2000 KVA — ปกติ ✓ / ผิดปกติ
ตรวจเช็คระบบระบายอากาศตามในหม้อแปลง — AUTO ✓ / MANUAL / ปกติ / ผิดปกติ

Transformer 3		
Sensor 1 °C	Sensor 2 °C	Sensor 3 °C
45	46	45

5. ตรวจเช็คตู้ Transformer No.2 2000 KVA — ปกติ ✓ / ผิดปกติ
ตรวจเช็คระบบระบายอากาศตามในหม้อแปลง — AUTO ✓ / MANUAL / ปกติ / ผิดปกติ

Transformer 4		
Sensor 1 °C	Sensor 2 °C	Sensor 3 °C
41	44	41

หมายเหตุ : อุณหภูมิที่หม้อแปลงทำงาน 90 องศา

Panel	Power KW TOT	Current (Amp) L1	L2	L3	Voltage L1	L2	L3	L1,L2	L2,L3	L3,L1
MDB - 1	997.53006	998	987	989	225	227	227	399	394	393
MDB - 2	1140.1829	1193	1169	1144	227	229	228	398	397	394
MDB - 3	1198971.1	1140	1120	887	227	229	229	394	398	394
MDB - 4	912.0034	936	924	926	227	229	229	395	398	395
EMDB - 1	93.7499	10	68	54	225	227	227	394	394	393
EMDB - 2	1594.75	983	987	986	226	229	228	398	397	399
EMDB - 3	8905.17	936	931	928	221	227	229	394	398	394
EMDB - 4	1495.38	188	200	190	227	229	229	394	398	394

6. ระบบปรับอากาศ — ปกติ ✓ / ผิดปกติ
7. ระบบดับเพลิง (Novec 1230) — ปกติ ✓ / ผิดปกติ
8. ระบบแสงสว่างภายในห้อง — ปกติ ✓ / ผิดปกติ
9. สภาพโดยทั่วไปของห้อง — สะอาด ✓ / สกปรก (มีฝุ่นมาก)

REMARK

[redacted]

1/14

MedPark Hospital

PROMPT TECHNO SERVICE CO., LTD. บริษัท พร้อม เทคโน เซอร์วิส จำกัด

Inspection Daily Log Sheet Transfer Pump /Underground Tank/Roof Tank

หมุนงานประจำกะ.....M.....

Building : MPH

ประจำวันที่ 1/9/67

Inspection Daily Log Sheet Transfer Pump

1. Check Selector Switch Control Panel B2CWP-01,B2CWP-02,B2CWP-03 — OFF / AUTO ✓ / MANUAL
2. Check สถานะการทำงานของปั๊ม B2CWP-01 — RUN / OFF ✓
3. Check สถานะการทำงานของปั๊ม B2CWP-02 — RUN / OFF ✓
4. Check สถานะการทำงานของปั๊ม B2CWP-03 — RUN / OFF ✓
5. Check ระดับน้ำ — HIGH ALARM / LOW ALARM / DON'T SHOW ✓
6. Check สถานะการทำงานของปั๊ม — OVERLOAD / NORMAL ✓

Inspection Daily Log Sheet Underground Tank

1. Check Tank 1 ถังเก็บน้ำย่อน (ปริมาตร 62 ลบ.ม.) — ปริมาตรน้ำต้องไม่ต่ำกว่า 50 ลบ.ม. ค่าที่อ่านได้ 55
2. Check Tank 2 ถังเก็บน้ำย่อน (ปริมาตร 50 ลบ.ม.) — ปริมาตรน้ำต้องไม่ต่ำกว่า 40 ลบ.ม. ค่าที่อ่านได้ 53
3. Check Tank 1 ถังเก็บน้ำประปา (ปริมาตร 395 ลบ.ม.) — ปริมาตรน้ำต้องไม่ต่ำกว่า 316 ลบ.ม. ค่าที่อ่านได้ 390
4. Check Tank 2 ถังเก็บน้ำประปา (ปริมาตร 475 ลบ.ม.) — ปริมาตรน้ำต้องไม่ต่ำกว่า 380 ลบ.ม. ค่าที่อ่านได้ 475

Inspection Daily Log Sheet Roof Tank

1. Check Tank 1 (ปริมาตร 125 ลบ.ม.) — ปริมาตรน้ำต้องไม่ต่ำกว่า 100 ลบ.ม. ค่าที่อ่านได้ 69
2. Check Tank 2 (ปริมาตร 135 ลบ.ม.) — ปริมาตรน้ำต้องไม่ต่ำกว่า 108 ลบ.ม. ค่าที่อ่านได้ 70

ค่าปริมาตรน้ำในถังเก็บน้ำตามมาตรฐานจะต้องไม่ต่ำกว่า 80 % ถ้าต่ำกว่า 80 % ต้องตรวจเช็คการเติมน้ำและระบบ PUMP ต่อ ๆ

Remark

Inspection Daily Log Sheet Booster Pump

Inspection Daily Log Sheet Booster Pump (R2CWBP-01/1,R2CWBP-01/2,R2CWBP-01/3)

1. Check Selector Switch Control Panel R2CWBP-01/1,R2CWBP-01/2,R2CWBP-01/3 — OFF / AUTO ✓ / MANUAL
2. Check สถานะการทำงานของปั๊ม R2CWBP-01 — RUN / OFF ✓
3. Check สถานะการทำงานของปั๊ม R2CWBP-02 — RUN ✓ / OFF
4. Check สถานะการทำงานของปั๊ม R2CWBP-03 — RUN ✓ / OFF
5. Check ระดับน้ำ — HIGH ALARM / LOW ALARM / DON'T SHOW ✓
6. Check สถานะการทำงานของปั๊ม — OVERLOAD / NORMAL ✓

Inspection Daily Log Sheet Booster Pump (R2CWBP-02/1,R2CWBP-02/2,R2CWBP-02/3)

1. Check Selector Switch Control Panel R2CWBP-02/1,R2CWBP-02/2,R2CWBP-02/3 — OFF / AUTO ✓ / MANUAL
2. Check สถานะการทำงานของปั๊ม R2CWBP-02/1 — RUN / OFF ✓
3. Check สถานะการทำงานของปั๊ม R2CWBP-02/2 — RUN / OFF ✓
4. Check สถานะการทำงานของปั๊ม R2CWBP-02/3 — RUN / OFF ✓
5. Check ระดับน้ำ — HIGH ALARM / LOW ALARM / DON'T SHOW ✓
6. Check สถานะการทำงานของปั๊ม — OVERLOAD / NORMAL ✓

Inspection Daily Log Sheet Booster Pump(R1HWBP-01/1,R1HWBP-01/2,R1HWBP-01/3)

1. Check Selector Switch Control Panel R2CWBP-02/1,R2CWBP-02/2,R2CWBP-02/3 — OFF / AUTO ✓ / MANUAL
2. Check สถานะการทำงานของปั๊ม R1HWBP-01/1 — RUN / OFF ✓
3. Check สถานะการทำงานของปั๊ม R1HWBP-01/2 — RUN / OFF ✓
4. Check สถานะการทำงานของปั๊ม R1HWBP-01/3 — RUN / OFF ✓
5. Check ระดับน้ำ — HIGH ALARM / LOW ALARM / DON'T SHOW ✓
6. Check สถานะการทำงานของปั๊ม — OVERLOAD / NORMAL ✓

Inspection Daily Log Sheet Booster Pump (R1HWBP-02/1,R1HWBP-02/2,R1HWBP-02/3)

1. Check Selector Switch Control Panel R2CWBP-02/1,R2CWBP-02/2,R2CWBP-02/3 — OFF / AUTO ✓ / MANUAL
2. Check สถานะการทำงานของปั๊ม R1HWBP-02/1 — RUN / OFF ✓
3. Check สถานะการทำงานของปั๊ม R1HWBP-02/2 — RUN / OFF ✓
4. Check สถานะการทำงานของปั๊ม R1HWBP-02/3 — RUN / OFF ✓
5. Check ระดับน้ำ — HIGH ALARM / LOW ALARM / DON'T SHOW ✓
6. Check สถานะการทำงานของปั๊ม — OVERLOAD / NORMAL ✓

Remark

[redacted]

14/14

MedPark Hospital

PROMPT TECHNO SERVICE CO., LTD. บริษัท พร้อม เทคโน เซอร์วิส จำกัด

Inspection Daily Log Sheet Transfer Pump /Underground Tank/Roof Tank

หมุนงานประจำกะ.....N.....

Building : MPH

ประจำวันที่ 1/9/67

Inspection Daily Log Sheet Transfer Pump

1. Check Selector Switch Control Panel B2CWP-01,B2CWP-02,B2CWP-03 — OFF / AUTO ✓ / MANUAL
2. Check สถานะการทำงานของปั๊ม B2CWP-01 — RUN / OFF ✓
3. Check สถานะการทำงานของปั๊ม B2CWP-02 — RUN / OFF ✓
4. Check สถานะการทำงานของปั๊ม B2CWP-03 — RUN / OFF ✓
5. Check ระดับน้ำ — HIGH ALARM / LOW ALARM / DON'T SHOW ✓
6. Check สถานะการทำงานของปั๊ม — OVERLOAD / NORMAL ✓

Inspection Daily Log Sheet Underground Tank

1. Check Tank 1 ถังเก็บน้ำย่อน (ปริมาตร 62 ลบ.ม.) — ปริมาตรน้ำต้องไม่ต่ำกว่า 50 ลบ.ม. ค่าที่อ่านได้ 55
2. Check Tank 2 ถังเก็บน้ำย่อน (ปริมาตร 50 ลบ.ม.) — ปริมาตรน้ำต้องไม่ต่ำกว่า 40 ลบ.ม. ค่าที่อ่านได้ 50
3. Check Tank 1 ถังเก็บน้ำประปา (ปริมาตร 395 ลบ.ม.) — ปริมาตรน้ำต้องไม่ต่ำกว่า 316 ลบ.ม. ค่าที่อ่านได้ 391
4. Check Tank 2 ถังเก็บน้ำประปา (ปริมาตร 475 ลบ.ม.) — ปริมาตรน้ำต้องไม่ต่ำกว่า 380 ลบ.ม. ค่าที่อ่านได้ 475

Inspection Daily Log Sheet Roof Tank

1. Check Tank 1 (ปริมาตร 125 ลบ.ม.) — ปริมาตรน้ำต้องไม่ต่ำกว่า 100 ลบ.ม. ค่าที่อ่านได้ 93
2. Check Tank 2 (ปริมาตร 135 ลบ.ม.) — ปริมาตรน้ำต้องไม่ต่ำกว่า 108 ลบ.ม. ค่าที่อ่านได้ 80

ค่าปริมาตรน้ำในถังเก็บน้ำตามมาตรฐานจะต้องไม่ต่ำกว่า 80 % ถ้าต่ำกว่า 80 % ต้องตรวจเช็คการเติมน้ำและระบบ PUMP ต่อ ๆ

Remark

Inspection Daily Log Sheet Booster Pump

Inspection Daily Log Sheet Booster Pump (R2CWBP-01/1,R2CWBP-01/2,R2CWBP-01/3)

1. Check Selector Switch Control Panel R2CWBP-01/1,R2CWBP-01/2,R2CWBP-01/3 — OFF / AUTO ✓ / MANUAL
2. Check สถานะการทำงานของปั๊ม R2CWBP-01 — RUN / OFF ✓
3. Check สถานะการทำงานของปั๊ม R2CWBP-02 — RUN ✓ / OFF
4. Check สถานะการทำงานของปั๊ม R2CWBP-03 — RUN ✓ / OFF
5. Check ระดับน้ำ — HIGH ALARM / LOW ALARM / DON'T SHOW ✓
6. Check สถานะการทำงานของปั๊ม — OVERLOAD / NORMAL ✓

Inspection Daily Log Sheet Booster Pump (R2CWBP-02/1,R2CWBP-02/2,R2CWBP-02/3)

1. Check Selector Switch Control Panel R2CWBP-02/1,R2CWBP-02/2,R2CWBP-02/3 — OFF / AUTO ✓ / MANUAL
2. Check สถานะการทำงานของปั๊ม R2CWBP-02/1 — RUN ✓ / OFF
3. Check สถานะการทำงานของปั๊ม R2CWBP-02/2 — RUN ✓ / OFF
4. Check สถานะการทำงานของปั๊ม R2CWBP-02/3 — RUN / OFF
5. Check ระดับน้ำ — HIGH ALARM / LOW ALARM / DON'T SHOW ✓
6. Check สถานะการทำงานของปั๊ม — OVERLOAD / NORMAL ✓

Inspection Daily Log Sheet Booster Pump(R1HWBP-01/1,R1HWBP-01/2,R1HWBP-01/3)

1. Check Selector Switch Control Panel R2CWBP-02/1,R2CWBP-02/2,R2CWBP-02/3 — OFF / AUTO ✓ / MANUAL
2. Check สถานะการทำงานของปั๊ม R1HWBP-01/1 — RUN / OFF ✓
3. Check สถานะการทำงานของปั๊ม R1HWBP-01/2 — RUN / OFF ✓
4. Check สถานะการทำงานของปั๊ม R1HWBP-01/3 — RUN / OFF ✓
5. Check ระดับน้ำ — HIGH ALARM / LOW ALARM / DON'T SHOW ✓
6. Check สถานะการทำงานของปั๊ม — OVERLOAD / NORMAL ✓

Inspection Daily Log Sheet Booster Pump (R1HWBP-02/1,R1HWBP-02/2,R1HWBP-02/3)

1. Check Selector Switch Control Panel R2CWBP-02/1,R2CWBP-02/2,R2CWBP-02/3 — OFF / AUTO ✓ / MANUAL
2. Check สถานะการทำงานของปั๊ม R1HWBP-02/1 — RUN / OFF ✓
3. Check สถานะการทำงานของปั๊ม R1HWBP-02/2 — RUN / OFF ✓
4. Check สถานะการทำงานของปั๊ม R1HWBP-02/3 — RUN / OFF ✓
5. Check ระดับน้ำ — HIGH ALARM / LOW ALARM / DON'T SHOW ✓
6. Check สถานะการทำงานของปั๊ม — OVERLOAD / NORMAL ✓

Remark

[redacted]

14/14

MedPark Hospital

PROMPT TECHNO SERVICE CO., LTD. บริษัท พร้อม เทคโน เซอร์วิส จำกัด

Inspection Daily Log Sheet Transfer Pump /Underground Tank/Roof Tank

หมู่งานประจำกะ: N Building : MPH ประจำวันที่: 1/7/67

Inspection Daily Log Sheet Transfer Pump

1. Check Selector Switch Control Panel B2CWP-01,B2CWP-02,B2CWP-03		OFF	✓ AUTO / MANUAL
2. Check สถานะการทำงานของปั๊ม B2CWP-01	RUN	✓ OFF	
3. Check สถานะการทำงานของปั๊ม B2CWP-02	RUN	✓ OFF	
4. Check สถานะการทำงานของปั๊ม B2CWP-03	RUN	✓ OFF	
5. Check ระดับน้ำ	HIGH ALARM	LOW ALARM	✓ DON'T SHOW
6. Check สถานะการทำงานของปั๊ม	OVERLOAD	✓ NORMAL	

Inspection Daily Log Sheet Underground Tank

1. Check Tank 1 ถังเก็บน้ำร้อน (ปริมาตร 62 ลบ.ม.)	ปริมาตรน้ำต้องไม่ต่ำกว่า 50 ลบ.ม.	ค่าที่อ่านได้ 55
2. Check Tank 2 ถังเก็บน้ำร้อน (ปริมาตร 50 ลบ.ม.)	ปริมาตรน้ำต้องไม่ต่ำกว่า 40 ลบ.ม.	ค่าที่อ่านได้ 55
3. Check Tank 1 ถังเก็บน้ำประปา (ปริมาตร 395 ลบ.ม.)	ปริมาตรน้ำต้องไม่ต่ำกว่า 316 ลบ.ม.	ค่าที่อ่านได้ 345
4. Check Tank 2 ถังเก็บน้ำประปา (ปริมาตร 475 ลบ.ม.)	ปริมาตรน้ำต้องไม่ต่ำกว่า 380 ลบ.ม.	ค่าที่อ่านได้ 425

Inspection Daily Log Sheet Roof Tank

1. Check Tank 1 (ปริมาตร 125 ลบ.ม.)	ปริมาตรน้ำต้องไม่ต่ำกว่า 100 ลบ.ม.	ค่าที่อ่านได้ 70
2. Check Tank 2 (ปริมาตร 135 ลบ.ม.)	ปริมาตรน้ำต้องไม่ต่ำกว่า 108 ลบ.ม.	ค่าที่อ่านได้ 76

ค่าปริมาตรน้ำในถังเก็บน้ำตามมาตรฐานจะต้องไม่ต่ำกว่า 80 % ถ้าต่ำกว่า 80 % ต้องตรวจสอบการเติมน้ำและระบบ PUMP ต่าง ๆ

Remark * ต้องเติมน้ำถังที่ 1 ใน Roof Tank ก่อนนำเข้าทำงาน ห้ามการจ่ายน้ำเข้าสู่ระบบเด็ดขาด

Inspection Daily Log Sheet Booster Pump

Inspection Daily Log Sheet Booster Pump (R2CWBP-01/1,R2CWBP-01/2,R2CWBP-01/3)

1. Check Selector Switch Control Panel R2CWBP-01/1,R2CWBP-01/2,R2CWBP-01/3		OFF	✓ AUTO / MANUAL
2. Check สถานะการทำงานของปั๊ม R2CWBP-01	RUN	✓ OFF	
3. Check สถานะการทำงานของปั๊ม R2CWBP-02	RUN	✓ OFF	
4. Check สถานะการทำงานของปั๊ม R2CWBP-03	RUN	✓ OFF	
5. Check ระดับน้ำ	HIGH ALARM	LOW ALARM	✓ DON'T SHOW
6. Check สถานะการทำงานของปั๊ม	OVERLOAD	✓ NORMAL	

Inspection Daily Log Sheet Booster Pump (R2CWBP-02/1,R2CWBP-02/2,R2CWBP-02/3)

1. Check Selector Switch Control Panel R2CWBP-02/1,R2CWBP-02/2,R2CWBP-02/3		OFF	✓ AUTO / MANUAL
2. Check สถานะการทำงานของปั๊ม R2CWBP-02/1	RUN	✓ OFF	
3. Check สถานะการทำงานของปั๊ม R2CWBP-02/2	RUN	✓ OFF	
4. Check สถานะการทำงานของปั๊ม R2CWBP-02/3	✓ RUN	OFF	
5. Check ระดับน้ำ	HIGH ALARM	LOW ALARM	✓ DON'T SHOW
6. Check สถานะการทำงานของปั๊ม	OVERLOAD	✓ NORMAL	

Inspection Daily Log Sheet Booster Pump(R1HWBP-01/1,R1HWBP-01/2,R1HWBP-01/3)

1. Check Selector Switch Control Panel R2CWBP-02/1,R2CWBP-02/2,R2CWBP-02/3		OFF	✓ AUTO / MANUAL
2. Check สถานะการทำงานของปั๊ม R1HWBP-01/1	RUN	✓ OFF	
3. Check สถานะการทำงานของปั๊ม R1HWBP-01/2	RUN	✓ OFF	
4. Check สถานะการทำงานของปั๊ม R1HWBP-01/3	RUN	✓ OFF	
5. Check ระดับน้ำ	HIGH ALARM	LOW ALARM	✓ DON'T SHOW
6. Check สถานะการทำงานของปั๊ม	OVERLOAD	✓ NORMAL	

Inspection Daily Log Sheet Booster Pump (R1HWBP-02/1,R1HWBP-02/2,R1HWBP-02/3)

1. Check Selector Switch Control Panel R2CWBP-02/1,R2CWBP-02/2,R2CWBP-02/3		OFF	✓ AUTO / MANUAL
2. Check สถานะการทำงานของปั๊ม R1HWBP-02/1	RUN	✓ OFF	
3. Check สถานะการทำงานของปั๊ม R1HWBP-02/2	RUN	✓ OFF	
4. Check สถานะการทำงานของปั๊ม R1HWBP-02/3	RUN	✓ OFF	
5. Check ระดับน้ำ	HIGH ALARM	LOW ALARM	✓ DON'T SHOW
6. Check สถานะการทำงานของปั๊ม	OVERLOAD	✓ NORMAL	

Remark

[redacted]

MedPark Hospital

PROMPT TECHNO SERVICE CO., LTD. บริษัท พร้อม เทคโน เซอร์วิส จำกัด

Inspection Daily Log sheet wastewater treatment (Fire Pump Room)

หมู่งานประจำกะ: A Building : MPH ประจำวันที่: 1/7/67

DRAINAGE PUMP B2DNP-01

1. ตรวจสอบ SWITCH CIRCUIT BREAKER B2DNP-01	✓ ON	OFF	
2. ตรวจสอบ SWP CONTROL PANEL	✓ AUTO	MANUAL	OFF
3. ตรวจสอบระดับน้ำในบ่อน้ำเสีย	HIGH LEVEL	LOW LEVEL	✓ DON'T SHOW
4. ตรวจสอบสถานะของ B2DNP-01	RUN	✓ OFF	OVERLOAD

DRAINAGE PUMP B2DNP-02

1. ตรวจสอบ SWITCH CIRCUIT BREAKER B2DNP-02	✓ ON	OFF	
2. ตรวจสอบ SWP CONTROL PANEL	✓ AUTO	MANUAL	OFF
3. ตรวจสอบระดับน้ำในบ่อน้ำเสีย	HIGH LEVEL	LOW LEVEL	✓ DON'T SHOW
4. ตรวจสอบสถานะของ B2DNP-02	RUN	✓ OFF	OVERLOAD

Inspection Daily Log sheet SOFTENER PUMP

SOFTENER FILTER PUMP B2SNFP-01

1. ตรวจสอบ SWITCH CIRCUIT BREAKER B2SNFP-01	✓ ON	OFF	
2. ตรวจสอบ SWP CONTROL PANEL	✓ AUTO	MANUAL	OFF
3. ตรวจสอบปริมาณน้ำใน TANK	HIGH LEVEL	MEDIUM LEVEL	LOW LEVEL
4. สถานะของ B2SNFP-01	RUN	OFF	OVERLOAD

SOFTENER FILTER PUMP B2SNFP-02

1. ตรวจสอบ SWITCH CIRCUIT BREAKER B2SNFP-02	✓ ON	OFF	
2. ตรวจสอบ SWP CONTROL PANEL	✓ AUTO	MANUAL	OFF
3. ตรวจสอบปริมาณน้ำใน TANK	HIGH LEVEL	MEDIUM LEVEL	LOW LEVEL
4. ตรวจสอบสถานะของ B2SNFP-02	RUN	✓ OFF	✓ OVERLOAD

SOFTENER PUMP B2SNP-01

1. ตรวจสอบ SWITCH CIRCUIT BREAKER B2SNP-01	✓ ON	OFF	
2. ตรวจสอบ SWP CONTROL PANEL	✓ AUTO	MANUAL	OFF
3. ตรวจสอบปริมาณน้ำใน TANK	HIGH LEVEL	MEDIUM LEVEL	LOW LEVEL
4. ตรวจสอบสถานะของ B2SNP-01	RUN	✓ OFF	OVERLOAD

SOFTENER PUMP B2SNP-02

1. ตรวจสอบ SWITCH CIRCUIT BREAKER B2SNP-02	✓ ON	OFF	
2. ตรวจสอบ SWP CONTROL PANEL	✓ AUTO	MANUAL	OFF
3. ตรวจสอบปริมาณน้ำใน TANK	HIGH LEVEL	MEDIUM LEVEL	LOW LEVEL
4. ตรวจสอบสถานะของ B2SNP-02	RUN	✓ OFF	✓ OVERLOAD

SOFTENER PUMP B2SNP-03

1. ตรวจสอบ SWITCH CIRCUIT BREAKER B2SNP-03	✓ ON	OFF	
2. ตรวจสอบ SWP CONTROL PANEL	✓ AUTO	MANUAL	OFF
3. ตรวจสอบปริมาณน้ำใน TANK	HIGH LEVEL	MEDIUM LEVEL	LOW LEVEL
4. ตรวจสอบสถานะของ B2SNP-03	RUN	✓ OFF	✓ OVERLOAD

SOFTENER PUMP B2SNP-04

1. ตรวจสอบ SWITCH CIRCUIT BREAKER B2SNP-04	✓ ON	OFF	
2. ตรวจสอบ SWP CONTROL PANEL	✓ AUTO	MANUAL	OFF
3. ตรวจสอบปริมาณน้ำใน TANK	HIGH LEVEL	MEDIUM LEVEL	LOW LEVEL
4. ตรวจสอบสถานะของ B2SNP-04	RUN	✓ OFF	OVERLOAD

*** ตรวจสอบและวัดค่าน้ำ Soft ✓ สีฟ้า สีม่วง

หมายเหตุ : ค่าน้ำ Soft จะต้องเป็นสีฟ้าเท่านั้น ถ้าเป็นสีม่วงต้องทำการล้างถัง Soft

REMARK

[redacted]

MedPark Hospital

PROMPT TECHNO SERVICE CO., LTD. บริษัท พร้อม เทคโน เซอร์วิส จำกัด

Inspection Daily Log sheet wastewater treatment (Fire Pump Room)

หมู่งานประจำกะ: N Building : MPH ประจำวันที่: 1/7/67

DRAINAGE PUMP B2DNP-01

1. ตรวจสอบ SWITCH CIRCUIT BREAKER B2DNP-01	✓ ON	OFF	
2. ตรวจสอบ SWP CONTROL PANEL	✓ AUTO	MANUAL	OFF
3. ตรวจสอบระดับน้ำในบ่อน้ำเสีย	HIGH LEVEL	LOW LEVEL	✓ DON'T SHOW
4. ตรวจสอบสถานะของ B2DNP-01	RUN	✓ OFF	OVERLOAD

DRAINAGE PUMP B2DNP-02

1. ตรวจสอบ SWITCH CIRCUIT BREAKER B2DNP-02	✓ ON	OFF	
2. ตรวจสอบ SWP CONTROL PANEL	✓ AUTO	MANUAL	OFF
3. ตรวจสอบระดับน้ำในบ่อน้ำเสีย	HIGH LEVEL	LOW LEVEL	✓ DON'T SHOW
4. ตรวจสอบสถานะของ B2DNP-02	RUN	✓ OFF	OVERLOAD

Inspection Daily Log sheet SOFTENER PUMP

SOFTENER FILTER PUMP B2SNFP-01

1. ตรวจสอบ SWITCH CIRCUIT BREAKER B2SNFP-01	✓ ON	OFF	
2. ตรวจสอบ SWP CONTROL PANEL	✓ AUTO	MANUAL	OFF
3. ตรวจสอบปริมาณน้ำใน TANK	HIGH LEVEL	MEDIUM LEVEL	LOW LEVEL
4. สถานะของ B2SNFP-01	RUN	✓ OFF	OVERLOAD

SOFTENER FILTER PUMP B2SNFP-02

1. ตรวจสอบ SWITCH CIRCUIT BREAKER B2SNFP-02	✓ ON	OFF	
2. ตรวจสอบ SWP CONTROL PANEL	✓ AUTO	MANUAL	OFF
3. ตรวจสอบปริมาณน้ำใน TANK	HIGH LEVEL	MEDIUM LEVEL	LOW LEVEL
4. ตรวจสอบสถานะของ B2SNFP-02	RUN	OFF	✓ OVERLOAD

SOFTENER PUMP B2SNP-01

1. ตรวจสอบ SWITCH CIRCUIT BREAKER B2SNP-01	✓ ON	OFF	
2. ตรวจสอบ SWP CONTROL PANEL	✓ AUTO	MANUAL	OFF
3. ตรวจสอบปริมาณน้ำใน TANK	HIGH LEVEL	MEDIUM LEVEL	LOW LEVEL
4. ตรวจสอบสถานะของ B2SNP-01	RUN	OFF	✓ OVERLOAD

SOFTENER PUMP B2SNP-02

1. ตรวจสอบ SWITCH CIRCUIT BREAKER B2SNP-02	✓ ON	OFF	
2. ตรวจสอบ SWP CONTROL PANEL	✓ AUTO	MANUAL	OFF
3. ตรวจสอบปริมาณน้ำใน TANK	HIGH LEVEL	MEDIUM LEVEL	LOW LEVEL
4. ตรวจสอบสถานะของ B2SNP-02	RUN	OFF	OVERLOAD

SOFTENER PUMP B2SNP-03

1. ตรวจสอบ SWITCH CIRCUIT BREAKER B2SNP-03	✓ ON	OFF	
2. ตรวจสอบ SWP CONTROL PANEL	✓ AUTO	MANUAL	OFF
3. ตรวจสอบปริมาณน้ำใน TANK	HIGH LEVEL	MEDIUM LEVEL	LOW LEVEL
4. ตรวจสอบสถานะของ B2SNP-03	RUN	✓ OFF	OVERLOAD

SOFTENER PUMP B2SNP-04

1. ตรวจสอบ SWITCH CIRCUIT BREAKER B2SNP-04	✓ ON	OFF	
2. ตรวจสอบ SWP CONTROL PANEL	✓ AUTO	MANUAL	OFF
3. ตรวจสอบปริมาณน้ำใน TANK	HIGH LEVEL	MEDIUM LEVEL	LOW LEVEL
4. ตรวจสอบสถานะของ B2SNP-04	RUN	✓ OFF	OVERLOAD

*** ตรวจสอบและวัดค่าน้ำ Soft ✓ สีฟ้า สีม่วง

หมายเหตุ : ค่าน้ำ Soft จะต้องเป็นสีฟ้าเท่านั้น ถ้าเป็นสีม่วงต้องทำการล้างถัง Soft

REMARK

[redacted]

MedPark Hospital

PROMPT TECHNO SERVICE CO., LTD. บริษัท พร้อม เทคโน เซอร์วิส จำกัด

Inspection Daily Log sheet wastewater treatment (Fire Pump Room)

หมู่งานประจำกะ: M Building : MPH ประจำวันที่: 1/9/67

DRAINAGE PUMP B2DNP-01

1. ตรวจสอบ SWITCH CIRCUIT BREAKER B2DNP-01	✓ ON	OFF	
2. ตรวจสอบ SWP CONTROL PANEL	✓ AUTO	MANUAL	OFF
3. ตรวจสอบระดับน้ำในบ่อน้ำเสีย	HIGH LEVEL	LOW LEVEL	✓ DON'T SHOW
4. ตรวจสอบสถานะของ B2DNP-01	RUN	✓ OFF	OVERLOAD

DRAINAGE PUMP B2DNP-02

1. ตรวจสอบ SWITCH CIRCUIT BREAKER B2DNP-02	✓ ON	OFF	
2. ตรวจสอบ SWP CONTROL PANEL	✓ AUTO	MANUAL	OFF
3. ตรวจสอบระดับน้ำในบ่อน้ำเสีย	HIGH LEVEL	LOW LEVEL	✓ DON'T SHOW
4. ตรวจสอบสถานะของ B2DNP-02	RUN	✓ OFF	OVERLOAD

Inspection Daily Log sheet SOFTENER PUMP

SOFTENER FILTER PUMP B2SNFP-01

1. ตรวจสอบ SWITCH CIRCUIT BREAKER B2SNFP-01	✓ ON	OFF	
2. ตรวจสอบ SWP CONTROL PANEL	✓ AUTO	MANUAL	OFF
3. ตรวจสอบปริมาณน้ำใน TANK	HIGH LEVEL	MEDIUM LEVEL	LOW LEVEL
4. สถานะของ B2SNFP-01	RUN	✓ OFF	OVERLOAD

SOFTENER FILTER PUMP B2SNFP-02

1. ตรวจสอบ SWITCH CIRCUIT BREAKER B2SNFP-02	✓ ON	OFF	
2. ตรวจสอบ SWP CONTROL PANEL	✓ AUTO	MANUAL	OFF
3. ตรวจสอบปริมาณน้ำใน TANK	HIGH LEVEL	MEDIUM LEVEL	LOW LEVEL
4. ตรวจสอบสถานะของ B2SNFP-02	RUN	OFF	✓ OVERLOAD

SOFTENER PUMP B2SNP-01

1. ตรวจสอบ SWITCH CIRCUIT BREAKER B2SNP-01	✓ ON	OFF	
2. ตรวจสอบ SWP CONTROL PANEL	✓ AUTO	MANUAL	OFF
3. ตรวจสอบปริมาณน้ำใน TANK	HIGH LEVEL	MEDIUM LEVEL	LOW LEVEL
4. ตรวจสอบสถานะของ B2SNP-01	RUN	OFF	✓ OVERLOAD

SOFTENER PUMP B2SNP-02

1. ตรวจสอบ SWITCH CIRCUIT BREAKER B2SNP-02	✓ ON	OFF	
2. ตรวจสอบ SWP CONTROL PANEL	✓ AUTO	MANUAL	OFF
3. ตรวจสอบปริมาณน้ำใน TANK	HIGH LEVEL	MEDIUM LEVEL	LOW LEVEL
4. ตรวจสอบสถานะของ B2SNP-02	✓ RUN	OFF	OVERLOAD

SOFTENER PUMP B2SNP-03

1. ตรวจสอบ SWITCH CIRCUIT BREAKER B2SNP-03	✓ ON	OFF	* 241512-0001
2. ตรวจสอบ SWP CONTROL PANEL	✓ AUTO	MANUAL	OFF
3. ตรวจสอบปริมาณน้ำใน TANK	HIGH LEVEL	MEDIUM LEVEL	LOW LEVEL
4. ตรวจสอบสถานะของ B2SNP-03	RUN	✓ OFF	OVERLOAD

SOFTENER PUMP B2SNP-04

1. ตรวจสอบ SWITCH CIRCUIT BREAKER B2SNP-04	✓ ON	OFF	
2. ตรวจสอบ SWP CONTROL PANEL	✓ AUTO	MANUAL	OFF
3. ตรวจสอบปริมาณน้ำใน TANK	HIGH LEVEL	MEDIUM LEVEL	LOW LEVEL
4. ตรวจสอบสถานะของ B2SNP-04	RUN	✓ OFF	OVERLOAD

*** ตรวจสอบและวัดค่าน้ำ Soft ✓ สีฟ้า สีม่วง

หมายเหตุ : ค่าน้ำ Soft จะต้องเป็นสีฟ้าเท่านั้น ถ้าเป็นสีม่วงต้องทำการล้างถัง Soft

REMARK

[redacted]

MedPark Hospital

PROMPT TECHNO SERVICE CO., LTD. บริษัท พร้อม เทคโน เซอร์วิส จำกัด

Inspection Daily Log sheet Wastewater Treatment (ข้างอาคาร)

หน้างานประจำกะ M Building : MPH ประจำวันที่ 1 / 9 / 67

Inspection Daily Log Sheet Wastewater Treatment Equalization Pump (บ่อที่ 3 ข้างอาคาร)

EQUALIZATION PUMP EQP-01			
1. ตรวจสอบ SWITCH CIRCUIT BREAKER EQP-01		✓ ON	○ OFF
2. ตรวจสอบ SWP CONTROL PANEL	✓ AUTO	○ MANUAL	○ OFF
3. ตรวจสอบระดับน้ำในบ่อน้ำเสีย	✓ HIGH LEVEL	○ LOW LEVEL	○ DON'T SHOW
4. ตรวจสอบสถานะของ EQP-01	✓ RUN	○ OFF	○ OVERLOAD
EQUALIZATION PUMP EQP-02			
1. ตรวจสอบ SWITCH CIRCUIT BREAKER EQP-02		✓ ON	○ OFF
2. ตรวจสอบ SWP CONTROL PANEL	✓ AUTO	○ MANUAL	○ OFF
3. ตรวจสอบระดับน้ำในบ่อน้ำเสีย	✓ HIGH LEVEL	○ LOW LEVEL	○ DON'T SHOW
4. ตรวจสอบสถานะของ EQP-02	✓ RUN	○ OFF	○ OVERLOAD
EQUALIZATION EJECTOR PUMP EQEJ-01			
1. ตรวจสอบ SWITCH CIRCUIT BREAKER EQEJ-01		✓ ON	○ OFF
2. ตรวจสอบ SWP CONTROL PANEL	✓ AUTO	○ MANUAL	○ OFF
3. ตรวจสอบระดับน้ำในบ่อน้ำเสีย	○ HIGH LEVEL	○ LOW LEVEL	✓ DON'T SHOW
4. ตรวจสอบสถานะของ EQEJ-01	○ RUN	✓ OFF	○ OVERLOAD
EQUALIZATION EJECTOR PUMP EQEJ-02			
1. ตรวจสอบ SWITCH CIRCUIT BREAKER EQEJ-02		✓ ON	○ OFF
2. ตรวจสอบ SWP CONTROL PANEL	✓ AUTO	○ MANUAL	○ OFF
3. ตรวจสอบระดับน้ำในบ่อน้ำเสีย	○ HIGH LEVEL	○ LOW LEVEL	✓ DON'T SHOW
4. ตรวจสอบสถานะของ EQEJ-02	○ RUN	✓ OFF	○ OVERLOAD
EQUALIZATION EJECTOR PUMP EQEJ-03			
1. ตรวจสอบ SWITCH CIRCUIT BREAKER EQEJ-03		✓ ON	○ OFF
2. ตรวจสอบ SWP CONTROL PANEL	✓ AUTO	○ MANUAL	○ OFF
3. ตรวจสอบระดับน้ำในบ่อน้ำเสีย	○ HIGH LEVEL	○ LOW LEVEL	✓ DON'T SHOW
4. ตรวจสอบสถานะของ EQEJ-03	✓ RUN	○ OFF	○ OVERLOAD
EQUALIZATION EJECTOR PUMP EQEJ-04			
1. ตรวจสอบ SWITCH CIRCUIT BREAKER EQEJ-04		✓ ON	○ OFF
2. ตรวจสอบ SWP CONTROL PANEL	✓ AUTO	○ MANUAL	○ OFF
3. ตรวจสอบระดับน้ำในบ่อน้ำเสีย	○ HIGH LEVEL	○ LOW LEVEL	✓ DON'T SHOW
4. ตรวจสอบสถานะของ EQEJ-04	○ RUN	✓ OFF	○ OVERLOAD

Inspection Daily Log Sheet Return Sludge Pump (บ่อที่ 8 ข้างอาคาร)

RETURN SLUDGE PUMP RSP-01			
1. ตรวจสอบ SWITCH CIRCUIT BREAKER RSP-01		✓ ON	○ OFF
2. ตรวจสอบ SWP CONTROL PANEL	✓ AUTO	○ MANUAL	○ OFF
3. ตรวจสอบระดับน้ำในบ่อน้ำเสีย	○ HIGH LEVEL	○ LOW LEVEL	✓ DON'T SHOW
4. ตรวจสอบสถานะของ RSP-01	✓ RUN	○ OFF	○ OVERLOAD
RETURN SLUDGE PUMP RSP-02			
1. ตรวจสอบ SWITCH CIRCUIT BREAKER RSP-02		✓ ON	○ OFF
2. ตรวจสอบ SWP CONTROL PANEL	✓ AUTO	○ MANUAL	○ OFF
3. ตรวจสอบระดับน้ำในบ่อน้ำเสีย	○ HIGH LEVEL	○ LOW LEVEL	✓ DON'T SHOW
4. ตรวจสอบสถานะของ RSP-02	✓ RUN	○ OFF	○ OVERLOAD

REMARK

[redacted]

MedPark Hospital

PROMPT TECHNO SERVICE CO., LTD. บริษัท พร้อม เทคโน เซอร์วิส จำกัด

Inspection Daily Log sheet Wastewater Treatment (ข้างอาคาร)

หน้างานประจำกะ A Building : MPH ประจำวันที่ 1 / 9 / 67

Inspection Daily Log Sheet Wastewater Treatment Equalization Pump (บ่อที่ 3 ข้างอาคาร)

EQUALIZATION PUMP EQP-01			
1. ตรวจสอบ SWITCH CIRCUIT BREAKER EQP-01		✓ ON	○ OFF
2. ตรวจสอบ SWP CONTROL PANEL	✓ AUTO	○ MANUAL	○ OFF
3. ตรวจสอบระดับน้ำในบ่อน้ำเสีย	○ HIGH LEVEL	○ LOW LEVEL	✓ DON'T SHOW
4. ตรวจสอบสถานะของ EQP-01	✓ RUN	○ OFF	○ OVERLOAD
EQUALIZATION PUMP EQP-02			
1. ตรวจสอบ SWITCH CIRCUIT BREAKER EQP-02		✓ ON	○ OFF
2. ตรวจสอบ SWP CONTROL PANEL	✓ AUTO	○ MANUAL	○ OFF
3. ตรวจสอบระดับน้ำในบ่อน้ำเสีย	○ HIGH LEVEL	○ LOW LEVEL	✓ DON'T SHOW
4. ตรวจสอบสถานะของ EQP-02	○ RUN	○ OFF	○ OVERLOAD
EQUALIZATION EJECTOR PUMP EQEJ-01			
1. ตรวจสอบ SWITCH CIRCUIT BREAKER EQEJ-01		✓ ON	○ OFF
2. ตรวจสอบ SWP CONTROL PANEL	○ AUTO	○ MANUAL	○ OFF
3. ตรวจสอบระดับน้ำในบ่อน้ำเสีย	○ HIGH LEVEL	○ LOW LEVEL	✓ DON'T SHOW
4. ตรวจสอบสถานะของ EQEJ-01	○ RUN	✓ OFF	○ OVERLOAD
EQUALIZATION EJECTOR PUMP EQEJ-02			
1. ตรวจสอบ SWITCH CIRCUIT BREAKER EQEJ-02		✓ ON	○ OFF
2. ตรวจสอบ SWP CONTROL PANEL	✓ AUTO	○ MANUAL	○ OFF
3. ตรวจสอบระดับน้ำในบ่อน้ำเสีย	○ HIGH LEVEL	○ LOW LEVEL	✓ DON'T SHOW
4. ตรวจสอบสถานะของ EQEJ-02	○ RUN	○ OFF	○ OVERLOAD
EQUALIZATION EJECTOR PUMP EQEJ-03			
1. ตรวจสอบ SWITCH CIRCUIT BREAKER EQEJ-03		✓ ON	○ OFF
2. ตรวจสอบ SWP CONTROL PANEL	○ AUTO	○ MANUAL	○ OFF
3. ตรวจสอบระดับน้ำในบ่อน้ำเสีย	○ HIGH LEVEL	○ LOW LEVEL	✓ DON'T SHOW
4. ตรวจสอบสถานะของ EQEJ-03	✓ RUN	○ OFF	○ OVERLOAD
EQUALIZATION EJECTOR PUMP EQEJ-04			
1. ตรวจสอบ SWITCH CIRCUIT BREAKER EQEJ-04		✓ ON	○ OFF
2. ตรวจสอบ SWP CONTROL PANEL	✓ AUTO	○ MANUAL	○ OFF
3. ตรวจสอบระดับน้ำในบ่อน้ำเสีย	○ HIGH LEVEL	○ LOW LEVEL	✓ DON'T SHOW
4. ตรวจสอบสถานะของ EQEJ-04	○ RUN	✓ OFF	○ OVERLOAD

Inspection Daily Log Sheet Return Sludge Pump (บ่อที่ 8 ข้างอาคาร)

RETURN SLUDGE PUMP RSP-01			
1. ตรวจสอบ SWITCH CIRCUIT BREAKER RSP-01		✓ ON	○ OFF
2. ตรวจสอบ SWP CONTROL PANEL	✓ AUTO	○ MANUAL	○ OFF
3. ตรวจสอบระดับน้ำในบ่อน้ำเสีย	○ HIGH LEVEL	○ LOW LEVEL	✓ DON'T SHOW
4. ตรวจสอบสถานะของ RSP-01	✓ RUN	○ OFF	○ OVERLOAD
RETURN SLUDGE PUMP RSP-02			
1. ตรวจสอบ SWITCH CIRCUIT BREAKER RSP-02		✓ ON	○ OFF
2. ตรวจสอบ SWP CONTROL PANEL	✓ AUTO	○ MANUAL	○ OFF
3. ตรวจสอบระดับน้ำในบ่อน้ำเสีย	○ HIGH LEVEL	○ LOW LEVEL	✓ DON'T SHOW
4. ตรวจสอบสถานะของ RSP-02	✓ RUN	○ OFF	○ OVERLOAD

REMARK

[redacted]

MedPark Hospital

PROMPT TECHNO SERVICE CO., LTD. บริษัท พร้อม เทคโน เซอร์วิส จำกัด

Inspection Daily Log sheet Wastewater Treatment (ข้างอาคาร)

หน้างานประจำกะ N Building : MPH ประจำวันที่ 1 / 9 / 67

Inspection Daily Log Sheet Wastewater Treatment Equalization Pump (บ่อที่ 3 ข้างอาคาร)

EQUALIZATION PUMP EQP-01			
1. ตรวจสอบ SWITCH CIRCUIT BREAKER EQP-01		✓ ON	○ OFF
2. ตรวจสอบ SWP CONTROL PANEL	✓ AUTO	○ MANUAL	○ OFF
3. ตรวจสอบระดับน้ำในบ่อน้ำเสีย	○ HIGH LEVEL	○ LOW LEVEL	✓ DON'T SHOW
4. ตรวจสอบสถานะของ EQP-01	○ RUN	✓ OFF	○ OVERLOAD
EQUALIZATION PUMP EQP-02			
1. ตรวจสอบ SWITCH CIRCUIT BREAKER EQP-02		✓ ON	○ OFF
2. ตรวจสอบ SWP CONTROL PANEL	✓ AUTO	○ MANUAL	○ OFF
3. ตรวจสอบระดับน้ำในบ่อน้ำเสีย	○ HIGH LEVEL	○ LOW LEVEL	✓ DON'T SHOW
4. ตรวจสอบสถานะของ EQP-02	○ RUN	✓ OFF	○ OVERLOAD
EQUALIZATION EJECTOR PUMP EQEJ-01			
1. ตรวจสอบ SWITCH CIRCUIT BREAKER EQEJ-01		✓ ON	○ OFF
2. ตรวจสอบ SWP CONTROL PANEL	✓ AUTO	○ MANUAL	○ OFF
3. ตรวจสอบระดับน้ำในบ่อน้ำเสีย	○ HIGH LEVEL	○ LOW LEVEL	✓ DON'T SHOW
4. ตรวจสอบสถานะของ EQEJ-01	○ RUN	✓ OFF	○ OVERLOAD
EQUALIZATION EJECTOR PUMP EQEJ-02			
1. ตรวจสอบ SWITCH CIRCUIT BREAKER EQEJ-02		✓ ON	○ OFF
2. ตรวจสอบ SWP CONTROL PANEL	✓ AUTO	○ MANUAL	○ OFF
3. ตรวจสอบระดับน้ำในบ่อน้ำเสีย	○ HIGH LEVEL	○ LOW LEVEL	✓ DON'T SHOW
4. ตรวจสอบสถานะของ EQEJ-02	○ RUN	✓ OFF	○ OVERLOAD
EQUALIZATION EJECTOR PUMP EQEJ-03			
1. ตรวจสอบ SWITCH CIRCUIT BREAKER EQEJ-03		✓ ON	○ OFF
2. ตรวจสอบ SWP CONTROL PANEL	✓ AUTO	○ MANUAL	○ OFF
3. ตรวจสอบระดับน้ำในบ่อน้ำเสีย	○ HIGH LEVEL	○ LOW LEVEL	✓ DON'T SHOW
4. ตรวจสอบสถานะของ EQEJ-03	✓ RUN	○ OFF	○ OVERLOAD
EQUALIZATION EJECTOR PUMP EQEJ-04			
1. ตรวจสอบ SWITCH CIRCUIT BREAKER EQEJ-04		✓ ON	○ OFF
2. ตรวจสอบ SWP CONTROL PANEL	✓ AUTO	○ MANUAL	○ OFF
3. ตรวจสอบระดับน้ำในบ่อน้ำเสีย	○ HIGH LEVEL	○ LOW LEVEL	✓ DON'T SHOW
4. ตรวจสอบสถานะของ EQEJ-04	○ RUN	✓ OFF	○ OVERLOAD

Inspection Daily Log Sheet Return Sludge Pump (บ่อที่ 8 ข้างอาคาร)

RETURN SLUDGE PUMP RSP-01			
1. ตรวจสอบ SWITCH CIRCUIT BREAKER RSP-01		✓ ON	○ OFF
2. ตรวจสอบ SWP CONTROL PANEL	✓ AUTO	○ MANUAL	○ OFF
3. ตรวจสอบระดับน้ำในบ่อน้ำเสีย	○ HIGH LEVEL	✓ LOW LEVEL	○ DON'T SHOW
4. ตรวจสอบสถานะของ RSP-01	○ RUN	✓ OFF	○ OVERLOAD
RETURN SLUDGE PUMP RSP-02			
1. ตรวจสอบ SWITCH CIRCUIT BREAKER RSP-02		✓ ON	○ OFF
2. ตรวจสอบ SWP CONTROL PANEL	✓ AUTO	○ MANUAL	○ OFF
3. ตรวจสอบระดับน้ำในบ่อน้ำเสีย	○ HIGH LEVEL	✓ LOW LEVEL	○ DON'T SHOW
4. ตรวจสอบสถานะของ RSP-02	○ RUN	✓ OFF	○ OVERLOAD

REMARK

[redacted]

MedPark Hospital

PROMPT TECHNO SERVICE CO., LTD. บริษัท พร้อม เทคโน เซอร์วิส จำกัด

Inspection Daily Log sheet Wastewater Treatment (ข้างอาคาร)

หน้างานประจำกะ N Building : MPH ประจำวันที่ 30 / 9 / 67

Inspection Daily Log Sheet Wastewater Treatment Equalization Pump (บ่อที่ 3 ข้างอาคาร)

EQUALIZATION PUMP EQP-01			
1. ตรวจสอบ SWITCH CIRCUIT BREAKER EQP-01		✓ ON	○ OFF
2. ตรวจสอบ SWP CONTROL PANEL	✓ AUTO	○ MANUAL	○ OFF
3. ตรวจสอบระดับน้ำในบ่อน้ำเสีย	○ HIGH LEVEL	○ LOW LEVEL	✓ DON'T SHOW
4. ตรวจสอบสถานะของ EQP-01	○ RUN	✓ OFF	○ OVERLOAD
EQUALIZATION PUMP EQP-02			
1. ตรวจสอบ SWITCH CIRCUIT BREAKER EQP-02		✓ ON	○ OFF
2. ตรวจสอบ SWP CONTROL PANEL	✓ AUTO	○ MANUAL	○ OFF
3. ตรวจสอบระดับน้ำในบ่อน้ำเสีย	○ HIGH LEVEL	○ LOW LEVEL	✓ DON'T SHOW
4. ตรวจสอบสถานะของ EQP-02	○ RUN	✓ OFF	○ OVERLOAD
EQUALIZATION EJECTOR PUMP EQEJ-01			
1. ตรวจสอบ SWITCH CIRCUIT BREAKER EQEJ-01		✓ ON	○ OFF
2. ตรวจสอบ SWP CONTROL PANEL	✓ AUTO	○ MANUAL	○ OFF
3. ตรวจสอบระดับน้ำในบ่อน้ำเสีย	○ HIGH LEVEL	○ LOW LEVEL	✓ DON'T SHOW
4. ตรวจสอบสถานะของ EQEJ-01	✓ RUN	○ OFF	○ OVERLOAD
EQUALIZATION EJECTOR PUMP EQEJ-02			
1. ตรวจสอบ SWITCH CIRCUIT BREAKER EQEJ-02		✓ ON	○ OFF
2. ตรวจสอบ SWP CONTROL PANEL	✓ AUTO	○ MANUAL	○ OFF
3. ตรวจสอบระดับน้ำในบ่อน้ำเสีย	○ HIGH LEVEL	○ LOW LEVEL	✓ DON'T SHOW
4. ตรวจสอบสถานะของ EQEJ-02	○ RUN	✓ OFF	○ OVERLOAD
EQUALIZATION EJECTOR PUMP EQEJ-03			
1. ตรวจสอบ SWITCH CIRCUIT BREAKER EQEJ-03		✓ ON	○ OFF
2. ตรวจสอบ SWP CONTROL PANEL	✓ AUTO	○ MANUAL	○ OFF
3. ตรวจสอบระดับน้ำในบ่อน้ำเสีย	○ HIGH LEVEL	○ LOW LEVEL	✓ DON'T SHOW
4. ตรวจสอบสถานะของ EQEJ-03	✓ RUN	○ OFF	○ OVERLOAD
EQUALIZATION EJECTOR PUMP EQEJ-04			
1. ตรวจสอบ SWITCH CIRCUIT BREAKER EQEJ-04		✓ ON	○ OFF
2. ตรวจสอบ SWP CONTROL PANEL	✓ AUTO	○ MANUAL	○ OFF
3. ตรวจสอบระดับน้ำในบ่อน้ำเสีย	○ HIGH LEVEL	○ LOW LEVEL	✓ DON'T SHOW
4. ตรวจสอบสถานะของ EQEJ-04	○ RUN	✓ OFF	○ OVERLOAD

Inspection Daily Log Sheet Return Sludge Pump (บ่อที่ 8 ข้างอาคาร)

RETURN SLUDGE PUMP RSP-01			
1. ตรวจสอบ SWITCH CIRCUIT BREAKER RSP-01		✓ ON	○ OFF
2. ตรวจสอบ SWP CONTROL PANEL	✓ AUTO	○ MANUAL	○ OFF
3. ตรวจสอบระดับน้ำในบ่อน้ำเสีย	○ HIGH LEVEL	✓ LOW LEVEL	○ DON'T SHOW
4. ตรวจสอบสถานะของ RSP-01	○ RUN	✓ OFF	○ OVERLOAD
RETURN SLUDGE PUMP RSP-02			
1. ตรวจสอบ SWITCH CIRCUIT BREAKER RSP-02		✓ ON	○ OFF
2. ตรวจสอบ SWP CONTROL PANEL	✓ AUTO	○ MANUAL	○ OFF
3. ตรวจสอบระดับน้ำในบ่อน้ำเสีย	○ HIGH LEVEL	✓ LOW LEVEL	○ DON'T SHOW
4. ตรวจสอบสถานะของ RSP-02	○ RUN	✓ OFF	○ OVERLOAD

REMARK

[redacted]

MedPark Hospital

PROMPT TECHNO SERVICE CO., LTD. บริษัท พร้อม เทคโน เซอร์วิส จำกัด

Inspection Daily Log sheet Wastewater Treatment (ข้างอาคาร)

พนักงานประจำกะ: M Building : MPH ประจำวันที่: 1 / 9 / 67

Inspection Daily Log Sheet Wastewater Treatment Aeration Pump (บ่อที่ 4 ข้างอาคาร)

AERATION EJECTOR PUMP ATEJ-01			
1. ตรวจสอบ SWITCH CIRCUIT BREAKER ATEJ-01		✓ ON	○ OFF
2. ตรวจสอบ SWP CONTROL PANEL	✓ AUTO	○ MANUAL	○ OFF
3. ตรวจสอบระดับน้ำในบ่อน้ำเสีย	○ HIGH LEVEL	○ LOW LEVEL	✓ DON'T SHOW
4. ตรวจสอบสถานะของ ATEJ-01	○ RUN	✓ OFF	○ OVERLOAD
AERATION EJECTOR PUMP ATEJ-02			
1. ตรวจสอบ SWITCH CIRCUIT BREAKER ATEJ-02		✓ ON	○ OFF
2. ตรวจสอบ SWP CONTROL PANEL	✓ AUTO	○ MANUAL	○ OFF
3. ตรวจสอบระดับน้ำในบ่อน้ำเสีย	○ HIGH LEVEL	○ LOW LEVEL	✓ DON'T SHOW
4. ตรวจสอบสถานะของ ATEJ-02	○ RUN	✓ OFF	○ OVERLOAD
AERATION EJECTOR PUMP ATEJ-03			
1. ตรวจสอบ SWITCH CIRCUIT BREAKER ATEJ-03		✓ ON	○ OFF * รายงานปลอด
2. ตรวจสอบ SWP CONTROL PANEL	✓ AUTO	○ MANUAL	○ OFF
3. ตรวจสอบระดับน้ำในบ่อน้ำเสีย	○ HIGH LEVEL	○ LOW LEVEL	✓ DON'T SHOW
4. ตรวจสอบสถานะของ ATEJ-03	○ RUN	○ OFF	✓ OVERLOAD
AERATION EJECTOR PUMP ATEJ-04			
1. ตรวจสอบ SWITCH CIRCUIT BREAKER ATEJ-04		✓ ON	○ OFF
2. ตรวจสอบ SWP CONTROL PANEL	✓ AUTO	○ MANUAL	○ OFF
3. ตรวจสอบระดับน้ำในบ่อน้ำเสีย	○ HIGH LEVEL	○ LOW LEVEL	✓ DON'T SHOW
4. ตรวจสอบสถานะของ ATEJ-04	○ RUN	✓ OFF	○ OVERLOAD
AERATION EJECTOR PUMP ATEJ-05			
1. ตรวจสอบ SWITCH CIRCUIT BREAKER ATEJ-05		✓ ON	○ OFF
2. ตรวจสอบ SWP CONTROL PANEL	✓ AUTO	○ MANUAL	○ OFF
3. ตรวจสอบระดับน้ำในบ่อน้ำเสีย	○ HIGH LEVEL	○ LOW LEVEL	✓ DON'T SHOW
4. ตรวจสอบสถานะของ ATEJ-05	○ RUN	✓ OFF	○ OVERLOAD
AERATION EJECTOR PUMP ATEJ-06			
1. ตรวจสอบ SWITCH CIRCUIT BREAKER ATEJ-06		✓ ON	○ OFF
2. ตรวจสอบ SWP CONTROL PANEL	✓ AUTO	○ MANUAL	○ OFF
3. ตรวจสอบระดับน้ำในบ่อน้ำเสีย	○ HIGH LEVEL	○ LOW LEVEL	✓ DON'T SHOW
4. ตรวจสอบสถานะของ ATEJ-06	○ RUN	✓ OFF	○ OVERLOAD
AERATION EJECTOR PUMP ATEJ-07			
1. ตรวจสอบ SWITCH CIRCUIT BREAKER ATEJ-07		✓ ON	○ OFF
2. ตรวจสอบ SWP CONTROL PANEL	✓ AUTO	○ MANUAL	○ OFF
3. ตรวจสอบระดับน้ำในบ่อน้ำเสีย	○ HIGH LEVEL	○ LOW LEVEL	✓ DON'T SHOW
4. ตรวจสอบสถานะของ ATEJ-07	○ RUN	✓ OFF	○ OVERLOAD

REMARK

[redacted]

MedPark Hospital

PROMPT TECHNO SERVICE CO., LTD. บริษัท พร้อม เทคโน เซอร์วิส จำกัด

Inspection Daily Log sheet Wastewater Treatment (ข้างอาคาร)

พนักงานประจำกะ: A Building : MPH ประจำวันที่: 1 / 9 / 67

Inspection Daily Log Sheet Wastewater Treatment Aeration Pump (บ่อที่ 4 ข้างอาคาร)

AERATION EJECTOR PUMP ATEJ-01			
1. ตรวจสอบ SWITCH CIRCUIT BREAKER ATEJ-01		✓ ON	○ OFF
2. ตรวจสอบ SWP CONTROL PANEL	✓ AUTO	○ MANUAL	○ OFF
3. ตรวจสอบระดับน้ำในบ่อน้ำเสีย	○ HIGH LEVEL	○ LOW LEVEL	✓ DON'T SHOW
4. ตรวจสอบสถานะของ ATEJ-01	✓ RUN	○ OFF	○ OVERLOAD
AERATION EJECTOR PUMP ATEJ-02			
1. ตรวจสอบ SWITCH CIRCUIT BREAKER ATEJ-02		✓ ON	○ OFF
2. ตรวจสอบ SWP CONTROL PANEL	✓ AUTO	○ MANUAL	○ OFF
3. ตรวจสอบระดับน้ำในบ่อน้ำเสีย	○ HIGH LEVEL	○ LOW LEVEL	✓ DON'T SHOW
4. ตรวจสอบสถานะของ ATEJ-02	✓ RUN	○ OFF	○ OVERLOAD
AERATION EJECTOR PUMP ATEJ-03			
1. ตรวจสอบ SWITCH CIRCUIT BREAKER ATEJ-03		✓ ON	○ OFF * รายงานปลอด
2. ตรวจสอบ SWP CONTROL PANEL	✓ AUTO	○ MANUAL	○ OFF
3. ตรวจสอบระดับน้ำในบ่อน้ำเสีย	○ HIGH LEVEL	○ LOW LEVEL	✓ DON'T SHOW
4. ตรวจสอบสถานะของ ATEJ-03	○ RUN	✓ OFF	✓ OVERLOAD
AERATION EJECTOR PUMP ATEJ-04			
1. ตรวจสอบ SWITCH CIRCUIT BREAKER ATEJ-04		✓ ON	○ OFF
2. ตรวจสอบ SWP CONTROL PANEL	✓ AUTO	○ MANUAL	○ OFF
3. ตรวจสอบระดับน้ำในบ่อน้ำเสีย	○ HIGH LEVEL	○ LOW LEVEL	✓ DON'T SHOW
4. ตรวจสอบสถานะของ ATEJ-04	✓ RUN	○ OFF	○ OVERLOAD
AERATION EJECTOR PUMP ATEJ-05			
1. ตรวจสอบ SWITCH CIRCUIT BREAKER ATEJ-05		✓ ON	○ OFF
2. ตรวจสอบ SWP CONTROL PANEL	✓ AUTO	○ MANUAL	○ OFF
3. ตรวจสอบระดับน้ำในบ่อน้ำเสีย	○ HIGH LEVEL	○ LOW LEVEL	✓ DON'T SHOW
4. ตรวจสอบสถานะของ ATEJ-05	✓ RUN	○ OFF	○ OVERLOAD
AERATION EJECTOR PUMP ATEJ-06			
1. ตรวจสอบ SWITCH CIRCUIT BREAKER ATEJ-06		✓ ON	○ OFF
2. ตรวจสอบ SWP CONTROL PANEL	✓ AUTO	○ MANUAL	○ OFF
3. ตรวจสอบระดับน้ำในบ่อน้ำเสีย	○ HIGH LEVEL	○ LOW LEVEL	✓ DON'T SHOW
4. ตรวจสอบสถานะของ ATEJ-06	✓ RUN	○ OFF	○ OVERLOAD
AERATION EJECTOR PUMP ATEJ-07			
1. ตรวจสอบ SWITCH CIRCUIT BREAKER ATEJ-07		✓ ON	○ OFF
2. ตรวจสอบ SWP CONTROL PANEL	○ AUTO	○ MANUAL	○ OFF
3. ตรวจสอบระดับน้ำในบ่อน้ำเสีย	○ HIGH LEVEL	○ LOW LEVEL	✓ DON'T SHOW
4. ตรวจสอบสถานะของ ATEJ-07	○ RUN	✓ OFF	○ OVERLOAD

REMARK

[redacted]

MedPark Hospital

PROMPT TECHNO SERVICE CO., LTD. บริษัท พร้อม เทคโน เซอร์วิส จำกัด

Inspection Daily Log sheet Wastewater Treatment (ข้างอาคาร)

พนักงานประจำกะ: N Building : MPH ประจำวันที่: 1 / 9 / 67

Inspection Daily Log Sheet Wastewater Treatment Aeration Pump (บ่อที่ 4 ข้างอาคาร)

AERATION EJECTOR PUMP ATEJ-01			
1. ตรวจสอบ SWITCH CIRCUIT BREAKER ATEJ-01		✓ ON	○ OFF
2. ตรวจสอบ SWP CONTROL PANEL	✓ AUTO	○ MANUAL	○ OFF
3. ตรวจสอบระดับน้ำในบ่อน้ำเสีย	○ HIGH LEVEL	○ LOW LEVEL	✓ DON'T SHOW
4. ตรวจสอบสถานะของ ATEJ-01	○ RUN	✓ OFF	○ OVERLOAD
AERATION EJECTOR PUMP ATEJ-02			
1. ตรวจสอบ SWITCH CIRCUIT BREAKER ATEJ-02		✓ ON	○ OFF
2. ตรวจสอบ SWP CONTROL PANEL	✓ AUTO	○ MANUAL	○ OFF
3. ตรวจสอบระดับน้ำในบ่อน้ำเสีย	○ HIGH LEVEL	○ LOW LEVEL	✓ DON'T SHOW
4. ตรวจสอบสถานะของ ATEJ-02	○ RUN	✓ OFF	○ OVERLOAD
AERATION EJECTOR PUMP ATEJ-03			
1. ตรวจสอบ SWITCH CIRCUIT BREAKER ATEJ-03		✓ ON	○ OFF * ~~[illegible]~~
2. ตรวจสอบ SWP CONTROL PANEL	✓ AUTO	○ MANUAL	○ OFF
3. ตรวจสอบระดับน้ำในบ่อน้ำเสีย	○ HIGH LEVEL	○ LOW LEVEL	✓ DON'T SHOW
4. ตรวจสอบสถานะของ ATEJ-03	○ RUN	✓ OFF	✓ OVERLOAD
AERATION EJECTOR PUMP ATEJ-04			
1. ตรวจสอบ SWITCH CIRCUIT BREAKER ATEJ-04		✓ ON	○ OFF
2. ตรวจสอบ SWP CONTROL PANEL	✓ AUTO	○ MANUAL	○ OFF
3. ตรวจสอบระดับน้ำในบ่อน้ำเสีย	○ HIGH LEVEL	○ LOW LEVEL	✓ DON'T SHOW
4. ตรวจสอบสถานะของ ATEJ-04	○ RUN	✓ OFF	○ OVERLOAD
AERATION EJECTOR PUMP ATEJ-05			
1. ตรวจสอบ SWITCH CIRCUIT BREAKER ATEJ-05		✓ ON	○ OFF
2. ตรวจสอบ SWP CONTROL PANEL	✓ AUTO	○ MANUAL	○ OFF
3. ตรวจสอบระดับน้ำในบ่อน้ำเสีย	○ HIGH LEVEL	○ LOW LEVEL	✓ DON'T SHOW
4. ตรวจสอบสถานะของ ATEJ-05	○ RUN	✓ OFF	○ OVERLOAD
AERATION EJECTOR PUMP ATEJ-06			
1. ตรวจสอบ SWITCH CIRCUIT BREAKER ATEJ-06		✓ ON	○ OFF
2. ตรวจสอบ SWP CONTROL PANEL	✓ AUTO	○ MANUAL	○ OFF
3. ตรวจสอบระดับน้ำในบ่อน้ำเสีย	○ HIGH LEVEL	○ LOW LEVEL	✓ DON'T SHOW
4. ตรวจสอบสถานะของ ATEJ-06	○ RUN	✓ OFF	○ OVERLOAD
AERATION EJECTOR PUMP ATEJ-07			
1. ตรวจสอบ SWITCH CIRCUIT BREAKER ATEJ-07		✓ ON	○ OFF
2. ตรวจสอบ SWP CONTROL PANEL	✓ AUTO	○ MANUAL	○ OFF
3. ตรวจสอบระดับน้ำในบ่อน้ำเสีย	○ HIGH LEVEL	○ LOW LEVEL	✓ DON'T SHOW
4. ตรวจสอบสถานะของ ATEJ-07	○ RUN	✓ OFF	○ OVERLOAD

REMARK

Inspection By: [redacted]

MedPark Hospital

PROMPT TECHNO SERVICE CO., LTD. บริษัท พร้อม เทคโน เซอร์วิส จำกัด

Inspection Daily Log sheet Wastewater Treatment (ข้างอาคาร)

พนักงานประจำกะ: M Building : MPH ประจำวันที่: 1 / 9 / 67

Inspection Daily Log sheet Effluent Pump (บ่อที่ 10 ข้างอาคาร)

EFFLUENT PUMP EFP-01			
1. ตรวจสอบ SWITCH CIRCUIT BREAKER EFP-01		✓ ON	○ OFF
2. ตรวจสอบ SWP CONTROL PANEL	✓ AUTO	○ MANUAL	○ OFF
3. ตรวจสอบระดับน้ำในบ่อน้ำเสีย	✓ HIGH LEVEL	○ LOW LEVEL	○ DON'T SHOW
4. ตรวจสอบสถานะของ EFP-01	✓ RUN	○ OFF	○ OVERLOAD
EFFLUENT PUMP EFP-02			
1. ตรวจสอบ SWITCH CIRCUIT BREAKER EFP-02		✓ ON	○ OFF
2. ตรวจสอบ SWP CONTROL PANEL	✓ AUTO	○ MANUAL	○ OFF
3. ตรวจสอบระดับน้ำในบ่อน้ำเสีย	✓ HIGH LEVEL	○ LOW LEVEL	○ DON'T SHOW
4. ตรวจสอบสถานะของ EFP-02	✓ RUN	○ OFF	○ OVERLOAD

Inspection Daily Log sheet Sewage Pump (ข้างอาคาร)

SEWAGE PUMP 1SWP-01			
1. ตรวจสอบ SWITCH CIRCUIT BREAKER 1SWP-01		✓ ON	○ OFF
2. ตรวจสอบ SWP CONTROL PANEL	✓ AUTO	○ MANUAL	○ OFF
3. ตรวจสอบระดับน้ำในบ่อน้ำเสีย	○ HIGH LEVEL	○ LOW LEVEL	✓ DON'T SHOW
4. ตรวจสอบสถานะของ 1SWP-01	○ RUN	✓ OFF	○ OVERLOAD
SEWAGE PUMP 1SWP-02			
1. ตรวจสอบ SWITCH CIRCUIT BREAKER 1SWP-02		✓ ON	○ OFF
2. ตรวจสอบ SWP CONTROL PANEL	✓ AUTO	○ MANUAL	○ OFF
3. ตรวจสอบระดับน้ำในบ่อน้ำเสีย	○ HIGH LEVEL	○ LOW LEVEL	✓ DON'T SHOW
4. ตรวจสอบสถานะของ 1SWP-02	✓ RUN	○ OFF	○ OVERLOAD
SEWAGE PUMP 1SWP-03			
1. ตรวจสอบ SWITCH CIRCUIT BREAKER 1SWP-03		✓ ON	○ OFF
2. ตรวจสอบ SWP CONTROL PANEL	✓ AUTO	○ MANUAL	○ OFF
3. ตรวจสอบระดับน้ำในบ่อน้ำเสีย	○ HIGH LEVEL	○ LOW LEVEL	✓ DON'T SHOW
4. ตรวจสอบสถานะของ 1SWP-03	○ RUN	○ OFF	✓ OVERLOAD
SEWAGE PUMP 1SWP-04			
1. ตรวจสอบ SWITCH CIRCUIT BREAKER 1SWP-04		✓ ON	○ OFF
2. ตรวจสอบ SWP CONTROL PANEL	✓ AUTO	○ MANUAL	○ OFF
3. ตรวจสอบระดับน้ำในบ่อน้ำเสีย	○ HIGH LEVEL	○ LOW LEVEL	✓ DON'T SHOW
4. ตรวจสอบสถานะของ 1SWP-04	✓ RUN	○ OFF	○ OVERLOAD

REMARK

[redacted]

MedPark Hospital

PROMPT TECHNO SERVICE CO., LTD. บริษัท พร้อม เทคโน เซอร์วิส จำกัด

Inspection Daily Log sheet Wastewater Treatment (ข้างอาคาร)

หน้างานประจำกะ A Building : MPH ประจำวันที่ 1/9/67

Inspection Daily Log sheet Effluent Pump (บ่อที่ 10 ข้างอาคาร)

EFFLUENT PUMP EFP-01				
1. ตรวจสอบ SWITCH CIRCUIT BREAKER EFP-01			✓ ON	○ OFF
2. ตรวจสอบ SWP CONTROL PANEL	✓ AUTO	○ MANUAL	○ OFF	
3. ตรวจสอบระดับน้ำในบ่อน้ำเสีย	○ HIGH LEVEL	○ LOW LEVEL	✓ DON'T SHOW	
4. ตรวจสอบสถานะของ EFP-01	○ RUN	✓ OFF	○ OVERLOAD	
EFFLUENT PUMP EFP-02				
1. ตรวจสอบ SWITCH CIRCUIT BREAKER EFP-02			✓ ON	○ OFF
2. ตรวจสอบ SWP CONTROL PANEL	✓ AUTO	○ MANUAL	○ OFF	
3. ตรวจสอบระดับน้ำในบ่อน้ำเสีย	○ HIGH LEVEL	○ LOW LEVEL	✓ DON'T SHOW	
4. ตรวจสอบสถานะของ EFP-02	○ RUN	✓ OFF	○ OVERLOAD	

Inspection Daily Log sheet Sewage Pump (ข้างอาคาร)

SEWAGE PUMP 1SWP-01				
1. ตรวจสอบ SWITCH CIRCUIT BREAKER 1SWP-01			✓ ON	○ OFF
2. ตรวจสอบ SWP CONTROL PANEL	✓ AUTO	○ MANUAL	○ OFF	
3. ตรวจสอบระดับน้ำในบ่อน้ำเสีย	○ HIGH LEVEL	○ LOW LEVEL	✓ DON'T SHOW	
4. ตรวจสอบสถานะของ 1SWP-01	○ RUN	✓ OFF	○ OVERLOAD	
SEWAGE PUMP 1SWP-02				
1. ตรวจสอบ SWITCH CIRCUIT BREAKER 1SWP-02			✓ ON	○ OFF
2. ตรวจสอบ SWP CONTROL PANEL	✓ AUTO	○ MANUAL	○ OFF	
3. ตรวจสอบระดับน้ำในบ่อน้ำเสีย	○ HIGH LEVEL	○ LOW LEVEL	✓ DON'T SHOW	
4. ตรวจสอบสถานะของ 1SWP-02	✓ RUN	○ OFF	○ OVERLOAD	
SEWAGE PUMP 1SWP-03				
1. ตรวจสอบ SWITCH CIRCUIT BREAKER 1SWP-03			✓ ON	○ OFF
2. ตรวจสอบ SWP CONTROL PANEL	✓ AUTO	○ MANUAL	○ OFF	ซ่อมแล้ว
3. ตรวจสอบระดับน้ำในบ่อน้ำเสีย	○ HIGH LEVEL	○ LOW LEVEL	✓ DON'T SHOW	
4. ตรวจสอบสถานะของ 1SWP-03	○ RUN	✓ OFF	○ OVERLOAD	
SEWAGE PUMP 1SWP-04				
1. ตรวจสอบ SWITCH CIRCUIT BREAKER 1SWP-04			✓ ON	○ OFF
2. ตรวจสอบ SWP CONTROL PANEL	✓ AUTO	○ MANUAL	○ OFF	
3. ตรวจสอบระดับน้ำในบ่อน้ำเสีย	○ HIGH LEVEL	○ LOW LEVEL	✓ DON'T SHOW	
4. ตรวจสอบสถานะของ 1SWP-04	○ RUN	✓ OFF	○ OVERLOAD	

REMARK

[redacted]

MedPark Hospital

PROMPT TECHNO SERVICE CO., LTD. บริษัท พร้อม เทคโน เซอร์วิส จำกัด

Inspection Daily Log sheet Wastewater Treatment (ข้างอาคาร)

หน้างานประจำกะ N Building : MPH ประจำวันที่ 1/9/67

Inspection Daily Log sheet Effluent Pump (บ่อที่ 10 ข้างอาคาร)

EFFLUENT PUMP EFP-01				
1. ตรวจสอบ SWITCH CIRCUIT BREAKER EFP-01			✓ ON	○ OFF
2. ตรวจสอบ SWP CONTROL PANEL	✓ AUTO	○ MANUAL	○ OFF	
3. ตรวจสอบระดับน้ำในบ่อน้ำเสีย	○ HIGH LEVEL	○ LOW LEVEL	✓ DON'T SHOW	
4. ตรวจสอบสถานะของ EFP-01	○ RUN	✓ OFF	○ OVERLOAD	
EFFLUENT PUMP EFP-02				
1. ตรวจสอบ SWITCH CIRCUIT BREAKER EFP-02			✓ ON	○ OFF
2. ตรวจสอบ SWP CONTROL PANEL	✓ AUTO	○ MANUAL	○ OFF	
3. ตรวจสอบระดับน้ำในบ่อน้ำเสีย	○ HIGH LEVEL	○ LOW LEVEL	✓ DON'T SHOW	
4. ตรวจสอบสถานะของ EFP-02	○ RUN	✓ OFF	○ OVERLOAD	

Inspection Daily Log sheet Sewage Pump (ข้างอาคาร)

SEWAGE PUMP 1SWP-01				
1. ตรวจสอบ SWITCH CIRCUIT BREAKER 1SWP-01			✓ ON	○ OFF
2. ตรวจสอบ SWP CONTROL PANEL	✓ AUTO	○ MANUAL	○ OFF	
3. ตรวจสอบระดับน้ำในบ่อน้ำเสีย	○ HIGH LEVEL	○ LOW LEVEL	✓ DON'T SHOW	
4. ตรวจสอบสถานะของ 1SWP-01	○ RUN	✓ OFF	○ OVERLOAD	
SEWAGE PUMP 1SWP-02				
1. ตรวจสอบ SWITCH CIRCUIT BREAKER 1SWP-02			✓ ON	○ OFF
2. ตรวจสอบ SWP CONTROL PANEL	✓ AUTO	○ MANUAL	○ OFF	
3. ตรวจสอบระดับน้ำในบ่อน้ำเสีย	○ HIGH LEVEL	○ LOW LEVEL	✓ DON'T SHOW	
4. ตรวจสอบสถานะของ 1SWP-02	✓ RUN	○ OFF	○ OVERLOAD	
SEWAGE PUMP 1SWP-03				
1. ตรวจสอบ SWITCH CIRCUIT BREAKER 1SWP-03			✓ ON	○ OFF
2. ตรวจสอบ SWP CONTROL PANEL	✓ AUTO	○ MANUAL	○ OFF	
3. ตรวจสอบระดับน้ำในบ่อน้ำเสีย	○ HIGH LEVEL	○ LOW LEVEL	✓ DON'T SHOW	
4. ตรวจสอบสถานะของ 1SWP-03	○ RUN	✓ OFF	✓ OVERLOAD	
SEWAGE PUMP 1SWP-04				
1. ตรวจสอบ SWITCH CIRCUIT BREAKER 1SWP-04			✓ ON	○ OFF
2. ตรวจสอบ SWP CONTROL PANEL	✓ AUTO	○ MANUAL	○ OFF	
3. ตรวจสอบระดับน้ำในบ่อน้ำเสีย	○ HIGH LEVEL	○ LOW LEVEL	✓ DON'T SHOW	
4. ตรวจสอบสถานะของ 1SWP-04	○ RUN	✓ OFF	○ OVERLOAD	

REMARK

[redacted]

MedPark Hospital

PROMPT TECHNO SERVICE CO., LTD. บริษัท พร้อม เทคโน เซอร์วิส จำกัด

Inspection Daily Log sheet wastewater treatment (ทางลงรถ B1,ข้างห้องแก๊สทางการแพทย์)

หน้างานประจำกะ M Building : MPH ประจำวันที่ 1/9/67

DRAINAGE PUMP B2DNP-05				
1. ตรวจสอบ SWITCH CIRCUIT BREAKER B2DNP-05			✓ ON	○ OFF
2. ตรวจสอบ SWP CONTROL PANEL	✓ AUTO	○ MANUAL	○ OFF	
3. ตรวจสอบระดับน้ำในบ่อน้ำเสีย	○ HIGH LEVEL	○ LOW LEVEL	✓ DON'T SHOW	
4. ตรวจสอบสถานะของ B2DNP-05	○ RUN	✓ OFF	○ OVERLOAD	
DRAINAGE PUMP B2DNP-06				
1. ตรวจสอบ SWITCH CIRCUIT BREAKER B2DNP-06			✓ ON	○ OFF
2.ตรวจสอบ SWP CONTROL PANEL	✓ AUTO	○ MANUAL	○ OFF	
3. ตรวจสอบระดับน้ำในบ่อน้ำเสีย	○ HIGH LEVEL	○ LOW LEVEL	✓ DON'T SHOW	
4. ตรวจสอบสถานะของ B2DNP-06	○ RUN	✓ OFF	○ OVERLOAD	
DRAINAGE PUMP B2DNP-07				
1. ตรวจสอบตรวจสอบ SWITCH CIRCUIT BREAKER B2DNP-07			✓ ON	○ OFF
2. ตรวจสอบ SWP CONTROL PANEL	✓ AUTO	○ MANUAL	○ OFF	
3. ตรวจสอบระดับน้ำในบ่อน้ำเสีย	○ HIGH LEVEL	○ LOW LEVEL	✓ DON'T SHOW	
4. ตรวจสอบสถานะของ B2DNP-07	○ RUN	✓ OFF	○ OVERLOAD	
DRAINAGE PUMP B2DNP-08				
1. ตรวจสอบ SWITCH CIRCUIT BREAKER B2DNP-08			✓ ON	○ OFF
2. ตรวจสอบ SWP CONTROL PANEL	✓ AUTO	○ MANUAL	○ OFF	
3. ตรวจสอบระดับน้ำในบ่อน้ำเสีย	○ HIGH LEVEL	○ LOW LEVEL	✓ DON'T SHOW	
4. สถานะของ B2DNP-08	○ RUN	✓ OFF	○ OVERLOAD	
KITCHEN WATER PUMP B2KWP-03				
1. ตรวจสอบ SWITCH CIRCUIT BREAKER B2KWP-03			✓ ON	○ OFF
2. ตรวจสอบ SWP CONTROL PANEL	✓ AUTO	○ MANUAL	○ OFF	
3. ตรวจสอบระดับน้ำในบ่อน้ำเสีย	○ HIGH LEVEL	○ LOW LEVEL	✓ DON'T SHOW	
4. ตรวจสอบสถานะของ B2KWP-03	○ RUN	✓ OFF	○ OVERLOAD	
KITCHEN WATER PUMP B2KWP-04				
1. ตรวจสอบ SWITCH CIRCUIT BREAKER B2KWP-04			✓ ON	○ OFF
2. ตรวจสอบ SWP CONTROL PANEL	✓ AUTO	○ MANUAL	○ OFF	
3. ตรวจสอบระดับน้ำในบ่อน้ำเสีย	○ HIGH LEVEL	○ LOW LEVEL	✓ DON'T SHOW	
4. ตรวจสอบสถานะของ B2KWP-04	○ RUN	✓ OFF	○ OVERLOAD	
SEWAGE PUMP B2SWP-03				
1. ตรวจสอบ SWITCH CIRCUIT BREAKER B2SWP-03			✓ ON	○ OFF
2. ตรวจสอบ SWP CONTROL PANEL	✓ AUTO	○ MANUAL	○ OFF	
3. ตรวจสอบระดับน้ำในบ่อน้ำเสีย	○ HIGH LEVEL	○ LOW LEVEL	✓ DON'T SHOW	
4. สถานะของ B2SWP-03	○ RUN	✓ OFF	○ OVERLOAD	
SEWAGE PUMP B2SWP-04				
1. ตรวจสอบ SWITCH CIRCUIT BREAKER B2SWP-04			✓ ON	○ OFF
2. ตรวจสอบ SWP CONTROL PANEL	✓ AUTO	○ MANUAL	○ OFF	
3. ตรวจสอบระดับน้ำในบ่อน้ำเสีย	○ HIGH LEVEL	○ LOW LEVEL	✓ DON'T SHOW	
4. ตรวจสอบสถานะของ B2SWP-04	○ RUN	✓ OFF	○ OVERLOAD	

REMARK

[redacted]

MedPark Hospital

PROMPT TECHNO SERVICE CO., LTD. บริษัท พร้อม เทคโน เซอร์วิส จำกัด

Inspection Daily Log sheet wastewater treatment (ทางลงรถ B1,ข้างห้องแก๊สทางการแพทย์)

หน้างานประจำกะ B Building : MPH ประจำวันที่ 1/9/67

DRAINAGE PUMP B2DNP-05				
1. ตรวจสอบ SWITCH CIRCUIT BREAKER B2DNP-05			✓ ON	○ OFF
2. ตรวจสอบ SWP CONTROL PANEL	✓ AUTO	○ MANUAL	○ OFF	
3. ตรวจสอบระดับน้ำในบ่อน้ำเสีย	○ HIGH LEVEL	○ LOW LEVEL	✓ DON'T SHOW	
4. ตรวจสอบสถานะของ B2DNP-05	○ RUN	✓ OFF	○ OVERLOAD	
DRAINAGE PUMP B2DNP-06				
1. ตรวจสอบ SWITCH CIRCUIT BREAKER B2DNP-06			✓ ON	○ OFF
2.ตรวจสอบ SWP CONTROL PANEL	○ AUTO	○ MANUAL	○ OFF	
3. ตรวจสอบระดับน้ำในบ่อน้ำเสีย	○ HIGH LEVEL	○ LOW LEVEL	✓ DON'T SHOW	
4. ตรวจสอบสถานะของ B2DNP-06	○ RUN	✓ OFF	○ OVERLOAD	
DRAINAGE PUMP B2DNP-07				
1. ตรวจสอบตรวจสอบ SWITCH CIRCUIT BREAKER B2DNP-07			✓ ON	○ OFF
2. ตรวจสอบ SWP CONTROL PANEL	✓ AUTO	○ MANUAL	○ OFF	
3. ตรวจสอบระดับน้ำในบ่อน้ำเสีย	○ HIGH LEVEL	○ LOW LEVEL	✓ DON'T SHOW	
4. ตรวจสอบสถานะของ B2DNP-07	○ RUN	✓ OFF	○ OVERLOAD	
DRAINAGE PUMP B2DNP-08				
1. ตรวจสอบ SWITCH CIRCUIT BREAKER B2DNP-08			✓ ON	○ OFF
2. ตรวจสอบ SWP CONTROL PANEL	✓ AUTO	○ MANUAL	○ OFF	
3. ตรวจสอบระดับน้ำในบ่อน้ำเสีย	○ HIGH LEVEL	○ LOW LEVEL	✓ DON'T SHOW	
4. สถานะของ B2DNP-08	○ RUN	✓ OFF	○ OVERLOAD	
KITCHEN WATER PUMP B2KWP-03				
1. ตรวจสอบ SWITCH CIRCUIT BREAKER B2KWP-03			✓ ON	○ OFF
2. ตรวจสอบ SWP CONTROL PANEL	○ AUTO	○ MANUAL	○ OFF	
3. ตรวจสอบระดับน้ำในบ่อน้ำเสีย	○ HIGH LEVEL	○ LOW LEVEL	✓ DON'T SHOW	
4. ตรวจสอบสถานะของ B2KWP-03	○ RUN	✓ OFF	○ OVERLOAD	
KITCHEN WATER PUMP B2KWP-04				
1. ตรวจสอบ SWITCH CIRCUIT BREAKER B2KWP-04			✓ ON	○ OFF
2. ตรวจสอบ SWP CONTROL PANEL	○ AUTO	○ MANUAL	○ OFF	
3. ตรวจสอบระดับน้ำในบ่อน้ำเสีย	○ HIGH LEVEL	○ LOW LEVEL	✓ DON'T SHOW	
4. ตรวจสอบสถานะของ B2KWP-04	○ RUN	✓ OFF	○ OVERLOAD	
SEWAGE PUMP B2SWP-03				
1. ตรวจสอบ SWITCH CIRCUIT BREAKER B2SWP-03			✓ ON	○ OFF
2. ตรวจสอบ SWP CONTROL PANEL	✓ AUTO	○ MANUAL	○ OFF	
3. ตรวจสอบระดับน้ำในบ่อน้ำเสีย	○ HIGH LEVEL	○ LOW LEVEL	✓ DON'T SHOW	
4. สถานะของ B2SWP-03	○ RUN	✓ OFF	○ OVERLOAD	
SEWAGE PUMP B2SWP-04				
1. ตรวจสอบ SWITCH CIRCUIT BREAKER B2SWP-04			✓ ON	○ OFF
2. ตรวจสอบ SWP CONTROL PANEL	○ AUTO	○ MANUAL	○ OFF	
3. ตรวจสอบระดับน้ำในบ่อน้ำเสีย	○ HIGH LEVEL	○ LOW LEVEL	✓ DON'T SHOW	
4. ตรวจสอบสถานะของ B2SWP-04	○ RUN	✓ OFF	○ OVERLOAD	

REMARK

[redacted]

MedPark Hospital

PROMPT TECHNO SERVICE CO., LTD. บริษัท พร้อม เทคโน เซอร์วิส จำกัด

Inspection Daily Log sheet wastewater treatment (ทางลงรถ B1,ข้างห้องแก๊สทางการแพทย์)

พนักงานประจำกะ N Building : MPH ประจำวันที่ 1 / 9 / 67

DRAINAGE PUMP B2DNP-05			
1. ตรวจสอบ SWITCH CIRCUIT BREAKER B2DNP-05		✓ ON	○ OFF
2. ตรวจสอบ SWP CONTROL PANEL	✓ AUTO	○ MANUAL	○ OFF
3. ตรวจสอบระดับน้ำในบ่อน้ำเสีย	○ HIGH LEVEL	✓ LOW LEVEL	○ DON'T SHOW
4. ตรวจสอบสถานะของ B2DNP-05	○ RUN	✓ OFF	○ OVERLOAD
DRAINAGE PUMP B2DNP-06			
1. ตรวจสอบ SWITCH CIRCUIT BREAKER B2DNP-06		✓ ON	○ OFF
2.ตรวจสอบ SWP CONTROL PANEL	✓ AUTO	○ MANUAL	○ OFF
3. ตรวจสอบระดับน้ำในบ่อน้ำเสีย	○ HIGH LEVEL	✓ LOW LEVEL	○ DON'T SHOW
4. ตรวจสอบสถานะของ B2DNP-06	○ RUN	✓ OFF	○ OVERLOAD
DRAINAGE PUMP B2DNP-07			
1. ตรวจสอบตรวจสอบ SWITCH CIRCUIT BREAKER B2DNP-07		✓ ON	○ OFF
2. ตรวจสอบ SWP CONTROL PANEL	✓ AUTO	○ MANUAL	○ OFF
3. ตรวจสอบระดับน้ำในบ่อน้ำเสีย	○ HIGH LEVEL	○ LOW LEVEL	✓ DON'T SHOW
4. ตรวจสอบสถานะของ B2DNP-07	○ RUN	✓ OFF	○ OVERLOAD
DRAINAGE PUMP B2DNP-08			
1. ตรวจสอบ SWITCH CIRCUIT BREAKER B2DNP-08		✓ ON	○ OFF
2. ตรวจสอบ SWP CONTROL PANEL	✓ AUTO	○ MANUAL	○ OFF
3. ตรวจสอบระดับน้ำในบ่อน้ำเสีย	○ HIGH LEVEL	○ LOW LEVEL	✓ DON'T SHOW
4. สถานะของ B2DNP-08	○ RUN	✓ OFF	○ OVERLOAD
KITCHEN WATER PUMP B2KWP-03			
1. ตรวจสอบ SWITCH CIRCUIT BREAKER B2KWP-03		✓ ON	○ OFF
2. ตรวจสอบ SWP CONTROL PANEL	✓ AUTO	○ MANUAL	○ OFF
3. ตรวจสอบระดับน้ำในบ่อน้ำเสีย	○ HIGH LEVEL	○ LOW LEVEL	✓ DON'T SHOW
4. ตรวจสอบสถานะของ B2KWP-03	○ RUN	✓ OFF	○ OVERLOAD
KITCHEN WATER PUMP B2KWP-04			
1. ตรวจสอบ SWITCH CIRCUIT BREAKER B2KWP-04		✓ ON	○ OFF
2. ตรวจสอบ SWP CONTROL PANEL	✓ AUTO	○ MANUAL	○ OFF
3. ตรวจสอบระดับน้ำในบ่อน้ำเสีย	○ HIGH LEVEL	○ LOW LEVEL	✓ DON'T SHOW
4. ตรวจสอบสถานะของ B2KWP-04	○ RUN	✓ OFF	✓ OVERLOAD
SEWAGE PUMP B2SWP-03			
1. ตรวจสอบ SWITCH CIRCUIT BREAKER B2SWP-03		✓ ON	○ OFF
2. ตรวจสอบ SWP CONTROL PANEL	✓ AUTO	○ MANUAL	○ OFF
3. ตรวจสอบระดับน้ำในบ่อน้ำเสีย	○ HIGH LEVEL	✓ LOW LEVEL	○ DON'T SHOW
4. สถานะของ B2SWP-03	○ RUN	✓ OFF	○ OVERLOAD
SEWAGE PUMP B2SWP-04			
1. ตรวจสอบ SWITCH CIRCUIT BREAKER B2SWP-04		✓ ON	○ OFF
2. ตรวจสอบ SWP CONTROL PANEL	✓ AUTO	○ MANUAL	○ OFF
3. ตรวจสอบระดับน้ำในบ่อน้ำเสีย	○ HIGH LEVEL	✓ LOW LEVEL	○ DON'T SHOW
4. ตรวจสอบสถานะของ B2SWP-04	○ RUN	✓ OFF	○ OVERLOAD

REMARK

[redacted]

10/14

MedPark Hospital

PROMPT TECHNO SERVICE CO., LTD. บริษัท พร้อม เทคโน เซอร์วิส จำกัด

Inspection Daily Log sheet wastewater treatment (ลานจอดรถจักรยานยนต์ B2)

พนักงานประจำกะ M Building : MPH ประจำวันที่ 1 / 9 / 67

DRAINAGE PUMP B2DNP-03			
1. ตรวจสอบ SWITCH CIRCUIT BREAKER B2DNP-03		✓ ON	○ OFF
2. ตรวจสอบ SWP CONTROL PANEL	✓ AUTO	○ MANUAL	○ OFF
3. ตรวจสอบ ระดับน้ำในบ่อน้ำเสีย	○ HIGH LEVEL	○ LOW LEVEL	✓ DON'T SHOW
4. ตรวจสอบสถานะของ B2DNP-03	○ RUN	✓ OFF	○ OVERLOAD
DRAINAGE PUMP B2DNP-04			
1. ตรวจสอบ SWITCH CIRCUIT BREAKER B2DNP-04		✓ ON	○ OFF
2. ตรวจสอบ SWP CONTROL PANEL	✓ AUTO	○ MANUAL	○ OFF
3. ตรวจสอบ ระดับน้ำในบ่อน้ำเสีย	○ HIGH LEVEL	○ LOW LEVEL	✓ DON'T SHOW
4. ตรวจสอบสถานะของ B2DNP-04	○ RUN	✓ OFF	○ OVERLOAD
SEWAGE PUMP B2SWP-01			
1. ตรวจสอบ SWITCH CIRCUIT BREAKER B2SWP-01		✓ ON	○ OFF
2. ตรวจสอบ SWP CONTROL PANEL	✓ AUTO	○ MANUAL	○ OFF
3. ตรวจสอบระดับน้ำในบ่อน้ำเสีย	○ HIGH LEVEL	✓ LOW LEVEL	○ DON'T SHOW
4. ตรวจสอบสถานะของ B2SWP-01	○ RUN	✓ OFF	○ OVERLOAD
SEWAGE PUMP B2SWP-02			
1. ตรวจสอบ SWITCH CIRCUIT BREAKER B2SWP-02		✓ ON	○ OFF
2. ตรวจสอบ SWP CONTROL PANEL	✓ AUTO	○ MANUAL	○ OFF
3. ตรวจสอบ ระดับน้ำในบ่อน้ำเสีย	○ HIGH LEVEL	✓ LOW LEVEL	○ DON'T SHOW
4. ตรวจสอบสถานะของ B2SWP-02	○ RUN	✓ OFF	○ OVERLOAD
KITCHEN WATER PUMP B2KWP-01			
1. ตรวจสอบ SWITCH CIRCUIT BREAKER B2KWP-01		✓ ON	○ OFF
2. ตรวจสอบ SWP CONTROL PANEL	✓ AUTO	○ MANUAL	○ OFF
3. ตรวจสอบ ระดับน้ำในบ่อน้ำเสีย	○ HIGH LEVEL	✓ LOW LEVEL	○ DON'T SHOW
4. ตรวจสอบสถานะของ B2KWP-01	○ RUN	✓ OFF	✓ OVERLOAD
KITCHEN WATER PUMP B2KWP-02			
1. ตรวจสอบ SWITCH CIRCUIT BREAKER B2KWP-02		✓ ON	○ OFF
2. ตรวจสอบ SWP CONTROL PANEL	✓ AUTO	○ MANUAL	○ OFF
3. ตรวจสอบ ระดับน้ำในบ่อน้ำเสีย	○ HIGH LEVEL	✓ LOW LEVEL	○ DON'T SHOW
4. ตรวจสอบสถานะของ B2KWP-02	○ RUN	✓ OFF	✓ OVERLOAD

REMARK

[redacted]

9/14

MedPark Hospital

PROMPT TECHNO SERVICE CO., LTD. บริษัท พร้อม เทคโน เซอร์วิส จำกัด

Inspection Daily Log sheet wastewater treatment (ลานจอดรถจักรยานยนต์ B2)

พนักงานประจำกะ A Building : MPH ประจำวันที่ 1 / 9 / 67

DRAINAGE PUMP B2DNP-03			
1. ตรวจสอบ SWITCH CIRCUIT BREAKER B2DNP-03		✓ ON	○ OFF
2. ตรวจสอบ SWP CONTROL PANEL	✓ AUTO	○ MANUAL	○ OFF
3. ตรวจสอบ ระดับน้ำในบ่อน้ำเสีย	○ HIGH LEVEL	○ LOW LEVEL	✓ DON'T SHOW
4. ตรวจสอบสถานะของ B2DNP-03	○ RUN	✓ OFF	○ OVERLOAD
DRAINAGE PUMP B2DNP-04			
1. ตรวจสอบ SWITCH CIRCUIT BREAKER B2DNP-04		✓ ON	○ OFF
2. ตรวจสอบ SWP CONTROL PANEL	○ AUTO	○ MANUAL	○ OFF
3. ตรวจสอบ ระดับน้ำในบ่อน้ำเสีย	○ HIGH LEVEL	○ LOW LEVEL	✓ DON'T SHOW
4. ตรวจสอบสถานะของ B2DNP-04	○ RUN	✓ OFF	○ OVERLOAD
SEWAGE PUMP B2SWP-01			
1. ตรวจสอบ SWITCH CIRCUIT BREAKER B2SWP-01		✓ ON	○ OFF
2. ตรวจสอบ SWP CONTROL PANEL	✓ AUTO	○ MANUAL	○ OFF
3. ตรวจสอบระดับน้ำในบ่อน้ำเสีย	○ HIGH LEVEL	○ LOW LEVEL	✓ DON'T SHOW
4. ตรวจสอบสถานะของ B2SWP-01	✓ RUN	○ OFF	○ OVERLOAD
SEWAGE PUMP B2SWP-02			
1. ตรวจสอบ SWITCH CIRCUIT BREAKER B2SWP-02		✓ ON	○ OFF
2. ตรวจสอบ SWP CONTROL PANEL	✓ AUTO	○ MANUAL	○ OFF
3. ตรวจสอบ ระดับน้ำในบ่อน้ำเสีย	○ HIGH LEVEL	○ LOW LEVEL	✓ DON'T SHOW
4. ตรวจสอบสถานะของ B2SWP-02	○ RUN	✓ OFF	○ OVERLOAD
KITCHEN WATER PUMP B2KWP-01			
1. ตรวจสอบ SWITCH CIRCUIT BREAKER B2KWP-01		✓ ON	○ OFF
2. ตรวจสอบ SWP CONTROL PANEL	○ AUTO	○ MANUAL	○ OFF
3. ตรวจสอบ ระดับน้ำในบ่อน้ำเสีย	○ HIGH LEVEL	✓ LOW LEVEL	○ DON'T SHOW
4. ตรวจสอบสถานะของ B2KWP-01	○ RUN	✓ OFF	○ OVERLOAD
KITCHEN WATER PUMP B2KWP-02			
1. ตรวจสอบ SWITCH CIRCUIT BREAKER B2KWP-02		✓ ON	○ OFF
2. ตรวจสอบ SWP CONTROL PANEL	✓ AUTO	○ MANUAL	○ OFF
3. ตรวจสอบ ระดับน้ำในบ่อน้ำเสีย	○ HIGH LEVEL	✓ LOW LEVEL	✓ DON'T SHOW
4. ตรวจสอบสถานะของ B2KWP-02	○ RUN	✓ OFF	○ OVERLOAD

REMARK

[redacted]

9/14

MedPark Hospital

PROMPT TECHNO SERVICE CO., LTD. บริษัท พร้อม เทคโน เซอร์วิส จำกัด

Inspection Daily Log sheet wastewater treatment (ลานจอดรถจักรยานยนต์ B2)

พนักงานประจำกะ N Building : MPH ประจำวันที่ 1 / 9 / 67

DRAINAGE PUMP B2DNP-03			
1. ตรวจสอบ SWITCH CIRCUIT BREAKER B2DNP-03		✓ ON	○ OFF
2. ตรวจสอบ SWP CONTROL PANEL	✓ AUTO	○ MANUAL	○ OFF
3. ตรวจสอบ ระดับน้ำในบ่อน้ำเสีย	○ HIGH LEVEL	○ LOW LEVEL	✓ DON'T SHOW
4. ตรวจสอบสถานะของ B2DNP-03	○ RUN	✓ OFF	○ OVERLOAD
DRAINAGE PUMP B2DNP-04			
1. ตรวจสอบ SWITCH CIRCUIT BREAKER B2DNP-04		✓ ON	○ OFF
2. ตรวจสอบ SWP CONTROL PANEL	✓ AUTO	○ MANUAL	○ OFF
3. ตรวจสอบ ระดับน้ำในบ่อน้ำเสีย	○ HIGH LEVEL	○ LOW LEVEL	✓ DON'T SHOW
4. ตรวจสอบสถานะของ B2DNP-04	○ RUN	✓ OFF	○ OVERLOAD
SEWAGE PUMP B2SWP-01			
1. ตรวจสอบ SWITCH CIRCUIT BREAKER B2SWP-01		✓ ON	○ OFF
2. ตรวจสอบ SWP CONTROL PANEL	✓ AUTO	○ MANUAL	○ OFF
3. ตรวจสอบระดับน้ำในบ่อน้ำเสีย	○ HIGH LEVEL	○ LOW LEVEL	✓ DON'T SHOW
4. ตรวจสอบสถานะของ B2SWP-01	○ RUN	✓ OFF	○ OVERLOAD
SEWAGE PUMP B2SWP-02			
1. ตรวจสอบ SWITCH CIRCUIT BREAKER B2SWP-02		✓ ON	○ OFF
2. ตรวจสอบ SWP CONTROL PANEL	✓ AUTO	○ MANUAL	○ OFF
3. ตรวจสอบ ระดับน้ำในบ่อน้ำเสีย	○ HIGH LEVEL	○ LOW LEVEL	✓ DON'T SHOW
4. ตรวจสอบสถานะของ B2SWP-02	○ RUN	✓ OFF	○ OVERLOAD
KITCHEN WATER PUMP B2KWP-01			
1. ตรวจสอบ SWITCH CIRCUIT BREAKER B2KWP-01		✓ ON	○ OFF
2. ตรวจสอบ SWP CONTROL PANEL	✓ AUTO	○ MANUAL	○ OFF
3. ตรวจสอบ ระดับน้ำในบ่อน้ำเสีย	○ HIGH LEVEL	✓ LOW LEVEL	○ DON'T SHOW
4. ตรวจสอบสถานะของ B2KWP-01	○ RUN	✓ OFF	✓ OVERLOAD
KITCHEN WATER PUMP B2KWP-02			
1. ตรวจสอบ SWITCH CIRCUIT BREAKER B2KWP-02		✓ ON	○ OFF
2. ตรวจสอบ SWP CONTROL PANEL	✓ AUTO	○ MANUAL	○ OFF
3. ตรวจสอบ ระดับน้ำในบ่อน้ำเสีย	○ HIGH LEVEL	✓ LOW LEVEL	○ DON'T SHOW
4. ตรวจสอบสถานะของ B2KWP-02	○ RUN	✓ OFF	✓ OVERLOAD

REMARK

[redacted]

9/14

ภาคผนวก ค-2

ทส1 และ ทส2

แบบ ทส. ๑

แบบบันทึกรายละเอียดของสถิติและข้อมูลซึ่งแสดงผลการทำงานของระบบบำบัดน้ำเสีย ของแหล่งกำเนิดมลพิษ

แหล่งกำเนิดมลพิษ ตั้งอยู่เลขที่ 3333 หมู่ที่ - ซอย -

ถนน [illegible] แขวง/ตำบล [illegible] เขต/อำเภอ [illegible]

จังหวัด [illegible] โทรศัพท์ 02-333-3333 โทรสาร

มี [redacted] เป็นเจ้าของหรือผู้ครอบครองแหล่งกำเนิดมลพิษ

ประกอบกิจการประเภท โรงพยาบาล

ใบอนุญาตเลขที่ (ถ้ามี) 10201008463 ออกให้โดย กรมควบคุมมลพิษ หมดอายุ

ซึ่งมีแผนผังแสดงการทำงานของระบบบำบัดน้ำเสีย ดังนี้

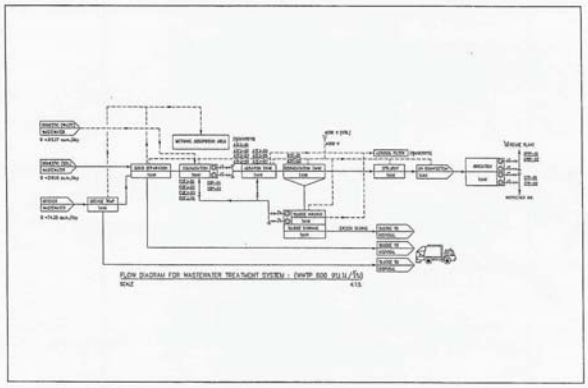

ได้จัดเก็บสถิติและข้อมูลแสดงผลการทำงานของระบบบำบัดน้ำเสียปรากฏตามตาราง ดังนี้

แบบ ทส. 2

รายงานสรุปผลการทำงานของระบบบำบัดน้ำเสีย

ชื่อแหล่งกำเนิดมลพิษ : Medpark Hospital

แหล่งกำเนิดมลพิษ ตั้งอยู่เลขที่ : 3333 หมู่ที่ : ซอย :

ถนน : แขวง/ตำบล : คลองเตย เขต/ตำบล : เขตคลองเตย

จังหวัด : กรุงเทพมหานคร โทรศัพท์ : 020233333 โทรสาร :

มี : เป็นเจ้าของหรือผู้ครอบครองแหล่งกำเนิดมลพิษ

ประกอบกิจการประเภท : โรงพยาบาล

ประเภทย่อย : ประเภท ก ตั้งแต่ 30 เตียง ขึ้นไป ระบุจำนวนเตียง : 239

สังกัด : สังกัดกระทรวงสาธารณสุข

ใบอนุญาตเลขที่ (ถ้ามี) : 10201008463 ออกให้โดย : กระทรวงสาธารณะสุข หมดอายุ : วว/ดด/ปปปป

ในการนี้ ขอรายงานสรุปผลการทำงานของระบบบำบัดน้ำเสีย ของแหล่งกำเนิดมลพิษสำหรับ เดือน กรกฎาคม พ.ศ. 2567 ตามที่ได้กำหนดในมาตรา 80 แห่งพระราชบัญญัติส่งเสริมและรักษาคุณภาพสิ่งแวดล้อมแห่งชาติ พ.ศ. 2535 ในฐานะ

ลงชื่อ [redacted] ของหรือผู้ครอบครองแหล่งกำเนิดมลพิษ

ลงชื่อ _____ ผู้ควบคุมระบบบำบัดน้ำเสีย

ใบอนุญาตเลขที่ _____ หมดอายุ _____

ออกให้โดย _____

ลงชื่อ _____ ผู้รับจ้างให้บริการบำบัดน้ำเสีย

ใบอนุญาตเลขที่ _____ หมดอายุ _____

ออกให้โดย _____

2. ข้อมูลเกี่ยวกับระบบน้ำเสีย และแหล่งรองรับน้ำทิ้ง

(1) ประเภท / ชนิดของระบบบำบัดน้ำเสีย ความสามารถในการบำบัดน้ำเสีย

(2) การทำงานของระบบบำบัดน้ำเสีย [X] แบบต่อเนื่อง 24 ชั่วโมง/วัน

[ ] แบบไม่ต่อเนื่อง (ระบุ)

(3) อุปกรณ์และเครื่องมือที่ใช้ในระบบบำบัดน้ำเสีย [X] เครื่องสูบน้ำ [X] ระบบเติมอากาศ

[ ] เครื่องกวน/ผสมน้ำเสีย [ ] เครื่องกวน/ผสมสารเคมี

[X] เครื่องสูบตะกอน [ ] อื่นๆ

[ ] อื่นๆ

[ ] อื่นๆ

(4) แหล่งรองรับน้ำทิ้ง (ระบุ) ท่อน้ำทิ้ง สาธารณะ ของ กทม.

(5) วิธีจัดการตะกอนที่เกิดขึ้นจากระบบบำบัดน้ำเสียและวิธีการกำจัด จ้างดูดสิ่งปฏิกูลทุก 1 ปี

3. สรุปผลการทำงานของระบบบำบัดน้ำเสียเป็นรายเดือน

(1) ปริมาณการใช้ไฟฟ้าของระบบบำบัดน้ำเสีย (หน่วย) 22,050.000 หน่วย

(2) ปริมาณน้ำใช้ในทุกกิจกรรมของแหล่งกำเนิดมลพิษ (ลบ.ม.) 13,555.000 ลบ.ม.

(3) ปริมาณน้ำเสียที่เข้าระบบบำบัดน้ำเสีย (ลบ.ม.) 10,844.000 ลบ.ม.

(4) การระบายน้ำทิ้งจากระบบบำบัดน้ำเสีย [X] ระบายทุกวัน

[ ] ระบายบางวัน (ระบุจำนวนวันที่ระบาย) วัน

[ ] ไม่ระบายเลย

(5) ปริมาณสารเคมี หรือสารสกัดชีวภาพที่ใช้ ปริมาณ หน่วย

1. เติม EM จุลินทรีย์ 125.000 กิโลกรัม

(6) การทำงานของระบบบำบัดน้ำเสีย

ระบบบำบัดน้ำเสีย [X] ปกติ [ ] ผิดปกติ

เครื่องสูบน้ำ [X] ปกติ [ ] ผิดปกติ

ระบบเติมอากาศ [X] ปกติ [ ] ผิดปกติ

เครื่องสูบตะกอน [X] ปกติ [ ] ผิดปกติ

(7) ปริมาณตะกอนส่วนเกินที่เกิดขึ้นจากระบบบำบัดน้ำเสียที่นำไปกำจัด 0.00 กิโลกรัม

(8) ปัญหา อุปสรรค และแนวทางแก้ไข

คำเตือน ๑. เจ้าของหรือผู้ครอบครองแหล่งกำเนิดมลพิษ ผู้ควบคุมระบบบำบัดน้ำเสีย หรือผู้รับจ้างให้บริการบำบัดน้ำเสียผู้ใดไม่จัดเก็บสถิติ ข้อมูล หรือไม่ทำบันทึกหรือรายงานตามมาตรา ๘๐ ต้องระวางโทษจำคุกไม่เกินหนึ่งเดือน หรือปรับไม่เกินหนึ่งหมื่นบาท หรือทั้งจำทั้งปรับตามมาตรา ๑๐๖

๒. ผู้ควบคุมระบบบำบัดน้ำเสียหรือผู้รับจ้างให้บริการบำบัดน้ำเสียผู้ใดทำบันทึกหรือรายงานโดยแสดงข้อความอันเป็นเท็จ ต้องระวางโทษจำคุกไม่เกินหนึ่งปี หรือปรับไม่เกินหนึ่งแสนบาท หรือทั้งจำทั้งปรับตามมาตรา ๑๐๗

| สถิติและข้อมูลซึ่งกำเนิดมลพิษ | | |

แบบ ทส. ๒

รายงานสรุปผลการทำงานของระบบบำบัดน้ำเสีย

๑. ข้อมูลทั่วไป

แหล่งกำเนิดมลพิษ ตั้งอยู่เลขที่ 3333 หมู่ที่ - ซอย -
ถนน ตรงดที่ 4 แขวง/ตำบล คลองเตย เขต/อำเภอ คลองเตย
จังหวัด กทม. โทรศัพท์ 02-223-3333 โทรสาร - มี
[redacted] เป็นเจ้าของหรือผู้ครอบครองแหล่งกำเนิดมลพิษ ประกอบกิจการประเภท โรงแรมขนาดใหญ่ ใบอนุญาตเลขที่ (ถ้ามี) 1020010044 63 ออกให้โดย กรุงเทพมหานคร หมดอายุ

ในการนี้ขอรายงานสรุปผลการทำงานของระบบบำบัดน้ำเสียของแหล่งกำเนิดมลพิษสำหรับเดือน กรกฎาคม พ.ศ. 2567 ตามที่ได้กำหนดในมาตรา ๘๐ แห่งพระราชบัญญัติส่งเสริมและรักษาคุณภาพสิ่งแวดล้อมแห่งชาติ พ.ศ. ๒๕๓๕ ในฐานะ

[redacted] เจ้าของหรือผู้ครอบครองแหล่งกำเนิดมลพิษ
([redacted])
..... ผู้ควบคุมระบบบำบัดน้ำเสีย
(.....)
ใบอนุญาตเลขที่ ..... หมดอายุ .....
ออกให้โดย .....
..... ผู้รับจ้างให้บริการบำบัดน้ำเสีย
(.....)
ใบอนุญาตเลขที่ ..... หมดอายุ .....
ออกให้โดย .....

๒. ข้อมูลเกี่ยวกับระบบบำบัดน้ำเสีย และแหล่งรองรับน้ำทิ้ง

(๑) ประเภท/ชนิดของระบบบำบัดน้ำเสีย Activated Sludge Process
ความสามารถในการรองรับน้ำเสียของระบบบำบัดน้ำเสีย 600 ลบ.ม./วัน

(๒) การทำงานของระบบบำบัดน้ำเสีย ☑ แบบต่อเนื่อง 24 ชั่วโมง/วัน
☐ แบบไม่ต่อเนื่อง (ระบุ) .....

(๓) อุปกรณ์และเครื่องมือที่ใช้ในระบบบำบัดน้ำเสีย ☐ เครื่องสูบน้ำ ☐ เครื่องเติมอากาศ
☐ เครื่องกวนผสมน้ำเสีย ☐ เครื่องกวนผสมสารเคมี
☐ เครื่องสูบตะกอน ☐ อื่น ๆ (ระบุ) .....

(๔) แหล่งรองรับน้ำทิ้ง (ระบุ) ระบบน้ำสาธารณะ

(๕) วิธีจัดการตะกอนที่เกิดขึ้นจากระบบบำบัดน้ำเสียและวิธีการกำจัด สูบ

หมายเหตุ ๑. ให้กรอกสถิติและข้อมูลเฉพาะในกรณีที่มีสถิติและข้อมูลนั้น ๆ ในแต่ละวัน
๒. ในกรณีระบบบำบัดน้ำเสียที่มีการติดตั้งเครื่องตรวจวัดคุณภาพน้ำทิ้งแบบอัตโนมัติให้แนบผลการตรวจวัดคุณภาพน้ำทิ้งทุกวันแยกตามพารามิเตอร์ที่ตรวจวัด และทำการสรุปผลเป็นสถิติและข้อมูลรายเดือน

ขอรับรองว่าการบันทึกสถิติและข้อมูลตามตารางข้างต้นถูกต้องทุกประการ
[redacted] เจ้าของหรือผู้ครอบครองแหล่งกำเนิดมลพิษ
([redacted])
..... ผู้ควบคุมระบบบำบัดน้ำเสีย
(.....)
ใบอนุญาตเลขที่ ..... หมดอายุ .....
ออกให้โดย .....
..... ผู้รับจ้างให้บริการบำบัดน้ำเสีย
(.....)
ใบอนุญาตเลขที่ ..... หมดอายุ .....
ออกให้โดย .....

๓. สรุปผลการทำงานของระบบบำบัดน้ำเสียเป็นรายเดือน

(๑) ปริมาณการใช้ไฟฟ้าของระบบบำบัดน้ำเสีย (หน่วย) 22,050
(๒) ปริมาณน้ำใช้ทุกกิจกรรมในแหล่งกำเนิดมลพิษ (ลบ.ม.) 12,555
(๓) ปริมาณน้ำเสียที่เข้าระบบบำบัดน้ำเสีย (ลบ.ม.) 10,844
(๔) การระบายน้ำทิ้งจากระบบบำบัดน้ำเสีย .....
(๕) ปริมาณสารเคมีหรือสารสกัดชีวภาพที่ใช้ (ลิตรหรือกิโลกรัม) .....
(๖) การทำงานของระบบบำบัดน้ำเสียและอุปกรณ์
- ระบบบำบัดน้ำเสีย ☑ ปกติ ☐ ผิดปกติ (ระบุ) .....
- เครื่องสูบน้ำ ☑ ปกติ ☐ ผิดปกติ (ระบุ) .....
- เครื่องเติมอากาศ ☑ ปกติ ☐ ผิดปกติ (ระบุ) .....
- เครื่องกวนผสมน้ำเสีย ☑ ปกติ ☐ ผิดปกติ (ระบุ) .....
- เครื่องกวนผสมสารเคมี ☑ ปกติ ☐ ผิดปกติ (ระบุ) .....
- เครื่องสูบตะกอน ☐ ปกติ ☐ ผิดปกติ (ระบุ) .....
- อื่นๆ..... ☐ ปกติ ☐ ผิดปกติ (ระบุ) .....

(๗) ปริมาณตะกอนส่วนเกินจากระบบบำบัดน้ำเสียที่นำไปกำจัด (ลบ.ม.) .....
(๘) ปัญหา อุปสรรค และแนวทางแก้ไข .....
.....

คำเตือน ๑. เจ้าของหรือผู้ครอบครองแหล่งกำเนิดมลพิษ ผู้ควบคุมระบบบำบัดน้ำเสีย หรือผู้รับจ้างให้บริการบำบัดน้ำเสียผู้ใดไม่จัดเก็บสถิติ ข้อมูล หรือไม่ทำบันทึกหรือรายงานตามมาตรา ๘๐ ต้องระวางโทษจำคุกไม่เกินหนึ่งเดือน หรือปรับไม่เกินหนึ่งหมื่นบาท หรือทั้งจำทั้งปรับตามมาตรา ๑๐๖
๒. ผู้ควบคุมระบบบำบัดน้ำเสียหรือผู้รับจ้างให้บริการบำบัดน้ำเสียผู้ใดทำบันทึกหรือรายงานโดยแสดงข้อความอันเป็นเท็จ ต้องระวางโทษจำคุกไม่เกินหนึ่งปี หรือปรับไม่เกินหนึ่งแสนบาท หรือทั้งจำทั้งปรับตามมาตรา ๑๐๗

แบบ ทส. ๑

แบบบันทึกรายละเอียดของสถิติและข้อมูลซึ่งแสดงผลการทำงานของระบบบำบัดน้ำเสีย ของแหล่งกำเนิดมลพิษ

แหล่งกำเนิดมลพิษ ตั้งอยู่เลขที่ 3333 หมู่ที่ - ซอย -
ถนน ตรงดที่ 4 แขวง/ตำบล คลองเตย เขต/อำเภอ คลองเตย
จังหวัด กรุงเทพ ฯ โทรศัพท์ 02-223-3333 โทรสาร .....
มี [redacted] เป็นเจ้าของหรือผู้ครอบครองแหล่งกำเนิดมลพิษ
ประกอบกิจการประเภท โรงแรมขนาดใหญ่
ใบอนุญาตเลขที่ (ถ้ามี 1020100443 ออกให้โดย กรุงเทพมหานคร หมดอายุ .....
ซึ่งมีแผนผังแสดงการทำงานของระบบบำบัดน้ำเสีย ดังนี้

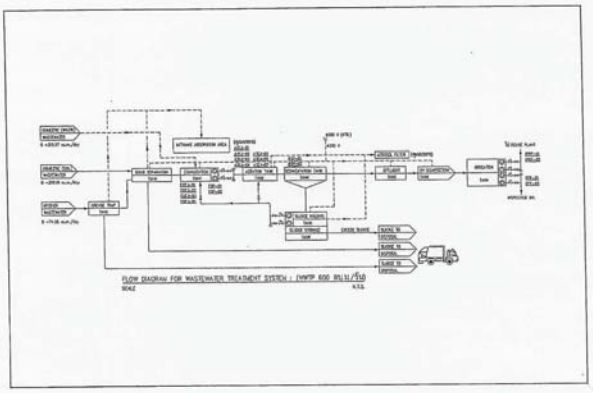

ได้จัดเก็บสถิติและข้อมูลแสดงผลการทำงานของระบบบำบัดน้ำเสียปรากฏตามตาราง ดังนี้

แบบ ทส. 2

รายงานสรุปผลการทำงานของระบบบำบัดน้ำเสีย

ชื่อแหล่งกำเนิดมลพิษ : Medpark Hospital

แหล่งกำเนิดมลพิษ ตั้งอยู่เลขที่ : 3333 หมู่ที่ : ซอย :

ถนน : แขวง/ตำบล : คลองเตย เขต/อำเภอ : เขตคลองเตย

จังหวัด : กรุงเทพมหานคร โทรศัพท์ : 020233333 โทรสาร :

มี : เป็นเจ้าของหรือผู้ครอบครองแหล่งกำเนิดมลพิษ

ประกอบกิจการประเภท : โรงพยาบาล

ประเภทย่อย : ประเภท ก ตั้งแต่ 30 เตียง ขึ้นไป ระบุจำนวนเตียง : 239

สังกัด : สังกัดกระทรวงสาธารณสุข

ใบอนุญาตเลขที่ (ถ้ามี) : 10201008463 ออกให้โดย : กระทรวงสาธารณสุข หมดอายุ : วว/ดด/ปปปป

ในการนี้ ขอรายงานสรุปผลการทำงานของระบบบำบัดน้ำเสีย ของแหล่งกำเนิดมลพิษสำหรับ เดือน สิงหาคม พ.ศ. 2567 ตามที่ได้กำหนดในมาตรา 80 แห่งพระราชบัญญัติส่งเสริมและรักษาคุณภาพสิ่งแวดล้อมแห่งชาติ พ.ศ. 2535 ในฐานะ

ลงชื่อ [redacted] เจ้าของหรือผู้ครอบครองแหล่งกำเนิดมลพิษ

ลงชื่อ _____ ผู้ควบคุมระบบบำบัดน้ำเสีย

ใบอนุญาตเลขที่ _____ หมดอายุ _____

ออกให้โดย _____

ลงชื่อ _____ ผู้รับจ้างให้บริการบำบัดน้ำเสีย

ใบอนุญาตเลขที่ _____ หมดอายุ _____

ออกให้โดย _____

2. ข้อมูลเกี่ยวกับระบบบำบัดน้ำเสีย และแหล่งรองรับน้ำทิ้ง

(1) ประเภท / ชนิดของระบบบำบัดน้ำเสีย ความสามารถในการบำบัดน้ำเสีย

(2) การทำงานของระบบบำบัดน้ำเสีย [X] แบบต่อเนื่อง 24 ชั่วโมง/วัน

[ ] แบบไม่ต่อเนื่อง (ระบุ)

(3) อุปกรณ์และเครื่องมือที่ใช้ในระบบบำบัดน้ำเสีย [X] เครื่องสูบน้ำ [X] ระบบเติมอากาศ

[ ] เครื่องกวน/ผสมน้ำเสีย [ ] เครื่องกวน/ผสมสารเคมี

[X] เครื่องสูบตะกอน [ ] อื่นๆ

[ ] อื่นๆ

[ ] อื่นๆ

(4) แหล่งรองรับน้ำทิ้ง (ระบุ) ท่อน้ำทิ้ง สาธารณะ ของ กทม.

(5) วิธีจัดการตะกอนที่เกิดขึ้นจากระบบบำบัดน้ำเสียและวิธีการกำจัด จ้างดูดสิ่งปฏิกูลทุก 1 ปี

3. สรุปผลการทำงานของระบบบำบัดน้ำเสียเป็นรายเดือน

(1) ปริมาณการใช้ไฟฟ้าของระบบบำบัดน้ำเสีย (หน่วย) 21,480.000 หน่วย

(2) ปริมาณน้ำใช้ในทุกกิจกรรมของแหล่งกำเนิดมลพิษ (ลบ.ม.) 13,551.000 ลบ.ม.

(3) ปริมาณน้ำเสียที่เข้าระบบบำบัดน้ำเสีย (ลบ.ม.) 10,841.000 ลบ.ม.

(4) การระบายน้ำทิ้งจากระบบบำบัดน้ำเสีย [X] ระบายทุกวัน

[ ] ระบายบางวัน (ระบุจำนวนวันที่ระบาย) วัน

[ ] ไม่ระบายเลย

(5) ปริมาณสารเคมี หรือสารสกัดชีวภาพที่ใช้ ปริมาณ หน่วย

1. เติม EM จุลินทรีย์ 125.000 กิโลกรัม

(6) การทำงานของระบบบำบัดน้ำเสีย

ระบบบำบัดน้ำเสีย [X] ปกติ [ ] ผิดปกติ

เครื่องสูบน้ำ [X] ปกติ [ ] ผิดปกติ

ระบบเติมอากาศ [X] ปกติ [ ] ผิดปกติ

เครื่องสูบตะกอน [X] ปกติ [ ] ผิดปกติ

(7) ปริมาณตะกอนส่วนเกินที่เกิดขึ้นจากระบบบำบัดน้ำเสียที่นำไปกำจัด 0.00 กิโลกรัม

(8) ปัญหา อุปสรรค และแนวทางแก้ไข

คำเตือน ๑. เจ้าของหรือผู้ครอบครองแหล่งกำเนิดมลพิษ ผู้ควบคุมระบบบำบัดน้ำเสีย หรือผู้รับจ้างให้บริการบำบัดน้ำเสียผู้ใดไม่จัดเก็บสถิติ ข้อมูล หรือไม่ทำบันทึกหรือรายงานตามมาตรา ๘๐ ต้องระวางโทษจำคุกไม่เกินหนึ่งเดือน หรือปรับไม่เกินหนึ่งหมื่นบาท หรือทั้งจำทั้งปรับตามมาตรา ๑๐๖

๒. ผู้ควบคุมระบบบำบัดน้ำเสียหรือผู้รับจ้างให้บริการบำบัดน้ำเสียผู้ใดทำบันทึกหรือรายงานโดยแสดงข้อความอันเป็นเท็จ ต้องระวางโทษจำคุกไม่เกินหนึ่งปี หรือปรับไม่เกินหนึ่งแสนบาท หรือทั้งจำทั้งปรับตามมาตรา ๑๐๗

สถิติและข้อมูลที่ได้รับจากแหล่งกำเนิดมลพิษ

วันเดือนปี	ปริมาณ การใช้ไฟฟ้า ของระบบ บำบัด น้ำเสีย (หน่วย)	ปริมาณน้ำใช้ที่ผ่านกระบวนการผลิตน้ำดื่ม ผลพิษ (ลบ.ม.)	เสียน้ำทิ้ง ระบบบำบัด น้ำเสีย (ลบ.ม.)	การระบาย น้ำทิ้ง จากระบบ บำบัด น้ำเสีย (ระบาย/ไม่ระบาย)	ปริมาณ สารเคมี หรือ สารสกัดชีวภาพที่ใช้ (ชื่อ/ปริมาณ) (ลิตร/กก. หรือ กิโลกรัม)	การทำงานของระบบบำบัดน้ำเสีย								ปริมาณ ตะกอน ส่วนเกิน ที่เกิดขึ้น จาก ระบบบำบัด น้ำเสียที่นำไปกำจัด (ลบ.ม.)	ปัญหา อุปสรรค และทางแก้ไข	สายเรียกชื่อ ผู้เรียกเก็บ
						ระบบ บำบัด น้ำ เสีย (ปกติ/ผิดปกติ)	เครื่องสูบน้ำ (ปกติ/ผิดปกติ)	เครื่องเติม อากาศ (ปกติ/ผิดปกติ)	เครื่องกวน/ ผสมน้ำเสีย (ปกติ/ผิดปกติ)	เครื่องกวน/ ผสม สารเคมี (ปกติ/ผิดปกติ)	เครื่องสูบ ตะกอน (ปกติ/ผิดปกติ)	อื่น ๆ (ระบุ) (ปกติ/ผิดปกติ)			
01/08/2024	680	447	358	ระบาย	ไม่ใช้	ปกติ	ปกติ	ปกติ	ปกติ	ปกติ	ปกติ	ปกติ	ไม่มี	ไม่มี	[redacted]
02/08/2024	750	469	375	ระบาย	ไม่ใช้	ปกติ	ปกติ	ปกติ	ปกติ	ปกติ	ปกติ	ปกติ	ไม่มี	ไม่มี	
03/08/2024	700	460	368	ระบาย	ไม่ใช้	ปกติ	ปกติ	ปกติ	ปกติ	ปกติ	ปกติ	ปกติ	ไม่มี	ไม่มี	
04/08/2024	670	326	261	ระบาย	ไม่ใช้	ปกติ	ปกติ	ปกติ	ปกติ	ปกติ	ปกติ	ปกติ	ไม่มี	ไม่มี	
05/08/2024	720	430	344	ระบาย	ไม่ใช้	ปกติ	ปกติ	ปกติ	ปกติ	ปกติ	ปกติ	ปกติ	ไม่มี	ไม่มี	
06/08/2024	660	450	360	ระบาย	ไม่ใช้	ปกติ	ปกติ	ปกติ	ปกติ	ปกติ	ปกติ	ปกติ	ไม่มี	ไม่มี	
07/08/2024	620	385	308	ระบาย	ไม่ใช้	ปกติ	ปกติ	ปกติ	ปกติ	ปกติ	ปกติ	ปกติ	ไม่มี	ไม่มี	
08/08/2024	690	493	394	ระบาย	ไม่ใช้	ปกติ	ปกติ	ปกติ	ปกติ	ปกติ	ปกติ	ปกติ	ไม่มี	ไม่มี	
09/08/2024	780	438	350	ระบาย	ไม่ใช้	ปกติ	ปกติ	ปกติ	ปกติ	ปกติ	ปกติ	ปกติ	ไม่มี	ไม่มี	
10/08/2024	700	442	354	ระบาย	ไม่ใช้	ปกติ	ปกติ	ปกติ	ปกติ	ปกติ	ปกติ	ปกติ	ไม่มี	ไม่มี	
11/08/2024	710	456	365	ระบาย	ไม่ใช้	ปกติ	ปกติ	ปกติ	ปกติ	ปกติ	ปกติ	ปกติ	ไม่มี	ไม่มี	
12/08/2024	680	407	326	ระบาย	ไม่ใช้	ปกติ	ปกติ	ปกติ	ปกติ	ปกติ	ปกติ	ปกติ	ไม่มี	ไม่มี	
13/08/2024	730	453	362	ระบาย	ไม่ใช้	ปกติ	ปกติ	ปกติ	ปกติ	ปกติ	ปกติ	ปกติ	ไม่มี	ไม่มี	
14/08/2024	660	473	378	ระบาย	ไม่ใช้	ปกติ	ปกติ	ปกติ	ปกติ	ปกติ	ปกติ	ปกติ	ไม่มี	ไม่มี	
15/08/2024	670	478	382	ระบาย	ไม่ใช้	ปกติ	ปกติ	ปกติ	ปกติ	ปกติ	ปกติ	ปกติ	ไม่มี	ไม่มี	
16/08/2024	690	459	367	ระบาย	ไม่ใช้	ปกติ	ปกติ	ปกติ	ปกติ	ปกติ	ปกติ	ปกติ	ไม่มี	ไม่มี	
17/08/2024	740	447	358	ระบาย	ไม่ใช้	ปกติ	ปกติ	ปกติ	ปกติ	ปกติ	ปกติ	ปกติ	ไม่มี	ไม่มี	
18/08/2024	630	412	330	ระบาย	ไม่ใช้	ปกติ	ปกติ	ปกติ	ปกติ	ปกติ	ปกติ	ปกติ	ไม่มี	ไม่มี	
19/08/2024	710	482	386	ระบาย	ไม่ใช้	ปกติ	ปกติ	ปกติ	ปกติ	ปกติ	ปกติ	ปกติ	ไม่มี	ไม่มี	
20/08/2024	650	370	296	ระบาย	ไม่ใช้	ปกติ	ปกติ	ปกติ	ปกติ	ปกติ	ปกติ	ปกติ	ไม่มี	ไม่มี	
21/08/2024	670	456	365	ระบาย	ไม่ใช้	ปกติ	ปกติ	ปกติ	ปกติ	ปกติ	ปกติ	ปกติ	ไม่มี	ไม่มี	
22/08/2024	660	426	341	ระบาย	ไม่ใช้	ปกติ	ปกติ	ปกติ	ปกติ	ปกติ	ปกติ	ปกติ	ไม่มี	ไม่มี	
23/08/2024	740	464	371	ระบาย	ไม่ใช้	ปกติ	ปกติ	ปกติ	ปกติ	ปกติ	ปกติ	ปกติ	ไม่มี	ไม่มี	
24/08/2024	670	416	333	ระบาย	ไม่ใช้	ปกติ	ปกติ	ปกติ	ปกติ	ปกติ	ปกติ	ปกติ	ไม่มี	ไม่มี	
25/08/2024	630	397	318	ระบาย	ไม่ใช้	ปกติ	ปกติ	ปกติ	ปกติ	ปกติ	ปกติ	ปกติ	ไม่มี	ไม่มี	
26/08/2024	750	442	354	ระบาย	ไม่ใช้	ปกติ	ปกติ	ปกติ	ปกติ	ปกติ	ปกติ	ปกติ	ไม่มี	ไม่มี	
27/08/2024	610	473	378	ระบาย	ไม่ใช้	ปกติ	ปกติ	ปกติ	ปกติ	ปกติ	ปกติ	ปกติ	ไม่มี	ไม่มี	
28/08/2024	790	449	359	ระบาย	ไม่ใช้	ปกติ	ปกติ	ปกติ	ปกติ	ปกติ	ปกติ	ปกติ	ไม่มี	ไม่มี	
29/08/2024	820	355	284	ระบาย	ไม่ใช้	ปกติ	ปกติ	ปกติ	ปกติ	ปกติ	ปกติ	ปกติ	ไม่มี	ไม่มี	
30/08/2024	670	479	383	ระบาย	ไม่ใช้	ปกติ	ปกติ	ปกติ	ปกติ	ปกติ	ปกติ	ปกติ	ไม่มี	ไม่มี	
31/08/2024	630	417	334	ระบาย	ไม่ใช้	ปกติ	ปกติ	ปกติ	ปกติ	ปกติ	ปกติ	ปกติ	ไม่มี	ไม่มี	
รวม	21480	13551	10841												

แบบ ทส. ๒

รายงานสรุปผลการทำงานของระบบบำบัดน้ำเสีย

๑. ข้อมูลทั่วไป

แหล่งกำเนิดมลพิษ ตั้งอยู่เลขที่ 3333 หมู่ที่ - ซอย -

ถนน พระรามที่ 4 แขวง/ตำบล คลองเตย เขต/อำเภอ คลองเตย

จังหวัด กทม. โทรศัพท์ 02-023-3333 โทรสาร มี

[redacted] เป็นเจ้าของหรือผู้ครอบครองหล่งกำเนิดมลพิษ ประกอบกิจการประเภท โรงพยาบาลทั่วไป ใบอนุญาตเลขที่ (ถ้ามี) 10201008463 ออกให้โดย กระทรวงสาธารณสุข หมดอายุ

ในการนี้ขอรายงานสรุปผลการทำงานของระบบบำบัดน้ำเสียของแหล่งกำเนิดมลพิษสำหรับเดือน สิงหาคม พ.ศ. 2567 ตามที่ได้กำหนดในมาตรา ๘๐ แห่งพระราชบัญญัติส่งเสริมและรักษาคุณภาพสิ่งแวดล้อมแห่งชาติ พ.ศ. ๒๕๓๕ ในฐานะ

[redacted] เจ้าของหรือผู้ครอบครองแหล่งกำเนิดมลพิษ

([redacted])

..... ผู้ควบคุมระบบบำบัดน้ำเสีย

(.....)

ใบอนุญาตเลขที่ ..... หมดอายุ .....

ออกให้โดย .....

..... ผู้รับจ้างให้บริการบำบัดน้ำเสีย

(.....)

ใบอนุญาตเลขที่ ..... หมดอายุ .....

ออกให้โดย .....

๒. ข้อมูลเกี่ยวกับระบบบำบัดน้ำเสีย และแหล่งรองรับน้ำทิ้ง

(๑) ประเภท/ชนิดของระบบบำบัดน้ำเสีย Activated sludge process

ความสามารถในการรองรับน้ำเสียของระบบบำบัดน้ำเสีย 600 ลบ.ม./วัน

(๒) การทำงานของระบบบำบัดน้ำเสีย ☑ แบบต่อเนื่อง 24 ชั่วโมง/วัน

☐ แบบไม่ต่อเนื่อง (ระบุ).....

(๓) อุปกรณ์และเครื่องมือที่ใช้ในระบบบำบัดน้ำเสีย ☐ เครื่องสูบน้ำ ☐ เครื่องเติมอากาศ

☐ เครื่องกวนผสมน้ำเสีย ☐ เครื่องกวนผสมสารเคมี

☐ เครื่องสูบตะกอน ☐ อื่น ๆ (ระบุ) .....

(๔) แหล่งรองรับน้ำทิ้ง (ระบุ) ระบายน้ำคลองสาธารณสุข

(๕) วิธีจัดการตะกอนที่เกิดขึ้นจากระบบบำบัดน้ำเสียและวิธีการกำจัด ดูดนำไปทิ้ง

หมายเหตุ ๑. ให้กรอกสถิติและข้อมูลเฉพาะในกรณีที่มีสถิติและข้อมูลนั้น ๆ ในแต่ละวัน

๒. ในกรณีระบบบำบัดน้ำเสียที่มีการติดตั้งเครื่องตรวจวัดคุณภาพน้ำทิ้งแบบอัตโนมัติให้แนบผลการตรวจวัดคุณภาพน้ำทิ้งทุกวันแยกตามพารามิเตอร์ที่ตรวจวัด และทำการสรุปผลเป็นสถิติและข้อมูลรายเดือน

ขอรับรองว่าการบันทึกสถิติและข้อมูลตามตารางข้างต้นถูกต้องทุกประการ

..... เจ้าของหรือผู้ครอบครองแหล่งกำเนิดมลพิษ

(.....)

.....ผู้ควบคุมระบบบำบัดน้ำเสีย

(.....)

ใบอนุญาตเลขที่ ..... หมดอายุ .....

ออกให้โดย.....

..... ผู้รับจ้างให้บริการบำบัดน้ำเสีย

(.....)

ใบอนุญาตเลขที่ ..... หมดอายุ .....

ออกให้โดย .....

๓. สรุปผลการทำงานของระบบบำบัดน้ำเสียเป็นรายเดือน

(๑) ปริมาณการใช้ไฟฟ้าของระบบบำบัดน้ำเสีย (หน่วย) 21,460

(๒) ปริมาณน้ำใช้ทุกกิจกรรมในแหล่งกำเนิดมลพิษ (ลบ.ม.) 13,521

(๓) ปริมาณน้ำเสียที่เข้าระบบบำบัดน้ำเสีย (ลบ.ม.) 10,841

(๔) การระบายน้ำทิ้งจากระบบบำบัดน้ำเสีย .....

(๕) ปริมาณสารเคมีหรือสารสกัดชีวภาพที่ใช้ (ลิตรหรือกิโลกรัม) .....

(๖) การทำงานของระบบบำบัดน้ำเสียและอุปกรณ์

- ระบบบำบัดน้ำเสีย ☑ ปกติ ☐ ผิดปกติ (ระบุ).....
- เครื่องสูบน้ำ ☑ ปกติ ☐ ผิดปกติ (ระบุ) .....
- เครื่องเติมอากาศ ☑ ปกติ ☐ ผิดปกติ (ระบุ) .....
- เครื่องกวน/ผสมน้ำเสีย ☑ ปกติ ☐ ผิดปกติ (ระบุ) .....
- เครื่องกวน/ผสมสารเคมี ☑ ปกติ ☐ ผิดปกติ (ระบุ) .....
- เครื่องสูบตะกอน ☐ ปกติ ☐ ผิดปกติ (ระบุ).....
- อื่นๆ..... ☐ ปกติ ☐ ผิดปกติ (ระบุ) .....

(๗) ปริมาณตะกอนส่วนเกินจากระบบบำบัดน้ำเสียที่นำไปกำจัด (ลบ.ม.) .....

(๘) ปัญหา อุปสรรค และแนวทางแก้ไข.....

.....

คำเตือน ๑. เจ้าของหรือผู้ครอบครองแหล่งกำเนิดมลพิษ ผู้ควบคุมระบบบำบัดน้ำเสีย หรือผู้รับจ้างให้บริการบำบัดน้ำเสียผู้ใดไม่จัดเก็บสถิติ ข้อมูล หรือไม่ทำบันทึกหรือรายงานตามมาตรา ๘๐ ต้องระวางโทษจำคุกไม่เกินหนึ่งเดือน หรือปรับไม่เกินหนึ่งหมื่นบาท หรือทั้งจำทั้งปรับตามมาตรา ๑๐๖

๒. ผู้ควบคุมระบบบำบัดน้ำเสียหรือผู้รับจ้างให้บริการบำบัดน้ำเสียผู้ใดทำบันทึกหรือรายงานโดยแสดงข้อความอันเป็นเท็จ ต้องระวางโทษจำคุกไม่เกินหนึ่งปี หรือปรับไม่เกินหนึ่งแสนบาท หรือทั้งจำทั้งปรับตามมาตรา ๑๐๗

แบบ ทส. ๑

แบบบันทึกรายละเอียดของสถิติและข้อมูลซึ่งแสดงผลการทำงานของระบบบำบัดน้ำเสีย
ของแหล่งกำเนิดมลพิษ

แหล่งกำเนิดมลพิษ ตั้งอยู่เลขที่ 3333 หมู่ที่ - ซอย -

ถนน ทหารที่ 4 แขวง/ตำบล คลองเตย เขต/อำเภอ คลองเตย

จังหวัด กรุงเทพฯ โทรศัพท์ 02-020-3333 โทรสาร .....

มี [redacted] เป็นเจ้าของหรือผู้ครอบครองแหล่งกำเนิดมลพิษ

ประกอบกิจการประเภท โรงพยาบาลทั่วไป

ใบอนุญาตเลขที่ (ถ้ามี 10201008463 ออกให้โดย กระทรวงสาธารณสุข หมดอายุ .....

ซึ่งมีแผนผังแสดงการทำงานของระบบบำบัดน้ำเสีย ดังนี้

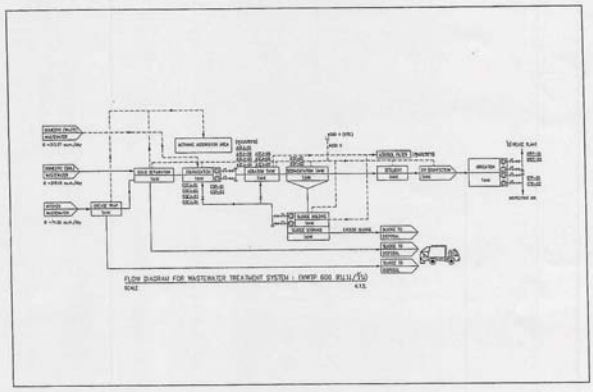

ได้จัดเก็บสถิติและข้อมูลแสดงผลการทำงานของระบบบำบัดน้ำเสียปรากฏตามตาราง ดังนี้

แบบ ทส. 2

รายงานสรุปผลการทำงานของระบบบำบัดน้ำเสีย

ชื่อแหล่งกำเนิดมลพิษ : Medpark Hospital

แหล่งกำเนิดมลพิษ ตั้งอยู่เลขที่ : 3333 หมู่ที่ : ซอย :

ถนน : แขวง/ตำบล : คลองเตย เขต/ตำบล : เขตคลองเตย

จังหวัด : กรุงเทพมหานคร โทรศัพท์ : 020233333 โทรสาร :

มี : เป็นเจ้าของหรือผู้ครอบครองแหล่งกำเนิดมลพิษ

ประกอบกิจการประเภท : โรงพยาบาล

ประเภทย่อย : ประเภท ก ตั้งแต่ 30 เตียง ขึ้นไป ระบุจำนวนเตียง : 239

สังกัด : สังกัดกระทรวงสาธารณสุข

ใบอนุญาตเลขที่ (ถ้ามี) : 10201008463 ออกให้โดย : กระทรวงสาธารณะสุข หมดอายุ : วว/ดด/ปปปป

ในการนี้ ขอรายงานสรุปผลการทำงานของระบบบำบัดน้ำเสีย ของแหล่งกำเนิดมลพิษสำหรับ เดือน กันยายน พ.ศ. 2567 ตามที่ได้กำหนดในมาตรา 80 แห่งพระราชบัญญัติส่งเสริมและรักษาคุณภาพสิ่งแวดล้อมแห่งชาติ พ.ศ. 2535 ในฐานะ

ลงชื่อ [redacted] เจ้าของหรือผู้ครอบครองแหล่งกำเนิดมลพิษ

ลงชื่อ _____ ผู้ควบคุมระบบบำบัดน้ำเสีย

ใบอนุญาตเลขที่ _____ หมดอายุ _____

ออกให้โดย _____

ลงชื่อ _____ ผู้รับจ้างให้บริการบำบัดน้ำเสีย

ใบอนุญาตเลขที่ _____ หมดอายุ _____

ออกให้โดย _____

2. ข้อมูลเกี่ยวกับระบบน้ำเสีย และแหล่งรองรับน้ำทิ้ง

(1) ประเภท / ชนิดของระบบบำบัดน้ำเสีย ความสามารถในการบำบัดน้ำเสีย

(2) การทำงานของระบบบำบัดน้ำเสีย [X] แบบต่อเนื่อง 24 ชั่วโมง/วัน

[ ] แบบไม่ต่อเนื่อง (ระบุ)

(3) อุปกรณ์และเครื่องมือที่ใช้ในระบบบำบัดน้ำเสีย [X] เครื่องสูบน้ำ [X] ระบบเติมอากาศ

[ ] เครื่องกวน/ผสมน้ำเสีย [ ] เครื่องกวน/ผสมสารเคมี

[X] เครื่องสูบตะกอน [ ] อื่นๆ

[ ] อื่นๆ

[ ] อื่นๆ

(4) แหล่งรองรับน้ำทิ้ง (ระบุ) ท่อน้ำทิ้ง สาธารณะ ของ กทม.

(5) วิธีจัดการตะกอนที่เกิดขึ้นจากระบบบำบัดน้ำเสียและวิธีการกำจัด จ้างดูดสิ่งปฏิกูลทุก 1 ปี

3. สรุปผลการทำงานของระบบบำบัดน้ำเสียเป็นรายเดือน

(1) ปริมาณการใช้ไฟฟ้าของระบบบำบัดน้ำเสีย (หน่วย) 21,880.000 หน่วย

(2) ปริมาณน้ำใช้ในทุกกิจกรรมของแหล่งกำเนิดมลพิษ (ลบ.ม.) 13,031.000 ลบ.ม.

(3) ปริมาณน้ำเสียที่เข้าระบบบำบัดน้ำเสีย (ลบ.ม.) 10,425.000 ลบ.ม.

(4) การระบายน้ำทิ้งจากระบบบำบัดน้ำเสีย
[X] ระบายทุกวัน
[ ] ระบายบางวัน (ระบุจำนวนวันที่ระบาย) วัน
[ ] ไม่ระบายเลย

(5) ปริมาณสารเคมี หรือสารสกัดชีวภาพที่ใช้ ปริมาณ หน่วย
1. เติม EM จุลินทรีย์ 125.000 กิโลกรัม

(6) การทำงานของระบบบำบัดน้ำเสีย
ระบบบำบัดน้ำเสีย [X] ปกติ [ ] ผิดปกติ
เครื่องสูบน้ำ [X] ปกติ [ ] ผิดปกติ
ระบบเติมอากาศ [X] ปกติ [ ] ผิดปกติ
เครื่องสูบตะกอน [X] ปกติ [ ] ผิดปกติ

(7) ปริมาณตะกอนส่วนเกินที่เกิดขึ้นจากระบบบำบัดน้ำเสียที่นำไปกำจัด 0.00 กิโลกรัม

(8) ปัญหา อุปสรรค และแนวทางแก้ไข

คำเตือน ๑. เจ้าของหรือผู้ควบคุมแหล่งกำเนิดมลพิษ ผู้ควบคุมระบบบำบัดน้ำเสีย หรือผู้รับจ้างให้บริการบำบัดน้ำเสียผู้ใดไม่จัดเก็บสถิติ ข้อมูล หรือไม่ทำบันทึกหรือรายงานตามมาตรา ๘๐ ต้องระวางโทษจำคุกไม่เกินหนึ่งเดือน หรือปรับไม่เกินหนึ่งหมื่นบาท หรือทั้งจำทั้งปรับตามมาตรา ๑๐๖

๒. ผู้ควบคุมระบบบำบัดน้ำเสียหรือผู้รับจ้างให้บริการบำบัดน้ำเสียผู้ใดทำบันทึกหรือรายงานโดยแสดงข้อความอันเป็นเท็จ ต้องระวางโทษจำคุกไม่เกินหนึ่งปี หรือปรับไม่เกินหนึ่งแสนบาท หรือทั้งจำทั้งปรับตามมาตรา ๑๐๗

สถิติและข้อมูลปริมาณน้ำทิ้งที่ผ่านระบบบำบัดน้ำเสีย

วันเดือนปี	ปริมาณ การใช้ไฟฟ้า ของระบบบำบัด น้ำเสีย (หน่วย)	ปริมาณน้ำใช้ในทุกกิจกรรมของแหล่งกำเนิดมลพิษ (ลบ.ม.)	ปริมาณน้ำเสียที่เข้าระบบบำบัดน้ำเสีย (ลบ.ม.)	การระบายน้ำทิ้งจากระบบบำบัดน้ำเสีย (ระบายน้ำ/ไม่ระบาย)	ปริมาณ สารเคมีหรือ สารสกัดชีวภาพที่ใช้ (ชื่อ/ปริมาณ) (มีหรือไม่มี กิโลกรัม)	ระบบบำบัดน้ำเสีย (ปกติ/ผิดปกติ)	เครื่องสูบน้ำ (ปกติ/ผิดปกติ)	เครื่องเติมอากาศ (ปกติ/ผิดปกติ)	เครื่องกวน/ผสมน้ำเสีย (ปกติ/ผิดปกติ)	เครื่องกวน/ผสมสารเคมี (ปกติ/ผิดปกติ)	เครื่องสูบตะกอน (ปกติ/ผิดปกติ)	อื่น ๆ (ระบุ) (ปกติ/ผิดปกติ)	ปริมาณ ตะกอนส่วนเกิน ที่เกิดขึ้นจาก ระบบบำบัดน้ำเสียที่นำไปกำจัด (ลบ.ม.)	ปัญหา อุปสรรค และแนวทางแก้ไข	[redacted]
01/09/2024	790	377	322	ระบาย	ไม่มี	ปกติ	ปกติ	ปกติ	ปกติ	ปกติ	ปกติ	ปกติ	ไม่มี	ไม่มี	
02/09/2024	730	433	362	ระบาย	ไม่มี	ปกติ	ปกติ	ปกติ	ปกติ	ปกติ	ปกติ	ปกติ	ไม่มี	ไม่มี	
03/09/2024	700	343	274	ระบาย	ไม่มี	ปกติ	ปกติ	ปกติ	ปกติ	ปกติ	ปกติ	ปกติ	ไม่มี	ไม่มี	
04/09/2024	720	492	394	ระบาย	ไม่มี	ปกติ	ปกติ	ปกติ	ปกติ	ปกติ	ปกติ	ปกติ	ไม่มี	ไม่มี	
05/09/2024	810	433	346	ระบาย	ไม่มี	ปกติ	ปกติ	ปกติ	ปกติ	ปกติ	ปกติ	ปกติ	ไม่มี	ไม่มี	
06/09/2024	690	423	338	ระบาย	ไม่มี	ปกติ	ปกติ	ปกติ	ปกติ	ปกติ	ปกติ	ปกติ	ไม่มี	ไม่มี	
07/09/2024	760	408	326	ระบาย	ไม่มี	ปกติ	ปกติ	ปกติ	ปกติ	ปกติ	ปกติ	ปกติ	ไม่มี	ไม่มี	
08/09/2024	780	476	381	ระบาย	ไม่มี	ปกติ	ปกติ	ปกติ	ปกติ	ปกติ	ปกติ	ปกติ	ไม่มี	ไม่มี	
09/09/2024	730	430	344	ระบาย	ไม่มี	ปกติ	ปกติ	ปกติ	ปกติ	ปกติ	ปกติ	ปกติ	ไม่มี	ไม่มี	
10/09/2024	710	407	326	ระบาย	ไม่มี	ปกติ	ปกติ	ปกติ	ปกติ	ปกติ	ปกติ	ปกติ	ไม่มี	ไม่มี	
11/09/2024	710	448	358	ระบาย	ไม่มี	ปกติ	ปกติ	ปกติ	ปกติ	ปกติ	ปกติ	ปกติ	ไม่มี	ไม่มี	
12/09/2024	750	439	351	ระบาย	ไม่มี	ปกติ	ปกติ	ปกติ	ปกติ	ปกติ	ปกติ	ปกติ	ไม่มี	ไม่มี	
13/09/2024	830	448	358	ระบาย	ไม่มี	ปกติ	ปกติ	ปกติ	ปกติ	ปกติ	ปกติ	ปกติ	ไม่มี	ไม่มี	
14/09/2024	670	363	290	ระบาย	ไม่มี	ปกติ	ปกติ	ปกติ	ปกติ	ปกติ	ปกติ	ปกติ	ไม่มี	ไม่มี	
15/09/2024	710	407	326	ระบาย	ไม่มี	ปกติ	ปกติ	ปกติ	ปกติ	ปกติ	ปกติ	ปกติ	ไม่มี	ไม่มี	
16/09/2024	730	407	326	ระบาย	ไม่มี	ปกติ	ปกติ	ปกติ	ปกติ	ปกติ	ปกติ	ปกติ	ไม่มี	ไม่มี	
17/09/2024	700	449	359	ระบาย	ไม่มี	ปกติ	ปกติ	ปกติ	ปกติ	ปกติ	ปกติ	ปกติ	ไม่มี	ไม่มี	
18/09/2024	740	431	345	ระบาย	ไม่มี	ปกติ	ปกติ	ปกติ	ปกติ	ปกติ	ปกติ	ปกติ	ไม่มี	ไม่มี	
19/09/2024	710	393	314	ระบาย	ไม่มี	ปกติ	ปกติ	ปกติ	ปกติ	ปกติ	ปกติ	ปกติ	ไม่มี	ไม่มี	
20/09/2024	720	418	334	ระบาย	ไม่มี	ปกติ	ปกติ	ปกติ	ปกติ	ปกติ	ปกติ	ปกติ	ไม่มี	ไม่มี	
21/09/2024	770	485	388	ระบาย	ไม่มี	ปกติ	ปกติ	ปกติ	ปกติ	ปกติ	ปกติ	ปกติ	ไม่มี	ไม่มี	
22/09/2024	740	546	437	ระบาย	ไม่มี	ปกติ	ปกติ	ปกติ	ปกติ	ปกติ	ปกติ	ปกติ	ไม่มี	ไม่มี	
23/09/2024	760	466	373	ระบาย	ไม่มี	ปกติ	ปกติ	ปกติ	ปกติ	ปกติ	ปกติ	ปกติ	ไม่มี	ไม่มี	
24/09/2024	740	375	300	ระบาย	ไม่มี	ปกติ	ปกติ	ปกติ	ปกติ	ปกติ	ปกติ	ปกติ	ไม่มี	ไม่มี	
25/09/2024	730	455	364	ระบาย	ไม่มี	ปกติ	ปกติ	ปกติ	ปกติ	ปกติ	ปกติ	ปกติ	ไม่มี	ไม่มี	
26/09/2024	720	487	390	ระบาย	ไม่มี	ปกติ	ปกติ	ปกติ	ปกติ	ปกติ	ปกติ	ปกติ	ไม่มี	ไม่มี	
27/09/2024	770	499	399	ระบาย	ไม่มี	ปกติ	ปกติ	ปกติ	ปกติ	ปกติ	ปกติ	ปกติ	ไม่มี	ไม่มี	
28/09/2024	720	430	344	ระบาย	ไม่มี	ปกติ	ปกติ	ปกติ	ปกติ	ปกติ	ปกติ	ปกติ	ไม่มี	ไม่มี	
29/09/2024	570	382	306	ระบาย	ไม่มี	ปกติ	ปกติ	ปกติ	ปกติ	ปกติ	ปกติ	ปกติ	ไม่มี	ไม่มี	
30/09/2024	670	461	369	ระบาย	ไม่มี	ปกติ	ปกติ	ปกติ	ปกติ	ปกติ	ปกติ	ปกติ	ไม่มี	ไม่มี	
รวม	21880	13031	10425												

แบบ ทส. ๒

รายงานสรุปผลการทำงานของระบบบำบัดน้ำเสีย

๑. ข้อมูลทั่วไป

แหล่งกำเนิดมลพิษ ตั้งอยู่เลขที่ 2333 หมู่ที่ - ซอย -

ถนน พระรามที่ 2 แขวง/ตำบล คลองเตย เขต/อำเภอ คลองเตย

จังหวัด กรุงเทพฯ โทรศัพท์ 02-023-3033 โทรสาร มี

[redacted] เป็นเจ้าของหรือผู้ควบคุมแหล่งกำเนิดมลพิษ ประกอบกิจการประเภท ห้องแถวพาณิชย์ทั่วไป ใบอนุญาตเลขที่ (ถ้ามี) 1020010094 63 ออกให้โดย กรุงเทพมหานคร หมดอายุ

ในการนี้ขอรายงานสรุปผลการทำงานของระบบบำบัดน้ำเสียของแหล่งกำเนิดมลพิษสำหรับเดือน ตุลาคม พ.ศ. 2567 ตามที่ได้กำหนดในมาตรา ๘๐ แห่งพระราชบัญญัติส่งเสริมและรักษาคุณภาพสิ่งแวดล้อมแห่งชาติ พ.ศ. ๒๕๓๕ ในฐานะ

[redacted] เจ้าของหรือผู้ควบคุมแหล่งกำเนิดมลพิษ

(.....)

..... ผู้ควบคุมระบบบำบัดน้ำเสีย

(.....)

ใบอนุญาตเลขที่ ..... หมดอายุ .....

ออกให้โดย .....

..... ผู้รับจ้างให้บริการบำบัดน้ำเสีย

(.....)

ใบอนุญาตเลขที่ ..... หมดอายุ .....

ออกให้โดย .....

๒. ข้อมูลเกี่ยวกับระบบบำบัดน้ำเสีย และแหล่งรองรับน้ำทิ้ง

(๑) ประเภท/ชนิดของระบบบำบัดน้ำเสีย Activated sludge process

ความสามารถในการรองรับน้ำเสียของระบบบำบัดน้ำเสีย 600 ลบ.ม./วัน

(๒) การทำงานของระบบบำบัดน้ำเสีย ☑ แบบต่อเนื่อง 24 ชั่วโมง/วัน

☐ แบบไม่ต่อเนื่อง (ระบุ).....

(๓) อุปกรณ์และเครื่องมือที่ใช้ในระบบบำบัดน้ำเสีย ☐ เครื่องสูบน้ำ ☐ เครื่องเติมอากาศ

☐ เครื่องกวนผสมน้ำเสีย ☐ เครื่องกวนผสมสารเคมี

☐ เครื่องสูบตะกอน ☐ อื่น ๆ (ระบุ) .....

(๔) แหล่งรองรับน้ำทิ้ง (ระบุ) ระบายลงท่อสาธารณะ

(๕) วิธีจัดการตะกอนที่เกิดขึ้นจากระบบบำบัดน้ำเสียและวิธีการกำจัด ดูดเอา

หมายเหตุ ๑. ให้กรอกสถิติและข้อมูลเฉพาะในกรณีที่มีสถิติและข้อมูลนั้น ๆ ในแต่ละวัน

๒. ในกรณีระบบบำบัดน้ำเสียที่มีการติดตั้งเครื่องตรวจวัดคุณภาพน้ำทิ้งแบบอัตโนมัติให้แนบผลการตรวจวัดคุณภาพน้ำทิ้งทุกวันแยกตามพารามิเตอร์ที่ตรวจวัด และทำการสรุปผลเป็นสถิติและข้อมูลรายเดือน

ขอรับรองว่าการบันทึกสถิติและข้อมูลตามตารางข้างต้นถูกต้องทุกประการ

..... เจ้าของหรือผู้ควบคุมแหล่งกำเนิดมลพิษ

(.....)

.....ผู้ควบคุมระบบบำบัดน้ำเสีย

(.....)

ใบอนุญาตเลขที่ ..... หมดอายุ .....

ออกให้โดย.....

..... ผู้รับจ้างให้บริการบำบัดน้ำเสีย

(.....)

ใบอนุญาตเลขที่ ..... หมดอายุ .....

ออกให้โดย .....

๓. สรุปผลการทำงานของระบบบำบัดน้ำเสียเป็นรายเดือน

(๑) ปริมาณการใช้ไฟฟ้าของระบบบำบัดน้ำเสีย (หน่วย) 21,890

(๒) ปริมาณน้ำใช้ทุกกิจกรรมในแหล่งกำเนิดมลพิษ (ลบ.ม.) 13,321

(๓) ปริมาณน้ำเสียที่เข้าระบบบำบัดน้ำเสีย (ลบ.ม.) 10,657

(๔) การระบายน้ำทิ้งจากระบบบำบัดน้ำเสีย .....

(๕) ปริมาณสารเคมีหรือสารสกัดชีวภาพที่ใช้ (ลิตรหรือกิโลกรัม) .....

(๖) การทำงานของระบบบำบัดน้ำเสียและอุปกรณ์

- ระบบบำบัดน้ำเสีย ☑ ปกติ ☐ ผิดปกติ (ระบุ).....
- เครื่องสูบน้ำ ☑ ปกติ ☐ ผิดปกติ (ระบุ) .....
- เครื่องเติมอากาศ ☑ ปกติ ☐ ผิดปกติ (ระบุ) .....
- เครื่องกวน/ผสมน้ำเสีย ☑ ปกติ ☐ ผิดปกติ (ระบุ) .....
- เครื่องกวน/ผสมสารเคมี ☑ ปกติ ☐ ผิดปกติ (ระบุ) .....
- เครื่องสูบตะกอน ☑ ปกติ ☐ ผิดปกติ (ระบุ).....
- อื่นๆ.....☑ ปกติ ☐ ผิดปกติ (ระบุ) .....

(๗) ปริมาณตะกอนส่วนเกินจากระบบบำบัดน้ำเสียที่นำไปกำจัด (ลบ.ม.) .....

(๘) ปัญหา อุปสรรค และแนวทางแก้ไข.....

.....

คำเตือน ๑. เจ้าของหรือผู้ครอบครองแหล่งกำเนิดมลพิษ ผู้ควบคุมระบบบำบัดน้ำเสีย หรือผู้รับจ้างให้บริการบำบัดน้ำเสียผู้ใดไม่จัดเก็บสถิติ ข้อมูล หรือไม่ทำบันทึกหรือรายงานตามมาตรา ๘๐ ต้องระวางโทษจำคุกไม่เกินหนึ่งเดือน หรือปรับไม่เกินหนึ่งหมื่นบาท หรือทั้งจำทั้งปรับตามมาตรา ๑๐๖

๒. ผู้ควบคุมระบบบำบัดน้ำเสียหรือผู้รับจ้างให้บริการบำบัดน้ำเสียผู้ใดทำบันทึกหรือรายงานโดยแสดงข้อความอันเป็นเท็จ ต้องระวางโทษจำคุกไม่เกินหนึ่งปี หรือปรับไม่เกินหนึ่งแสนบาท หรือทั้งจำทั้งปรับตามมาตรา ๑๐๗

แบบ ทส. ๑

แบบบันทึกรายละเอียดของสถิติและข้อมูลซึ่งแสดงผลการทำงานของระบบบำบัดน้ำเสีย ของแหล่งกำเนิดมลพิษ

แหล่งกำเนิดมลพิษ ตั้งอยู่เลขที่ 3333 หมู่ที่ - ซอย -

ถนน พระรามที่ 4 แขวง/ตำบล คลองเตย เขต/อำเภอ คลองเตย

จังหวัด กรุงเทพฯ โทรศัพท์ 02-023-3333 โทรสาร .....

มี [redacted] เป็นเจ้าของหรือผู้ครอบครองแหล่งกำเนิดมลพิษ

ประกอบกิจการประเภท โรงพยาบาลทั่วไป

ใบอนุญาตเลขที่ (ถ้ามี) 10201008463 ออกให้โดย กระทรวงสาธารณสุข หมดอายุ .....

ซึ่งมีแผนผังแสดงการทำงานของระบบบำบัดน้ำเสีย ดังนี้

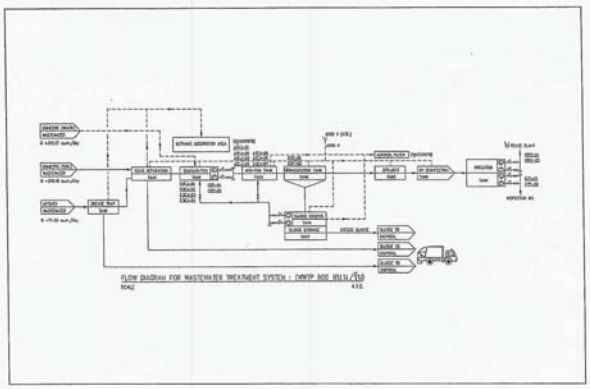

[redacted]

ได้จัดเก็บสถิติและข้อมูลแสดงผลการทำงานของระบบบำบัดน้ำเสียปรากฏตามตาราง ดังนี้

แบบ ทส. 2

รายงานสรุปผลการทำงานของระบบบำบัดน้ำเสีย

ชื่อแหล่งกำเนิดมลพิษ : Medpark Hospital

แหล่งกำเนิดมลพิษ ตั้งอยู่เลขที่ : 3333 หมู่ที่ : ซอย :

ถนน : แขวง/ตำบล : คลองเตย เขต/ตำบล : เขตคลองเตย

จังหวัด : กรุงเทพมหานคร โทรศัพท์ : 020233333 โทรสาร :

มี : เป็นเจ้าของหรือผู้ครอบครองแหล่งกำเนิดมลพิษ

ประกอบกิจการประเภท : โรงพยาบาล

ประเภทย่อย : ประเภท ก ตั้งแต่ 30 เตียง ขึ้นไป ระบุจำนวนเตียง : 239

สังกัด : สังกัดกระทรวงสาธารณสุข

ใบอนุญาตเลขที่ (ถ้ามี) : 10201008463 ออกให้โดย : กระทรวงสาธารณะสุข หมดอายุ : วว/ดด/ปปปป

ในการนี้ ขอรายงานสรุปผลการทำงานของระบบบำบัดน้ำเสีย ของแหล่งกำเนิดมลพิษสำหรับ เดือน ตุลาคม พ.ศ. 2567 ตามที่ได้กำหนดในมาตรา 80 แห่งพระราชบัญญัติส่งเสริมและรักษาคุณภาพสิ่งแวดล้อมแห่งชาติ พ.ศ. 2535 ในฐานะ

ลงชื่อ [redacted] เจ้าของหรือผู้ครอบครองแหล่งกำเนิดมลพิษ

ลงชื่อ _____ ผู้ควบคุมระบบบำบัดน้ำเสีย

ใบอนุญาตเลขที่ _____ หมดอายุ _____

ออกให้โดย _____

ลงชื่อ _____ ผู้รับจ้างให้บริการบำบัดน้ำเสีย

ใบอนุญาตเลขที่ _____ หมดอายุ _____

ออกให้โดย _____

2. ข้อมูลเกี่ยวกับระบบบำบัดน้ำเสีย และแหล่งรองรับน้ำทิ้ง

(1) ประเภท / ชนิดของระบบบำบัดน้ำเสีย ความสามารถในการบำบัดน้ำเสีย

(2) การทำงานของระบบบำบัดน้ำเสีย [X] แบบต่อเนื่อง 24 ชั่วโมง/วัน

[ ] แบบไม่ต่อเนื่อง (ระบุ)

(3) อุปกรณ์และเครื่องมือที่ใช้ในระบบบำบัดน้ำเสีย [X] เครื่องสูบน้ำ [X] ระบบเติมอากาศ

[ ] เครื่องกวน/ผสมน้ำเสีย [ ] เครื่องกวน/ผสมสารเคมี

[X] เครื่องสูบตะกอน [ ] อื่นๆ

[ ] อื่นๆ

[ ] อื่นๆ

(4) แหล่งรองรับน้ำทิ้ง (ระบุ) ท่อน้ำทิ้ง สาธารณะ ของ กทม.

(5) วิธีจัดการตะกอนที่เกิดขึ้นจากระบบบำบัดน้ำเสียและวิธีการกำจัด จ้างดูดสิ่งปฏิกูลทุก 1 ปี

3. สรุปผลการทำงานของระบบบำบัดน้ำเสียเป็นรายเดือน

(1) ปริมาณการใช้ไฟฟ้าของระบบบำบัดน้ำเสีย (หน่วย) 25,890.000 หน่วย

(2) ปริมาณน้ำใช้ในทุกกิจกรรมของแหล่งกำเนิดมลพิษ (ลบ.ม.) 13,321.000 ลบ.ม.

(3) ปริมาณน้ำเสียที่เข้าระบบบำบัดน้ำเสีย (ลบ.ม.) 10,657.000 ลบ.ม.

(4) การระบายน้ำทิ้งจากระบบบำบัดน้ำเสีย [X] ระบายทุกวัน

[ ] ระบายบางวัน (ระบุจำนวนวันที่ระบาย) วัน

[ ] ไม่ระบายเลย

(5) ปริมาณสารเคมี หรือสารสกัดชีวภาพที่ใช้ ปริมาณ หน่วย

1. เติม EM จุลินทรีย์ 125.000 กิโลกรัม

(6) การทำงานของระบบบำบัดน้ำเสีย

ระบบบำบัดน้ำเสีย [X] ปกติ [ ] ผิดปกติ

เครื่องสูบน้ำ [X] ปกติ [ ] ผิดปกติ

ระบบเติมอากาศ [X] ปกติ [ ] ผิดปกติ

เครื่องสูบตะกอน [X] ปกติ [ ] ผิดปกติ

(7) ปริมาณตะกอนส่วนเกินที่เกิดขึ้นจากระบบบำบัดน้ำเสียที่นำไปกำจัด 0.00 กิโลกรัม

(8) ปัญหา อุปสรรค และแนวทางแก้ไข

คำเตือน ๑. เจ้าของหรือผู้ครอบครองแหล่งกำเนิดมลพิษ ผู้ควบคุมระบบบำบัดน้ำเสีย หรือผู้รับจ้างให้บริการบำบัดน้ำเสียผู้ใดไม่จัดเก็บสถิติ ข้อมูล หรือไม่ทำบันทึกหรือรายงานตามมาตรา ๘๐ ต้องระวางโทษจำคุกไม่เกินหนึ่งเดือน หรือปรับไม่เกินหนึ่งหมื่นบาท หรือทั้งจำทั้งปรับตามมาตรา ๑๐๖

๒. ผู้ควบคุมระบบบำบัดน้ำเสียหรือผู้รับจ้างให้บริการบำบัดน้ำเสียผู้ใดทำบันทึกหรือรายงานโดยแสดงข้อความอันเป็นเท็จ ต้องระวางโทษจำคุกไม่เกินหนึ่งปี หรือปรับไม่เกินหนึ่งแสนบาท หรือทั้งจำทั้งปรับตามมาตรา ๑๐๗

สรุปผลการบำบัดน้ำเสียประจำวันที่ผู้ควบคุมระบบต้องบันทึก

| วันที่เดือนปี | ปริมาณ การใช้ไฟฟ้า ของระบบบำบัด น้ำเสีย (หน่วย) | ปริมาณน้ำใช้ในทุกกิจกรรมของแหล่งกำเนิดมลพิษ (ลบ.ม.) | ปริมาณน้ำเสียที่เข้าสู่ระบบบำบัดน้ำเสีย (ลบ.ม.) | การระบายน้ำบำบัดน้ำเสีย (ระบุวัน/ ไม่ระบาย) | ปริมาณ สารเคมี หรือ สารชีวภาพ ที่นำมาใช้ (ชื่อปริมาณ (มิลลิกรัม/ลิตร) | ความสามารถในการบำบัดน้ำเสีย | | |

แบบ ทส. ๑

แบบบันทึกรายละเอียดของสถิติและข้อมูลซึ่งแสดงผลการทำงานของระบบบำบัดน้ำเสีย ของแหล่งกำเนิดมลพิษ

แหล่งกำเนิดมลพิษ ตั้งอยู่เลขที่ 3333 หมู่ที่ - ซอย -
ถนน สุขุมวิท 4 แขวง/ตำบล คลองเตย เขต/อำเภอ คลองเตย
จังหวัด กรุงเทพมหานคร โทรศัพท์ 02-023-3333 โทรสาร
มี [redacted] เป็นเจ้าของหรือผู้ครอบครองแหล่งกำเนิดมลพิษ
ประกอบกิจการประเภท โรงพยาบาล
ใบอนุญาตเลขที่ (ถ้ามี 10201008463 ออกให้โดย กระทรวงสาธารณสุข หมดอายุ
ซึ่งมีแผนผังแสดงการทำงานของระบบบำบัดน้ำเสีย ดังนี้

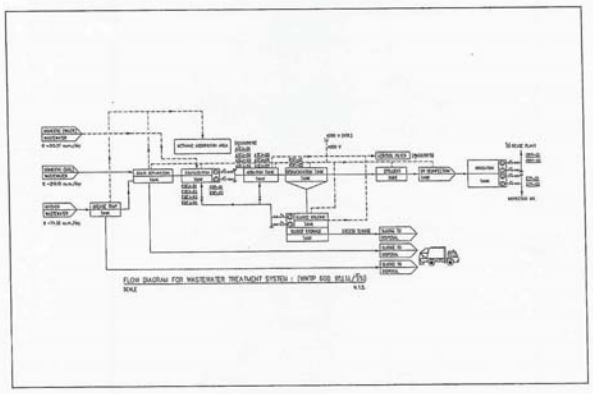

ได้จัดเก็บสถิติและข้อมูลแสดงผลการทำงานของระบบบำบัดน้ำเสียปรากฏตามตาราง ดังนี้

แบบ ทส. 2

รายงานสรุปผลการทำงานของระบบบำบัดน้ำเสีย

ชื่อแหล่งกำเนิดมลพิษ : Medpark Hospital
แหล่งกำเนิดมลพิษ ตั้งอยู่เลขที่ : 3333 หมู่ที่ : ซอย :
ถนน : แขวง/ตำบล : คลองเตย เขต/ตำบล : เขตคลองเตย
จังหวัด : กรุงเทพมหานคร โทรศัพท์ : 020233333 โทรสาร :
มี : เป็นเจ้าของหรือผู้ครอบครองแหล่งกำเนิดมลพิษ
ประกอบกิจการประเภท : โรงพยาบาล
ประเภทย่อย : ประเภท ก ตั้งแต่ 30 เตียง ขึ้นไป ระบุจำนวนเตียง : 239
สังกัด : สังกัดกระทรวงสาธารณสุข
ใบอนุญาตเลขที่ (ถ้ามี) : 10201008463 ออกให้โดย : กระทรวงสาธารณสุข หมดอายุ : วว/ดด/ปปปป

ในการนี้ ขอรายงานสรุปผลการทำงานของระบบบำบัดน้ำเสีย ของแหล่งกำเนิดมลพิษสำหรับ เดือน พฤศจิกายน พ.ศ. 2567 ตามที่ได้กำหนดในมาตรา 80 แห่งพระราชบัญญัติส่งเสริมและรักษาคุณภาพสิ่งแวดล้อมแห่งชาติ พ.ศ. 2535 ในฐานะ

ลงชื่อ [redacted] เจ้าของหรือผู้ครอบครองแหล่งกำเนิดมลพิษ

ลงชื่อ _____ ผู้ควบคุมระบบบำบัดน้ำเสีย
ใบอนุญาตเลขที่ _____ หมดอายุ _____
ออกให้โดย _____

ลงชื่อ _____ ผู้รับจ้างให้บริการบำบัดน้ำเสีย
ใบอนุญาตเลขที่ _____ หมดอายุ _____
ออกให้โดย _____

2. ข้อมูลเกี่ยวกับระบบน้ำเสีย และแหล่งรองรับน้ำทิ้ง

(1) ประเภท / ชนิดของระบบบำบัดน้ำเสีย ความสามารถในการบำบัดน้ำเสีย

(2) การทำงานของระบบบำบัดน้ำเสีย [X] แบบต่อเนื่อง 24 ชั่วโมง/วัน
[ ] แบบไม่ต่อเนื่อง (ระบุ)

(3) อุปกรณ์และเครื่องมือที่ใช้ในระบบบำบัดน้ำเสีย [X] เครื่องสูบน้ำ [X] ระบบเติมอากาศ
[ ] เครื่องกวน/ผสมน้ำเสีย [ ] เครื่องกวน/ผสมสารเคมี
[X] เครื่องสูบตะกอน [ ] อื่นๆ
[ ] อื่นๆ
[ ] อื่นๆ

(4) แหล่งรองรับน้ำทิ้ง (ระบุ) ท่อน้ำทิ้ง สาธารณะ ของ กทม.

(5) วิธีจัดการตะกอนที่เกิดขึ้นจากระบบบำบัดน้ำเสียและวิธีการกำจัด จ้างดูดสิ่งปฏิกูลทุก 1 ปี

3. สรุปผลการทำงานของระบบบำบัดน้ำเสียเป็นรายเดือน

(1) ปริมาณการใช้ไฟฟ้าของระบบบำบัดน้ำเสีย (หน่วย) 19,000.000 หน่วย

(2) ปริมาณน้ำใช้ในทุกกิจกรรมของแหล่งกำเนิดมลพิษ (ลบ.ม.) 13,060.000 ลบ.ม.

(3) ปริมาณน้ำเสียที่เข้าระบบบำบัดน้ำเสีย (ลบ.ม.) 10,448.000 ลบ.ม.

(4) การระบายน้ำทิ้งจากระบบบำบัดน้ำเสีย [X] ระบายทุกวัน
[ ] ระบายบางวัน (ระบุจำนวนวันที่ระบาย) วัน
[ ] ไม่ระบายเลย

(5) ปริมาณสารเคมี หรือสารสกัดชีวภาพที่ใช้ ปริมาณ หน่วย
1. เติม EM จุลินทรีย์ 125.000 กิโลกรัม

(6) การทำงานของระบบบำบัดน้ำเสีย
ระบบบำบัดน้ำเสีย [X] ปกติ [ ] ผิดปกติ
เครื่องสูบน้ำ [X] ปกติ [ ] ผิดปกติ
ระบบเติมอากาศ [X] ปกติ [ ] ผิดปกติ
เครื่องสูบตะกอน [X] ปกติ [ ] ผิดปกติ

(7) ปริมาณตะกอนส่วนเกินที่เกิดขึ้นจากระบบบำบัดน้ำเสียที่นำไปกำจัด 0.00 กิโลกรัม

(8) ปัญหา อุปสรรค และแนวทางแก้ไข

คำเตือน ๑. เจ้าของหรือผู้ครอบครองแหล่งกำเนิดมลพิษ ผู้ควบคุมระบบบำบัดน้ำเสีย หรือผู้รับจ้างให้บริการบำบัดน้ำเสียผู้ใดไม่จัดเก็บสถิติ ข้อมูล หรือไม่ทำบันทึกหรือรายงานตามมาตรา ๘๐ ต้องระวางโทษจำคุกไม่เกินหนึ่งเดือน หรือปรับไม่เกินหนึ่งหมื่นบาท หรือทั้งจำทั้งปรับตามมาตรา ๑๐๖

๒. ผู้ควบคุมระบบบำบัดน้ำเสียหรือผู้รับจ้างให้บริการบำบัดน้ำเสียผู้ใดทำบันทึกหรือรายงานโดยแสดงข้อความอันเป็นเท็จ ต้องระวางโทษจำคุกไม่เกินหนึ่งปี หรือปรับไม่เกินหนึ่งแสนบาท หรือทั้งจำทั้งปรับตามมาตรา ๑๐๗

สถิติและข้อมูลที่บันทึกจากแหล่งกำเนิดมลพิษ

วันที่เดือนปี	ปริมาณ การใช้ไฟฟ้า ของระบบบำบัด น้ำเสีย (หน่วย)	ปริมาณน้ำใช้ในทุกกิจกรรมของแหล่งกำเนิดมลพิษ (ลบ.ม.)	ปริมาณน้ำเสียเข้าสู่ระบบบำบัดน้ำเสีย (ลบ.ม.)	การระบายน้ำทิ้งจากระบบบำบัดน้ำเสีย (ระบาย/ไม่ระบาย)	ปริมาณ สารเคมี หรือ สารสกัดชีวภาพที่ใช้ (ชื่อ/ปริมาณ) (มีตรงหรือคำ)	การทำงานของระบบบำบัดน้ำเสีย						ปริมาณ ตะกอน ส่วนเกิน ที่เกิดขึ้น จาก ระบบบำบัดน้ำเสียที่นำไปกำจัด (ลบ.ม.)	ปัญหา อุปสรรค และแนวทางแก้ไข	ลายมือชื่อ ผู้รับเก็บ
						ระบบบำบัดน้ำเสีย (ปกติ/ผิดปกติ)	เครื่องสูบน้ำ (ปกติ/ผิดปกติ)	เครื่องเติมอากาศ (ปกติ/ผิดปกติ)	เครื่องกวน/ผสมน้ำเสีย (ปกติ/ผิดปกติ)	เครื่องกวน/ผสมสารเคมี (ปกติ/ผิดปกติ)	เครื่องสูบตะกอน (ปกติ/ผิดปกติ)	อื่น ๆ (ระบุ) (ปกติ/ผิดปกติ)			
01/11/2024	730	472	378	ระบาย	ไม่ใช้	ปกติ	ปกติ	ปกติ	ปกติ	ปกติ	ปกติ	ปกติ	ไม่มี	ไม่มี	[redacted]
02/11/2024	570	358	286	ระบาย	ไม่ใช้	ปกติ	ปกติ	ปกติ	ปกติ	ปกติ	ปกติ	ปกติ	ไม่มี	ไม่มี	
03/11/2024	700	425	340	ระบาย	ไม่ใช้	ปกติ	ปกติ	ปกติ	ปกติ	ปกติ	ปกติ	ปกติ	ไม่มี	ไม่มี	
04/11/2024	750	467	374	ระบาย	ไม่ใช้	ปกติ	ปกติ	ปกติ	ปกติ	ปกติ	ปกติ	ปกติ	ไม่มี	ไม่มี	
05/11/2024	550	404	323	ระบาย	ไม่ใช้	ปกติ	ปกติ	ปกติ	ปกติ	ปกติ	ปกติ	ปกติ	ไม่มี	ไม่มี	
06/11/2024	690	437	350	ระบาย	ไม่ใช้	ปกติ	ปกติ	ปกติ	ปกติ	ปกติ	ปกติ	ปกติ	ไม่มี	ไม่มี	
07/11/2024	710	375	300	ระบาย	ไม่ใช้	ปกติ	ปกติ	ปกติ	ปกติ	ปกติ	ปกติ	ปกติ	ไม่มี	ไม่มี	
08/11/2024	810	474	379	ระบาย	ไม่ใช้	ปกติ	ปกติ	ปกติ	ปกติ	ปกติ	ปกติ	ปกติ	ไม่มี	ไม่มี	
09/11/2024	760	392	314	ระบาย	ไม่ใช้	ปกติ	ปกติ	ปกติ	ปกติ	ปกติ	ปกติ	ปกติ	ไม่มี	ไม่มี	
10/11/2024	790	429	343	ระบาย	ไม่ใช้	ปกติ	ปกติ	ปกติ	ปกติ	ปกติ	ปกติ	ปกติ	ไม่มี	ไม่มี	
11/11/2024	780	438	350	ระบาย	ไม่ใช้	ปกติ	ปกติ	ปกติ	ปกติ	ปกติ	ปกติ	ปกติ	ไม่มี	ไม่มี	
12/11/2024	710	416	333	ระบาย	ไม่ใช้	ปกติ	ปกติ	ปกติ	ปกติ	ปกติ	ปกติ	ปกติ	ไม่มี	ไม่มี	
13/11/2024	780	463	370	ระบาย	ไม่ใช้	ปกติ	ปกติ	ปกติ	ปกติ	ปกติ	ปกติ	ปกติ	ไม่มี	ไม่มี	
14/11/2024	690	478	382	ระบาย	ไม่ใช้	ปกติ	ปกติ	ปกติ	ปกติ	ปกติ	ปกติ	ปกติ	ไม่มี	ไม่มี	
15/11/2024	660	439	351	ระบาย	ไม่ใช้	ปกติ	ปกติ	ปกติ	ปกติ	ปกติ	ปกติ	ปกติ	ไม่มี	ไม่มี	
16/11/2024	640	465	372	ระบาย	ไม่ใช้	ปกติ	ปกติ	ปกติ	ปกติ	ปกติ	ปกติ	ปกติ	ไม่มี	ไม่มี	
17/11/2024	530	378	302	ระบาย	ไม่ใช้	ปกติ	ปกติ	ปกติ	ปกติ	ปกติ	ปกติ	ปกติ	ไม่มี	ไม่มี	
18/11/2024	570	491	393	ระบาย	ไม่ใช้	ปกติ	ปกติ	ปกติ	ปกติ	ปกติ	ปกติ	ปกติ	ไม่มี	ไม่มี	
19/11/2024	540	407	326	ระบาย	ไม่ใช้	ปกติ	ปกติ	ปกติ	ปกติ	ปกติ	ปกติ	ปกติ	ไม่มี	ไม่มี	
20/11/2024	540	455	364	ระบาย	ไม่ใช้	ปกติ	ปกติ	ปกติ	ปกติ	ปกติ	ปกติ	ปกติ	ไม่มี	ไม่มี	
21/11/2024	570	444	355	ระบาย	ไม่ใช้	ปกติ	ปกติ	ปกติ	ปกติ	ปกติ	ปกติ	ปกติ	ไม่มี	ไม่มี	
22/11/2024	500	444	355	ระบาย	ไม่ใช้	ปกติ	ปกติ	ปกติ	ปกติ	ปกติ	ปกติ	ปกติ	ไม่มี	ไม่มี	
23/11/2024	560	420	336	ระบาย	ไม่ใช้	ปกติ	ปกติ	ปกติ	ปกติ	ปกติ	ปกติ	ปกติ	ไม่มี	ไม่มี	
24/11/2024	550	393	314	ระบาย	ไม่ใช้	ปกติ	ปกติ	ปกติ	ปกติ	ปกติ	ปกติ	ปกติ	ไม่มี	ไม่มี	
25/11/2024	560	479	383	ระบาย	ไม่ใช้	ปกติ	ปกติ	ปกติ	ปกติ	ปกติ	ปกติ	ปกติ	ไม่มี	ไม่มี	
26/11/2024	560	448	358	ระบาย	ไม่ใช้	ปกติ	ปกติ	ปกติ	ปกติ	ปกติ	ปกติ	ปกติ	ไม่มี	ไม่มี	
27/11/2024	570	510	408	ระบาย	ไม่ใช้	ปกติ	ปกติ	ปกติ	ปกติ	ปกติ	ปกติ	ปกติ	ไม่มี	ไม่มี	
28/11/2024	560	473	378	ระบาย	ไม่ใช้	ปกติ	ปกติ	ปกติ	ปกติ	ปกติ	ปกติ	ปกติ	ไม่มี	ไม่มี	
29/11/2024	540	379	303	ระบาย	ไม่ใช้	ปกติ	ปกติ	ปกติ	ปกติ	ปกติ	ปกติ	ปกติ	ไม่มี	ไม่มี	
30/11/2024	530	407	326	ระบาย	ไม่ใช้	ปกติ	ปกติ	ปกติ	ปกติ	ปกติ	ปกติ	ปกติ	ไม่มี	ไม่มี	
รวม	19000	13060	10448											

แบบ ทส. ๒

รายงานสรุปผลการทำงานของระบบบำบัดน้ำเสีย

๑. ข้อมูลทั่วไป

แหล่งกำเนิดมลพิษ ตั้งอยู่เลขที่ 3333 หมู่ที่ - ซอย -
ถนน พระราม 2 แขวง/ตำบล คลองเตย เขต/อำเภอ คลองเตย
จังหวัด กรุงเทพฯ โทรศัพท์ 02-023-3333 โทรสาร ..... มี
[redacted] เป็นเจ้าของหรือผู้ครอบครองแหล่งกำเนิดมลพิษ ประกอบ
กิจการประเภท โรงงานหมวดทั่วไป ใบอนุญาตเลขที่
(ถ้ามี) 1020100 4463 ออกให้โดย กรุงเทพมหานคร หมดอายุ .....

ในการนี้ขอรายงานสรุปผลการทำงานของระบบบำบัดน้ำเสียของแหล่งกำเนิดมลพิษสำหรับเดือน กุมภาพันธ์ พ.ศ. 2567 ตามที่ได้กำหนดในมาตรา ๘๐ แห่งพระราชบัญญัติส่งเสริมและรักษาคุณภาพสิ่งแวดล้อมแห่งชาติ พ.ศ. ๒๕๓๕ ในฐานะ

..... [redacted] เจ้าของหรือผู้ครอบครองแหล่งกำเนิดมลพิษ
(.....)
..... ผู้ควบคุมระบบบำบัดน้ำเสีย
(.....)
ใบอนุญาตเลขที่ ..... หมดอายุ .....
ออกให้โดย .....
..... ผู้รับจ้างให้บริการบำบัดน้ำเสีย
(.....)
ใบอนุญาตเลขที่ ..... หมดอายุ .....
ออกให้โดย .....

๒. ข้อมูลเกี่ยวกับระบบบำบัดน้ำเสีย และแหล่งรองรับน้ำทิ้ง

(๑) ประเภท/ชนิดของระบบบำบัดน้ำเสีย Activated sludge process
ความสามารถในการรองรับน้ำเสียของระบบบำบัดน้ำเสีย 600 ลบ.ม./วัน

(๒) การทำงานของระบบบำบัดน้ำเสีย ☑ แบบต่อเนื่อง 24 ชั่วโมง/วัน
☐ แบบไม่ต่อเนื่อง (ระบุ) .....

(๓) อุปกรณ์และเครื่องมือที่ใช้ในระบบบำบัดน้ำเสีย ☐ เครื่องสูบน้ำ ☐ เครื่องเติมอากาศ
☐ เครื่องกวนผสมน้ำเสีย ☐ เครื่องกวนผสมสารเคมี
☐ เครื่องสูบตะกอน ☐ อื่น ๆ (ระบุ) .....

(๔) แหล่งรองรับน้ำทิ้ง (ระบุ) ระบายลงที่สาธารณะ

(๕) วิธีจัดการตะกอนที่เกิดขึ้นจากระบบบำบัดน้ำเสียและวิธีการกำจัด ตากแห้ง

หมายเหตุ ๑. ให้กรอกสถิติและข้อมูลเฉพาะในกรณีที่มีสถิติและข้อมูลนั้น ๆ ในแต่ละวัน
๒. ในกรณีระบบบำบัดน้ำเสียที่มีการติดตั้งเครื่องตรวจวัดคุณภาพน้ำทิ้งแบบอัตโนมัติให้แนบผลการตรวจวัดคุณภาพน้ำทิ้งทุกวันแยกตามพารามิเตอร์ที่ตรวจวัด และทำการสรุปผลเป็นสถิติและข้อมูลรายเดือน

ขอรับรองว่าการบันทึกสถิติและข้อมูลตามตารางข้างต้นถูกต้องทุกประการ
..... [redacted] เจ้าของหรือผู้ครอบครองแหล่งกำเนิดมลพิษ
(.....)
..... ผู้ควบคุมระบบบำบัดน้ำเสีย
(.....)
ใบอนุญาตเลขที่ ..... หมดอายุ .....
ออกให้โดย .....
..... ผู้รับจ้างให้บริการบำบัดน้ำเสีย
(.....)
ใบอนุญาตเลขที่ ..... หมดอายุ .....
ออกให้โดย .....

๓. สรุปผลการทำงานของระบบบำบัดน้ำเสียเป็นรายเดือน

(๑) ปริมาณการใช้ไฟฟ้าของระบบบำบัดน้ำเสีย (หน่วย) .....
(๒) ปริมาณน้ำใช้ทุกกิจกรรมในแหล่งกำเนิดมลพิษ (ลบ.ม.) .....
(๓) ปริมาณน้ำเสียที่เข้าระบบบำบัดน้ำเสีย (ลบ.ม.) .....
(๔) การระบายน้ำทิ้งจากระบบบำบัดน้ำเสีย .....
(๕) ปริมาณสารเคมีหรือสารสกัดชีวภาพที่ใช้ (ลิตรหรือกิโลกรัม) .....
(๖) การทำงานของระบบบำบัดน้ำเสียและอุปกรณ์
- ระบบบำบัดน้ำเสีย ☐ ปกติ ☐ ผิดปกติ (ระบุ) .....
- เครื่องสูบน้ำ ☐ ปกติ ☐ ผิดปกติ (ระบุ) .....
- เครื่องเติมอากาศ ☐ ปกติ ☐ ผิดปกติ (ระบุ) .....
- เครื่องกวนผสมน้ำเสีย ☐ ปกติ ☐ ผิดปกติ (ระบุ) .....
- เครื่องกวนผสมสารเคมี ☐ ปกติ ☐ ผิดปกติ (ระบุ) .....
- เครื่องสูบตะกอน ☐ ปกติ ☐ ผิดปกติ (ระบุ) .....
- อื่นๆ ..... ☐ ปกติ ☐ ผิดปกติ (ระบุ) .....
(๗) ปริมาณตะกอนส่วนเกินจากระบบบำบัดน้ำเสียที่นำไปกำจัด (ลบ.ม.) .....
(๘) ปัญหา อุปสรรค และแนวทางแก้ไข .....
.....

คำเตือน ๑. เจ้าของหรือผู้ครอบครองแหล่งกำเนิดมลพิษ ผู้ควบคุมระบบบำบัดน้ำเสีย หรือผู้รับจ้างให้บริการบำบัดน้ำเสียผู้ใดไม่จัดเก็บสถิติ ข้อมูล หรือไม่ทำบันทึกหรือรายงานตามมาตรา ๘๐ ต้องระวางโทษจำคุกไม่เกินหนึ่งเดือน หรือปรับไม่เกินหนึ่งหมื่นบาท หรือทั้งจำทั้งปรับตามมาตรา ๑๐๖
๒. ผู้ควบคุมระบบบำบัดน้ำเสียหรือผู้รับจ้างให้บริการบำบัดน้ำเสียผู้ใดทำบันทึกหรือรายงานโดยแสดงข้อความอันเป็นเท็จ ต้องระวางโทษจำคุกไม่เกินหนึ่งปี หรือปรับไม่เกินหนึ่งแสนบาท หรือทั้งจำทั้งปรับตามมาตรา ๑๐๗

แบบ ทส. ๑

แบบบันทึกรายละเอียดของสถิติและข้อมูลซึ่งแสดงผลการทำงานของระบบบำบัดน้ำเสีย ของแหล่งกำเนิดมลพิษ

แหล่งกำเนิดมลพิษ ตั้งอยู่เลขที่ 3333 หมู่ที่ - ซอย -
ถนน พระราม 2 แขวง/ตำบล คลองเตย เขต/อำเภอ คลองเตย
จังหวัด กรุงเทพฯ โทรศัพท์ 02-023-3333 โทรสาร -
มี [redacted] เป็นเจ้าของหรือผู้ครอบครองแหล่งกำเนิดมลพิษ
ประกอบกิจการประเภท โรงงานหมวดทั่วไป
ใบอนุญาตเลขที่ (ถ้ามี 1020100 4463 ออกให้โดย กรุงเทพมหานคร หมดอายุ .....
ซึ่งมีแผนผังแสดงการทำงานของระบบบำบัดน้ำเสีย ดังนี้

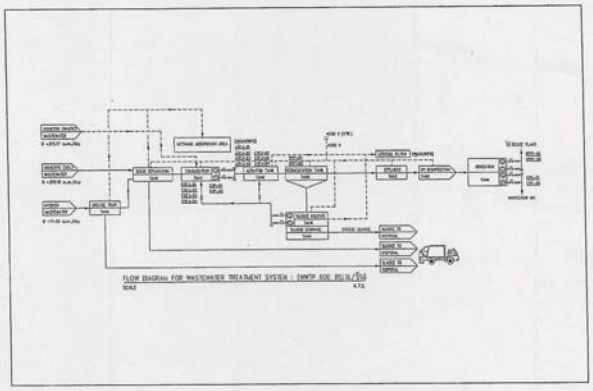

ได้จัดเก็บสถิติและข้อมูลแสดงผลการทำงานของระบบบำบัดน้ำเสียปรากฏตามตาราง ดังนี้

แบบ ทส. 2

รายงานสรุปผลการทำงานของระบบบำบัดน้ำเสีย

ชื่อแหล่งกำเนิดมลพิษ : Medpark Hospital

แหล่งกำเนิดมลพิษ ตั้งอยู่เลขที่ : 3333 หมู่ที่ : ซอย :

ถนน : พระรามที่ 4 แขวง/ตำบล : คลองเตย เขต/อำเภอ : เขตคลองเตย

จังหวัด : กรุงเทพมหานคร โทรศัพท์ : 020233333 โทรสาร :

มี : เป็นเจ้าของหรือผู้ครอบครองแหล่งกำเนิดมลพิษ

ประกอบกิจการประเภท : โรงพยาบาล

ประเภทย่อย : ประเภท ก ตั้งแต่ 30 เตียง ขึ้นไป ระบุจำนวนเตียง : 239

สังกัด : สังกัดกระทรวงสาธารณสุข

ใบอนุญาตเลขที่ (ถ้ามี) : 10201008463 ออกให้โดย : กระทรวงสาธารณะสุข หมดอายุ : วว/ดด/ปปปป

ในการนี้ ขอรายงานสรุปผลการทำงานของระบบบำบัดน้ำเสีย ของแหล่งกำเนิดมลพิษสำหรับ เดือน ธันวาคม พ.ศ. 2567 ตามที่ได้กำหนดในมาตรา 80 แห่งพระราชบัญญัติส่งเสริมและรักษาคุณภาพสิ่งแวดล้อมแห่งชาติ พ.ศ. 2535 ในฐานะ

ลงชื่อ [redacted] เจ้าของหรือผู้ครอบครองแหล่งกำเนิดมลพิษ

ลงชื่อ _____ ผู้ควบคุมระบบบำบัดน้ำเสีย

ใบอนุญาตเลขที่ _____ หมดอายุ _____

ออกให้โดย _____

ลงชื่อ _____ ผู้รับจ้างให้บริการบำบัดน้ำเสีย

ใบอนุญาตเลขที่ _____ หมดอายุ _____

ออกให้โดย _____

2. ข้อมูลเกี่ยวกับระบบน้ำเสีย และแหล่งรองรับน้ำทิ้ง

(1) ประเภท / ชนิดของระบบบำบัดน้ำเสีย ความสามารถในการบำบัดน้ำเสีย

(2) การทำงานของระบบบำบัดน้ำเสีย [X] แบบต่อเนื่อง 24 ชั่วโมง/วัน

[ ] แบบไม่ต่อเนื่อง (ระบุ)

(3) อุปกรณ์และเครื่องมือที่ใช้ในระบบบำบัดน้ำเสีย [X] เครื่องสูบน้ำ [X] ระบบเติมอากาศ

[ ] เครื่องกวน/ผสมน้ำเสีย [ ] เครื่องกวน/ผสมสารเคมี

[X] เครื่องสูบตะกอน [ ] อื่นๆ

[ ] อื่นๆ

[ ] อื่นๆ

(4) แหล่งรองรับน้ำทิ้ง (ระบุ) ท่อน้ำทิ้ง สาธารณะ ของ กทม.

(5) วิธีจัดการตะกอนที่เกิดขึ้นจากระบบบำบัดน้ำเสียและวิธีการกำจัด ล้างตู้ดสิ่งปฏิกูลทุก 1 ปี

3. สรุปผลการทำงานของระบบบำบัดน้ำเสียเป็นรายเดือน

(1) ปริมาณการใช้ไฟฟ้าของระบบบำบัดน้ำเสีย (หน่วย) 22,240.000 หน่วย

(2) ปริมาณน้ำใช้ในทุกกิจกรรมของแหล่งกำเนิดมลพิษ (ลบ.ม.) 12,503.000 ลบ.ม.

(3) ปริมาณน้ำเสียที่เข้าระบบบำบัดน้ำเสีย (ลบ.ม.) 10,002.000 ลบ.ม.

(4) การระบายน้ำทิ้งจากระบบบำบัดน้ำเสีย [X] ระบายทุกวัน

[ ] ระบายบางวัน (ระบุจำนวนวันที่ระบาย) วัน

[ ] ไม่ระบายเลย

(5) ปริมาณสารเคมี หรือสารสกัดชีวภาพที่ใช้ ปริมาณ หน่วย

1. เติม EM จุลินทรีย์ 125.000 กิโลกรัม

(6) การทำงานของระบบบำบัดน้ำเสีย

ระบบบำบัดน้ำเสีย [X] ปกติ [ ] ผิดปกติ

เครื่องสูบน้ำ [X] ปกติ [ ] ผิดปกติ

ระบบเติมอากาศ [X] ปกติ [ ] ผิดปกติ

เครื่องสูบตะกอน [X] ปกติ [ ] ผิดปกติ

(7) ปริมาณตะกอนส่วนเกินที่เกิดขึ้นจากระบบบำบัดน้ำเสียที่นำไปกำจัด 0.00 กิโลกรัม

(8) ปัญหา อุปสรรค และแนวทางแก้ไข

คำเตือน ๑. เจ้าของหรือผู้ครอบครองแหล่งกำเนิดมลพิษ ผู้ควบคุมระบบบำบัดน้ำเสีย หรือผู้รับจ้างให้บริการบำบัดน้ำเสียผู้ใดไม่จัดเก็บสถิติ ข้อมูล หรือไม่ทำบันทึกหรือรายงานตามมาตรา ๘๐ ต้องระวางโทษจำคุกไม่เกินหนึ่งเดือน หรือปรับไม่เกินหนึ่งหมื่นบาท หรือทั้งจำทั้งปรับตามมาตรา ๑๐๖

๒. ผู้ควบคุมระบบบำบัดน้ำเสียหรือผู้รับจ้างให้บริการบำบัดน้ำเสียผู้ใดทำบันทึกหรือรายงานโดยแสดงข้อความอันเป็นเท็จ ต้องระวางโทษจำคุกไม่เกินหนึ่งปี หรือปรับไม่เกินหนึ่งแสนบาท หรือทั้งจำทั้งปรับตามมาตรา ๑๐๗

วันเดือนปี	ปริมาณ การใช้ไฟฟ้า ของระบบบำบัด น้ำเสีย (หน่วย)	ปริมาณน้ำดิบที่ผลิตจากการผลิตน้ำประปา (ลบ.ม.)	ปริมาณน้ำเสียเข้าสู่ระบบบำบัดน้ำเสีย (ลบ.ม.)	การทำงานของระบบบำบัดน้ำเสีย												ปริมาณ สารเคมี ที่ใช้ในการ ผลิตน้ำประปา (ลบ.ม.)	ปัญหา อุปสรรค และแนวทางแก้ไข	ความคิดเห็น ผู้บังคับ
				ปริมาณน้ำเข้าสู่ระบบ (ลบ.ม./วัน)	ระยะเวลาปั๊มน้ำเข้าสู่ระบบ (ชั่วโมง/วัน)	เครื่องสูบน้ำ (ปกติ/ผิดปกติ)	เครื่องกวน/ผสมน้ำเสีย (ปกติ/ผิดปกติ)	เครื่องกวน/ผสมสารเคมี (ปกติ/ผิดปกติ)	เครื่องสูบตะกอน (ปกติ/ผิดปกติ)	อื่น ๆ (ระบุ) (ปกติ/ผิดปกติ)					
01/12/2024	540	424	339	๒๐๐	๑๒	ปกติ	ปกติ	ปกติ	ปกติ	ปกติ	ปกติ	ปกติ	ปกติ	ไม่มี	ไม่มี	[redacted]
02/12/2024	570	468	374	๒๐๐	๑๒	ปกติ	ปกติ	ปกติ	ปกติ	ปกติ	ปกติ	ปกติ	ปกติ	ไม่มี	ไม่มี	
03/12/2024	720	467	374	๒๐๐	๑๒	ปกติ	ปกติ	ปกติ	ปกติ	ปกติ	ปกติ	ปกติ	ปกติ	ไม่มี	ไม่มี	
04/12/2024	730	429	343	๒๐๐	๑๒	ปกติ	ปกติ	ปกติ	ปกติ	ปกติ	ปกติ	ปกติ	ปกติ	ไม่มี	ไม่มี	
05/12/2024	720	450	360	๒๐๐	๑๒	ปกติ	ปกติ	ปกติ	ปกติ	ปกติ	ปกติ	ปกติ	ปกติ	ไม่มี	ไม่มี	
06/12/2024	710	334	267	๒๐๐	๑๒	ปกติ	ปกติ	ปกติ	ปกติ	ปกติ	ปกติ	ปกติ	ปกติ	ไม่มี	ไม่มี	
07/12/2024	730	522	418	๒๐๐	๑๒	ปกติ	ปกติ	ปกติ	ปกติ	ปกติ	ปกติ	ปกติ	ปกติ	ไม่มี	ไม่มี	
08/12/2024	830	508	406	๒๐๐	๑๒	ปกติ	ปกติ	ปกติ	ปกติ	ปกติ	ปกติ	ปกติ	ปกติ	ไม่มี	ไม่มี	
09/12/2024	640	377	302	๒๐๐	๑๒	ปกติ	ปกติ	ปกติ	ปกติ	ปกติ	ปกติ	ปกติ	ปกติ	ไม่มี	ไม่มี	
10/12/2024	740	486	349	๒๐๐	๑๒	ปกติ	ปกติ	ปกติ	ปกติ	ปกติ	ปกติ	ปกติ	ปกติ	ไม่มี	ไม่มี	
11/12/2024	890	484	387	๒๐๐	๑๒	ปกติ	ปกติ	ปกติ	ปกติ	ปกติ	ปกติ	ปกติ	ปกติ	ไม่มี	ไม่มี	
12/12/2024	790	357	286	๒๐๐	๑๒	ปกติ	ปกติ	ปกติ	ปกติ	ปกติ	ปกติ	ปกติ	ปกติ	ไม่มี	ไม่มี	
13/12/2024	790	460	368	๒๐๐	๑๒	ปกติ	ปกติ	ปกติ	ปกติ	ปกติ	ปกติ	ปกติ	ปกติ	ไม่มี	ไม่มี	
14/12/2024	730	335	268	๒๐๐	๑๒	ปกติ	ปกติ	ปกติ	ปกติ	ปกติ	ปกติ	ปกติ	ปกติ	ไม่มี	ไม่มี	
15/12/2024	850	493	394	๒๐๐	๑๒	ปกติ	ปกติ	ปกติ	ปกติ	ปกติ	ปกติ	ปกติ	ปกติ	ไม่มี	ไม่มี	
16/12/2024	700	364	291	๒๐๐	๑๒	ปกติ	ปกติ	ปกติ	ปกติ	ปกติ	ปกติ	ปกติ	ปกติ	ไม่มี	ไม่มี	
17/12/2024	730	382	306	๒๐๐	๑๒	ปกติ	ปกติ	ปกติ	ปกติ	ปกติ	ปกติ	ปกติ	ปกติ	ไม่มี	ไม่มี	
18/12/2024	760	363	290	๒๐๐	๑๒	ปกติ	ปกติ	ปกติ	ปกติ	ปกติ	ปกติ	ปกติ	ปกติ	ไม่มี	ไม่มี	
19/12/2024	790	424	339	๒๐๐	๑๒	ปกติ	ปกติ	ปกติ	ปกติ	ปกติ	ปกติ	ปกติ	ปกติ	ไม่มี	ไม่มี	
20/12/2024	760	312	250	๒๐๐	๑๒	ปกติ	ปกติ	ปกติ	ปกติ	ปกติ	ปกติ	ปกติ	ปกติ	ไม่มี	ไม่มี	
21/12/2024	720	331	265	๒๐๐	๑๒	ปกติ	ปกติ	ปกติ	ปกติ	ปกติ	ปกติ	ปกติ	ปกติ	ไม่มี	ไม่มี	
22/12/2024	820	400	320	๒๐๐	๑๒	ปกติ	ปกติ	ปกติ	ปกติ	ปกติ	ปกติ	ปกติ	ปกติ	ไม่มี	ไม่มี	
23/12/2024	700	281	225	๒๐๐	๑๒	ปกติ	ปกติ	ปกติ	ปกติ	ปกติ	ปกติ	ปกติ	ปกติ	ไม่มี	ไม่มี	
24/12/2024	820	434	347	๒๐๐	๑๒	ปกติ	ปกติ	ปกติ	ปกติ	ปกติ	ปกติ	ปกติ	ปกติ	ไม่มี	ไม่มี	
25/12/2024	750	356	285	๒๐๐	๑๒	ปกติ	ปกติ	ปกติ	ปกติ	ปกติ	ปกติ	ปกติ	ปกติ	ไม่มี	ไม่มี	
26/12/2024	790	345	276	๒๐๐	๑๒	ปกติ	ปกติ	ปกติ	ปกติ	ปกติ	ปกติ	ปกติ	ปกติ	ไม่มี	ไม่มี	
27/12/2024	770	456	365	๒๐๐	๑๒	ปกติ	ปกติ	ปกติ	ปกติ	ปกติ	ปกติ	ปกติ	ปกติ	ไม่มี	ไม่มี	
28/12/2024	770	359	287	๒๐๐	๑๒	ปกติ	ปกติ	ปกติ	ปกติ	ปกติ	ปกติ	ปกติ	ปกติ	ไม่มี	ไม่มี	
29/12/2024	780	454	363	๒๐๐	๑๒	ปกติ	ปกติ	ปกติ	ปกติ	ปกติ	ปกติ	ปกติ	ปกติ	ไม่มี	ไม่มี	
30/12/2024	770	299	239	๒๐๐	๑๒	ปกติ	ปกติ	ปกติ	ปกติ	ปกติ	ปกติ	ปกติ	ปกติ	ไม่มี	ไม่มี	
31/12/2024	790	399	319	๒๐๐	๑๒	ปกติ	ปกติ	ปกติ	ปกติ	ปกติ	ปกติ	ปกติ	ปกติ	ไม่มี	ไม่มี	
รวม	22240	13503	10002													

แบบ ทส. ๒

รายงานสรุปผลการทำงานของระบบบำบัดน้ำเสีย

๑. ข้อมูลทั่วไป

แหล่งกำเนิดมลพิษ ตั้งอยู่เลขที่ 3333 หมู่ที่ - ซอย -

ถนน พระรามที่ 4 แขวง/ตำบล คลองเตย เขต/อำเภอ คลองเตย

จังหวัด กรุงเทพ ฯ โทรศัพท์ 02-023-3333 โทรสาร - มี

[redacted] เป็นเจ้าของหรือผู้ครอบครองแหล่งกำเนิดมลพิษ ประกอบกิจการประเภท โรงพยาบาลเอกชน ใบอนุญาตเลขที่ (ถ้ามี) 10201008463 ออกให้โดย กระทรวงสาธารณสุข หมดอายุ

ในการนี้ขอรายงานสรุปผลการทำงานของระบบบำบัดน้ำเสียของแหล่งกำเนิดมลพิษสำหรับเดือน ธันวาคม พ.ศ. 2567 ตามที่ได้กำหนดในมาตรา ๘๐ แห่งพระราชบัญญัติส่งเสริมและรักษาคุณภาพสิ่งแวดล้อมแห่งชาติ พ.ศ. ๒๕๓๕ ในฐานะ

[redacted] เจ้าของหรือผู้ครอบครองแหล่งกำเนิดมลพิษ

([redacted])

..... ผู้ควบคุมระบบบำบัดน้ำเสีย

(.....)

ใบอนุญาตเลขที่ ..... หมดอายุ .....

ออกให้โดย .....

..... ผู้รับจ้างให้บริการบำบัดน้ำเสีย

(.....)

ใบอนุญาตเลขที่ ..... หมดอายุ .....

ออกให้โดย .....

๒. ข้อมูลเกี่ยวกับระบบบำบัดน้ำเสีย และแหล่งรองรับน้ำทิ้ง

(๑) ประเภท/ชนิดของระบบบำบัดน้ำเสีย Activated sludge process

ความสามารถในการรองรับน้ำเสียของระบบบำบัดน้ำเสีย 600 ลบ.ม./วัน

(๒) การทำงานของระบบบำบัดน้ำเสีย ☑ แบบต่อเนื่อง 24 ชั่วโมง/วัน

☐ แบบไม่ต่อเนื่อง (ระบุ).....

(๓) อุปกรณ์และเครื่องมือที่ใช้ในระบบบำบัดน้ำเสีย ☑ เครื่องสูบน้ำ ☑ เครื่องเติมอากาศ

☐ เครื่องกวนผสมน้ำเสีย ☐ เครื่องกวนผสมสารเคมี

☐ เครื่องสูบตะกอน ☐ อื่น ๆ (ระบุ) .....

(๔) แหล่งรองรับน้ำทิ้ง (ระบุ) ระบบน้ำสาธารณะ

(๕) วิธีจัดการตะกอนที่เกิดขึ้นจากระบบบำบัดน้ำเสียและวิธีการกำจัด ดูดน้ำสิ่ง

หมายเหตุ ๑. ให้กรอกสถิติและข้อมูลเฉพาะในกรณีที่มีสถิติและข้อมูลนั้น ๆ ในแต่ละวัน

๒. ในกรณีระบบบำบัดน้ำเสียที่มีการติดตั้งเครื่องตรวจวัดคุณภาพน้ำทิ้งแบบอัตโนมัติให้แนบผลการตรวจวัดคุณภาพน้ำทิ้งทุกวันแยกตามพารามิเตอร์ที่ตรวจวัด และทำการสรุปผลเป็นสถิติและข้อมูลรายเดือน

ขอรับรองว่าการบันทึกสถิติและข้อมูลตามตารางข้างต้นถูกต้องทุกประการ

[redacted] เจ้าของหรือผู้ครอบครองแหล่งกำเนิดมลพิษ

([redacted])

.....ผู้ควบคุมระบบบำบัดน้ำเสีย

(.....)

ใบอนุญาตเลขที่ ..... หมดอายุ .....

ออกให้โดย.....

..... ผู้รับจ้างให้บริการบำบัดน้ำเสีย

(.....)

ใบอนุญาตเลขที่ ..... หมดอายุ .....

ออกให้โดย .....

๓. สรุปผลการทำงานของระบบบำบัดน้ำเสียเป็นรายเดือน

(๑) ปริมาณการใช้ไฟฟ้าของระบบบำบัดน้ำเสีย (หน่วย) 23240

(๒) ปริมาณน้ำใช้ทุกกิจกรรมในแหล่งกำเนิดมลพิษ (ลบ.ม.) 12,305

(๓) ปริมาณน้ำเสียที่เข้าระบบบำบัดน้ำเสีย (ลบ.ม.) 10,002

(๔) การระบายน้ำทิ้งจากระบบบำบัดน้ำเสีย ระบายตามท่อ

(๕) ปริมาณสารเคมีหรือสารสกัดชีวภาพที่ใช้ (ลิตรหรือกิโลกรัม) .....

(๖) การทำงานของระบบบำบัดน้ำเสียและอุปกรณ์

- ระบบบำบัดน้ำเสีย ☑ ปกติ ☐ ผิดปกติ (ระบุ).....
- เครื่องสูบน้ำ ☑ ปกติ ☐ ผิดปกติ (ระบุ) .....
- เครื่องเติมอากาศ ☑ ปกติ ☐ ผิดปกติ (ระบุ) .....
- เครื่องกวน/ผสมน้ำเสีย ☑ ปกติ ☐ ผิดปกติ (ระบุ) .....
- เครื่องกวน/ผสมสารเคมี ☑ ปกติ ☐ ผิดปกติ (ระบุ) .....
- เครื่องสูบตะกอน ☑ ปกติ ☐ ผิดปกติ (ระบุ).....
- อื่นๆ.....☑ ปกติ ☐ ผิดปกติ (ระบุ) .....

(๗) ปริมาณตะกอนส่วนเกินจากระบบบำบัดน้ำเสียที่นำไปกำจัด (ลบ.ม.) .....

(๘) ปัญหา อุปสรรค และแนวทางแก้ไข.....

.....

คำเตือน ๑. เจ้าของหรือผู้ครอบครองแหล่งกำเนิดมลพิษ ผู้ควบคุมระบบบำบัดน้ำเสีย หรือผู้รับจ้างให้บริการบำบัดน้ำเสียผู้ใดไม่จัดเก็บสถิติ ข้อมูล หรือไม่ทำบันทึกหรือรายงานตามมาตรา ๘๐ ต้องระวางโทษจำคุกไม่เกินหนึ่งเดือน หรือปรับไม่เกินหนึ่งหมื่นบาท หรือทั้งจำทั้งปรับตามมาตรา ๑๐๖

๒. ผู้ควบคุมระบบบำบัดน้ำเสียหรือผู้รับจ้างให้บริการบำบัดน้ำเสียผู้ใดทำบันทึกหรือรายงานโดยแสดงข้อความอันเป็นเท็จ ต้องระวางโทษจำคุกไม่เกินหนึ่งปี หรือปรับไม่เกินหนึ่งแสนบาท หรือทั้งจำทั้งปรับตามมาตรา ๑๐๗

ภาคผนวก ค-3

เอกสารซ้อมดับเพลิงเฉพาะภายในโครงการ และแผนผังขั้นตอนเมื่อเกิดเหตุฉุกเฉิน

ซ้อมดับเพลิงประจำปี ล่าสุด 23 ธันวาคม พ.ศ. 2567

Flow ปฏิบัติเมื่อเกิดเหตุเพลิงไหม้

ผู้รับผิดชอบ	ขั้นตอนการปฏิบัติ
	เหตุควันไฟ/กลิ่นไหม้รุนแรง/ประกายไฟ
เจ้าหน้าที่ผู้พบเหตุ	ย้ายผู้ป่วยออกจากห้องเกิดเหตุไปยังห้องอื่นในแผนกเดียวกัน
หัวหน้าแผนก/ Incharge	แจ้งเหตุโดยกด 3333 แจ้งประกาศ Code Red 1
เจ้าหน้าที่ที่ได้รับมอบหมายตามเวร	ปิดประตูหน้าต่างในห้องเกิดเหตุ
	ใช้ถังดับเพลิงดับไฟ
เจ้าหน้าที่ผจญเพลิงและฝ่ายอาคาร	ประเมินสถานการณ์
	ควบคุมได้ → ปฏิบัติงานตามปกติ
	ควบคุมไม่ได้
หัวหน้าแผนก/ Incharge	แจ้งเหตุโดยกด 3333 แจ้งประกาศ Code Red 2 และดึง Fire Alarm
เจ้าหน้าที่ที่ได้รับมอบหมายตามเวร	ย้ายผู้ป่วยออกจากห้องเกิดเหตุไปยังฝั่งตรงข้ามหลังประตู smoke compartment ในชั้นเดียวกัน
	ปิดประตูหน้าต่างในห้องเกิดเหตุ, ปิดวาล์วแก๊สหลักในแผนก
	ดับไฟเบื้องต้นด้วยถังดับเพลิงและสายฉีดน้ำ
เจ้าหน้าที่ผจญเพลิงและฝ่ายอาคาร	ประเมินสถานการณ์
	ควบคุมได้ → ประเมินความเสียหาย → ปฏิบัติงานตามปกติ
	ควบคุมไม่ได้
	ขอคำสั่งประกาศ Code Red 3 จากผู้อำนวยการดับเพลิง → อพยพแนวดิ่งลงบันไดหนีไฟอย่างน้อยสองชั้นใต้ชั้นต้นเพลิง
	ประกาศ Code Green → อพยพไปที่จุดรวมพล

ผู้อำนวยการดับเพลิง/ผู้บังคับบัญชาแผน

ในเวลาทำการ: Chief Operative Officer **นอกเวลาทำการ**: Duty Manager cover **จนกว่า COO มาถึงที่เกิดเหตุ**

กำกับดูแลและสั่งการในการประกาศ **Code Red 3 และ Code Green** และยกเลิก Code

ผู้ให้ข้อมูลข่าวสาร

- ให้ข้อมูลสถานการณ์แก่ทีมผจญเพลิงภายนอก
- รวบรวมข้อมูลข่าวสารเพื่อติดต่อประสานงานกับองค์กรภายนอกและญาติผู้ป่วย

Patient Access

- ประกาศ Code ตามที่ได้รับแจ้งผ่านเสียงตามสาย
- แจ้งสถานีดับเพลิงคลองเตยทันทีที่ได้รับแจ้งให้ประกาศ Code Red 2
- โทรแจ้งผู้บริหารตามสายงาน

ทีมผจญเพลิง

- ขึ้นไปประเมินสถานการณ์ในจุดเกิดเหตุ ทำการระบายควัน/ดับเพลิงเบื้องต้นตามสถานการณ์
- ทีมผจญเพลิงขึ้นไปดับเพลิงที่จุดเกิดเหตุภายในเวลาไม่เกิน 3 นาที
- หากประเมินแล้วไม่สามารถควบคุมเพลิงได้ รายงานผู้อำนวยการดับเพลิงขอคำสั่งประกาศ Code Red 3
- แบ่งทีมออกเป็นสองทีม ทีมที่ 1 ประสานงานกับทีมผจญเพลิงภายนอก 2. ช่วยในการอพยพและค้นหาผู้สูญหาย
- ประจำการที่ลิฟต์ Fireman เพื่อควบคุมลิฟต์
- เจ้าหน้าที่ผจญเพลิง 1 คนไปรอรับและนำทีมผจญเพลิงไปยังจุดเกิดเหตุพร้อมแปลนอาคาร

ฝ่ายดำเนินการ

แผนกที่มีผู้ป่วยในความดูแล

- ปฏิบัติตามขั้นตอน RACE
- ประเมินและจัดกลุ่มผู้ป่วยเพื่อจัดลำดับการอพยพ
- วางแผนการเคลื่อนย้ายและอพยพโดยเลือกใช้อุกรณ์การเคลื่อนย้าย/เส้นทางหนีไฟที่เหมาะสมและปลอดภัย

แผนกที่ไม่มีผู้ป่วยในความดูแล

- ขึ้นไปช่วยตามแผนกที่ถูกระบุไว้ในแผน

แพทย์

- ประจำการตามจุดที่กำหนด เพื่อทำการประเมินผู้ป่วยที่อพยพลงมา

ฝ่ายพยาบาล

- รวบรวมจำนวนผู้ป่วยและญาติ และรายงานให้ผู้บังคับบัญชาแผนทราบหากมีคนตกค้าง/สูญหาย

ฝ่ายทรัพยากรบุคคล

- นับจำนวนเจ้าหน้าที่ที่อพยพลงมา และรายงานให้ผู้บังคับบัญชาแผนทราบหากมีคนตกค้าง/สูญหาย
- ตามเจ้าหน้าที่กำลังเสริมในการอพยพผู้ป่วย (หอพักเจ้าหน้าที่)

ฝ่าย Referral

ฝ่ายพยาบาล

- ติดต่อประสานงานโรงพยาบาลเพื่อ refer ผู้ป่วย

แผนกฉุกเฉิน

- จัดเตรียมเครื่องมือ/อุปกรณ์ฉุกเฉินให้พร้อมใช้ที่จุดรวมพล เช่น Emergency Cart, Defib หรือ AED
- เตรียมพร้อมเพื่อ refer ผู้ป่วย

Porter

- จัดเตรียม Mobile Oxygen มาไว้ที่จุดรวมพล
- เตรียมเปลนอน/ wheelchair ไปรองรับผู้ป่วยที่ช่วยเหลือตัวเองไม่ได้ที่อพยพลงมาทางบันไดหนีไปริเวณลานจอดรถชั้น 4
- เตรียมพร้อมเพื่อ refer ผู้ป่วย

แผนกยานยนต์

- เตรียมรถพยาบาลให้พร้อมสำหรับการ refer
- นำรถพยาบาลมาจอดรอยังจุกำหนดเพื่อเตรียม

ฝ่าย support

งานบ้าน

- ดูแลจัดเตรียมพื้นที่จุดรวมพลให้พร้อมเพื่อรองรับผู้ป่วย/ญาติ/ เจ้าหน้าที่ที่อพยพลงมา (แยกตามโซนสี)
- จัดเตรียมและเสริฟน้ำดื่มให้กับผู้ป่วย/เจ้าหน้าที่ที่อพยพลงมา

เจ้าหน้าที่รักษาความปลอดภัย

- กั้นพื้นที่บริเวณจุดรวมพล/กองบัญชาการ
- จัดเตรียมพื้นที่สำหรับจอดรถดับเพลิง/รถกระเช้า/รถพยาบาลจากภายนอก
- กำกับดูแลการจราจร
- กั้นไม่ให้มีการนำรถเข้าออกโรงพยาบาลโดยเด็ดขาด ยกเว้นรถที่ได้รับอนุญาตเท่านั้น

ฝ่ายอาคาร

- ขึ้นไปประเมินพื้นที่เกิดเหตุพร้อทเจ้าหน้าที่ผจญเพลิง ทำการสับ cut out ในแผนกเกิดเหตุ
- จัดหา Mobile Oxygen มาให้เพียงพอหากมีการร้องขอ
- ประจำตามจุดกำหนดในแผน (ห้อง Fire Pump, ห้อง Generator, ห้องแก๊สทางการแพทย์)

Financial

ฝ่ายการเงินและบัญชี

- รวบรวมข้อมูลผู้ป่วยที่ใช้ในการเบิกจ่าย
- ติดต่อประสานงานด้านประกันชีวิตและทรัพย์สิน

ฝ่ายจัดซื้อ

- ประสานงานกับทาง vendor หากต้องการอุปกรณ์ของใช้เพิ่ม

ภาคผนวก ค-4

สัญญาจ้างกำจัดขยะติดเชื้อ

TPP

ต้นฉบับ

สัญญาจ้างเหมาบริหารจัดการ
ให้บริการด้าน การบำบัดและกำจัดของเสียอันตราย

สัญญาเลขที่ MP202401001_4

ทำที่ โรงพยาบาลเมดพาร์ค

วันที่ 1 มกราคม 2567

สัญญาฉบับนี้ทำขึ้นระหว่าง **บริษัท ทีพีพี เฮลท์แคร์ อินเตอร์เนชั่นแนล จำกัด (ผู้ประกอบกิจการโรงพยาบาลเมดพาร์ค)** [redacted] **กรรมการผู้มีอำนาจกระทำการแทน** สำนักงานตั้งอยู่โรงพยาบาลเมดพาร์ค เลขที่ 3333 ถนนพระรามที่ 4 แขวงคลองเตย เขตคลองเตย กรุงเทพมหานคร ซึ่งต่อไปในสัญญานี้เรียกว่า **"ผู้รับบริการ"** ฝ่ายหนึ่ง กับ

บริษัท อัคคีปราการ จำกัด (มหาชน)น.101-1/2544 นนป.จำกัด โดย [redacted] **กรรมการผู้มีอำนาจกระทำการแทน** สำนักงานใหญ่อยู่เลขที่ 792 หมู่ที่ 2 ซอย 1C/1 นิคมอุตสาหกรรมบางปู ถนนสุขุมวิท ตำบลบางปูใหม่ อำเภอเมืองสมุทรปราการ จังหวัดสมุทรปราการ 10280 ซึ่งต่อไปในสัญญานี้เรียกว่า **"ผู้ให้บริการ"** อีกฝ่ายหนึ่ง

คู่สัญญาได้ตกลงทำสัญญาต่อกันมีข้อความและข้อตกลงดังต่อไปนี้

ข้อ 1. ขอบเขตและรายละเอียดของการให้บริการ

ผู้ให้บริการตกลงจะให้บริการเพื่อรับจ้างเหมาบริหารจัดการด้าน **การบำบัดและกำจัดของเสียอันตราย** โดยมีวัตถุประสงค์สำคัญในการให้บริการเกี่ยวกับ**การบำบัดและกำจัดของเสียอันตราย** แบบภายในโรงพยาบาลเมดพาร์คโดยมีขอบเขตการดำเนินงานและความรับผิดชอบ รายละเอียดคุณลักษณะเฉพาะของงาน มาตรฐานการให้บริการ ข้อตกลงเกี่ยวกับการตรวจร่างกายและหรือการฉีดวัคซีนพนักงานผู้ปฏิบัติงานของผู้ให้บริการ โดยมีขอบเขตและรายละเอียดของการให้บริการ ตามเอกสารแนบท้ายสัญญา **(เอกสารหมายเลข 1)** และให้ถือว่าเป็นส่วนหนึ่งของข้อตกลงแห่งสัญญานี้

ข้อ 2. ระยะเวลาของสัญญา

สัญญานี้มีผลบังคับใช้ ตั้งแต่วันที่ **1 มกราคม 2567** และมีผลสิ้นสุดวันที่ **31 ธันวาคม 2569** (สัญญาบริการ **3** ปี)

[redacted] [redacted]

TPP HEALTHCARE
INTERNATIONAL CO.,LTD.

[redacted]

หัวหน้า

ข้อ 3. กำหนดการให้บริการ

ผู้ให้บริการตกลงให้บริการตาม ข้อ 1 โดยให้บริการทุกวันไม่เว้นวันหยุด ในเวลา 08.00 น. ถึงเวลา 17.00 น. หมายเลขโทรศัพท์ [redacted] ติดต่อ [redacted]

โดยผู้รับบริการจะต้องแจ้งให้ผู้ให้บริการทราบล่วงหน้า 3 วัน ทางจดหมายอิเล็กทรอนิกส์ หรือช่องทางอื่นตามที่ตกลงกัน เกี่ยวกับวัน เวลา สถานที่ และปริมาณของเสีย ที่จะให้ผู้ให้บริการเข้ารับ และในกรณีที่ผู้ให้บริการไปรับของเสีย ตามวันเวลาที่ตกลงกันไว้แล้ว แต่ไม่สามารถรับได้ โดยมิได้เกิดจากความผิดของผู้ให้บริการนั้น ผู้รับบริการตกลงยินยอม ชำระค่าขนส่งของเสียสำหรับเที่ยวนั้น ๆ และค่าเสียเวลาให้แก่ผู้ให้บริการ

ข้อ 4. สถานที่ให้บริการ

โรงพยาบาลเมดพาร์ค เลขที่ 3333 ถนนพระรามที่ 4 แขวงคลองเตย เขตคลองเตย กรุงเทพมหานคร ชั้น G จุดที่ให้บริการ ห้องพักขยะอันตราย

ข้อ 5. หน้าที่ของ ผู้ให้บริการ

ในระหว่างที่อายุสัญญานี้ ผู้ให้บริการ จะปฏิบัติหน้าที่ตามรายละเอียดดังต่อไปนี้

5.1 ทำหน้าที่ตามข้อตกลงและเงื่อนไข ขอบเขตและรายละเอียดของการให้บริการตามสัญญาฉบับนี้

5.2 ผู้ให้บริการจะดำเนินตามขั้นตอนต่างๆให้สอดคล้องกับกฎระเบียบ และนโยบายของผู้รับบริการตรงตามข้อกำหนด/มาตราฐาน Joint Commission International (JCI), มาตรฐานโรงพยาบาลและบริการสุขภาพ (HA) และกฎหมายของกระทรวงสาธารณสุข ที่มีใช้อยู่ในปัจจุบันหรือจะมีใช้ในอนาคต ทั้งนี้ด้วยการลงทุนเป็นค่าใช้จ่ายของผู้ให้บริการเองทั้งสิ้น

5.3 หัวหน้างานและหรือเจ้าหน้าที่ผู้ปฏิบัติงานของผู้ให้บริการ จะต้องแสดงใบรับรองแพทย์ว่าสุขภาพแข็งแรงสมบูรณ์ไม่เป็นโรคติดต่อที่สังคมรังเกียจ โรคพิษสุราเรื้อรัง ไม่พบเชื้อไวรัสตับอักเสบบี และต้องไม่ติดยาเสพติดให้โทษ (ตรวจสุขภาพก่อนเริ่มงาน, ต้นฉบับ)

5.4 หัวหน้างานและหรือเจ้าหน้าที่ผู้ปฏิบัติงานของผู้ให้บริการ จะต้องไม่เคยต้องโทษในคดีอาญามาก่อน โดยมีหนังสือรับรองจากกองทะเบียนประวัติอาชญากรสำนักงานตำรวจแห่งชาติ (ต้นฉบับ)

5.5 ต้องจัดส่งประวัติให้ ผู้รับบริการ และจัดให้มีใบสำคัญประจำตัวพนักงานทุกคน (รวมถึงพนักงานที่มาทดแทน) เพื่อสะดวกในการเข้า-ออกและตรวจค้น

5.6 ผู้ให้บริการต้องจัดการพนักงานเข้ารับหน้าที่ตามสัญญานี้พร้อมทั้งต้องส่งประวัติพร้อมรูปถ่ายไม่เกิน 6 เดือน รายงานการตรวจประวัติอาชญากรรมและสารเสพติด โดยผู้รับบริการขอสงวนสิทธิ์ในการสุ่มตรวจประวัติอาชญากรรมและสารเสพติดของพนักงานบางคน โดยผู้ให้บริการต้องรับผิดชอบค่าใช้จ่ายในการดำเนินการทั้งสิ้น

5.7 ผู้ให้บริการ พนักงานและหรือบริวารของผู้ให้บริการจะต้องทำการตรวจสุขภาพตามที่กำหนดโดยกฎกระทรวงสาธารณสุขและ/หรือ ตามที่ผู้รับบริการกำหนด พร้อมตรวจหาเชื้อไวรัสตับอักเสบบีให้แก่พนักงานของผู้ให้บริการก่อนที่จะเข้ามาปฏิบัติงานในสถานที่ของผู้รับบริการ ด้วยค่าใช้จ่ายของผู้ให้บริการเอง และ

[redacted] [redacted]

TPP HEALTHCARE
INTERNATIONAL CO.,LTD.

[redacted]

รายงานผลการตรวจร่างกายให้ทราบ ซึ่งผลการตรวจดังกล่าวให้มีผลใช้ได้เป็นระยะเวลา 3 เดือน ซึ่งผู้ให้บริการจะต้องปฏิบัติโดยเคร่งครัด หากผู้ให้บริการฝ่าฝืนไม่ปฏิบัติตามถือว่าผู้ให้บริการผิดสัญญานี้ในสาระสำคัญ

5.8 ผู้ให้บริการจะต้องปฏิบัติต่อพนักงานและหรือลูกจ้างของตนตามกฎหมายแรงงานและกฎหมายอื่นที่เกี่ยวข้องกับสัญญานี้โดยเคร่งครัด ต้องรับผิดชอบในส่วนการว่าจ้าง สิทธิประโยชน์ และสวัสดิการอื่นๆ ให้เป็นไปตามที่กฎหมายคุ้มครองแรงาน กฎหมายประกันสังคม กฎหมายเงินทดแทน และกฎหมายที่เกี่ยวข้องได้กำหนดไว้ทุกประการ

5.9 หากพนักงานหรือลูกจ้างของผู้ให้บริการกระทำการโดยจงใจหรือประมาทเลินเล่ออย่างร้ายแรง หรือมีเหตุฉุกเฉินใด ๆ ซึ่งส่งผลให้ผู้รับบริการได้รับความเสียหาย ผู้รับบริการมีสิทธิในการขอให้ ผู้ให้บริการเปลี่ยนตัวพนักงานหรือลูกจ้างของผู้ให้บริการคนดังกล่าว โดยผู้รับบริการจะต้องแจ้งเหตุที่ได้รับความเสียหายกับผู้ให้บริการทราบล่วงหน้าไม่น้อยกว่า 3 วัน

ในกรณีที่เกิดเหตุสุดวิสัยตามที่ระบุในกฎหมาย จนมีผลให้คู่สัญญาฝ่ายใดฝ่ายหนึ่ง ไม่สามารถปฏิบัติตามสัญญาให้บริการฉบับนี้ได้ไม่ว่าทั้งหมดหรือแต่บางส่วน คู่สัญญาตกลงมิให้ถือว่าคู่สัญญาฝ่ายที่ได้รับผลกระทบอันเนื่องจากเหตุสุดวิสัยดังกล่าวนั้นเป็นฝ่ายผิดสัญญา

5.10 ผู้ให้บริการจะให้ความร่วมมือกับผู้รับบริการในการประเมินคุณภาพการให้บริการ โดยตกลงใช้เกณฑ์ "ตัวชี้วัดผลการดำเนินงานหลัก" (Key Performance Indicator "KPI") ปีละ 1 ครั้ง เพื่อเป็นข้อมูลในการปรับปรุงการให้บริการ รายละเอียดตามเอกสารแนบท้ายสัญญา ผนวก 5 ผู้รับบริการสามารถแก้ไขเปลี่ยนแปลงตัวชี้วัดผลการดำเนินงานหลัก KPI ตามเห็นสมควรได้ โดยแจ้งผู้ให้บริการเป็นลายลักษณ์อักษรล่วงหน้าไม่น้อยกว่า 30 วัน

5.11 เจ้าหน้าที่ของผู้ให้บริการต้องปฏิบัติตามข้อกำหนดต่างๆที่ผู้รับบริการเป็นผู้กำหนดตาม Personal Data Protection Act หรือ PDPA คือ เป็นพระราชบัญญัติคุ้มครองข้อมูลส่วนบุคคล พ.ศ. 2562 และ/หรือ กฎหมายคุ้มครองข้อมูลส่วนบุคคลอื่นใดที่จะมีขึ้นในภายหน้า

5.12 เมื่อสิ้นสุดสัญญาฉบับนี้ หากผู้รับบริการมีความจำเป็น ทางผู้ให้บริการจะยังคงให้บริการและคิดอัตราค่าบริการตามสัญญานี้ต่อไปจนกว่าผู้รับบริการจะว่าจ้างผู้ให้บริการรายใหม่มาปฏิบัติหน้าที่แทน ผู้รับบริการจะต้องแจ้งแก่ผู้ให้บริการทราบล่วงหน้าเป็นลายลักษณ์อักษรไม่น้อยกว่า ๓๐ วัน

5.13 ผู้ให้บริการตกลงจะปฏิบัติตามข้อตกลงพิเศษเพิ่มเติมและหรือคุณสมบัติเฉพาะของผู้ให้บริการและหรือพนักงานของผู้ให้บริการ ในการปฏิบัติงานตามสัญญานี้ ตามเอกสารแนบท้ายสัญญา **(เอกสารหมายเลข 2)** และให้ถือว่าเป็นส่วนหนึ่งของข้อตกลงแห่งสัญญานี้

ข้อ 6. หน้าที่ของผู้รับบริการ

ในระหว่างที่อายุสัญญานี้ ผู้รับบริการ จะปฏิบัติหน้าที่ตามรายละเอียดดังต่อไปนี้

6.1 ผู้รับบริการจะต้องส่งของเสียให้แก่ผู้ให้บริการ ตามประเภทและชนิดที่ระบุไว้ในใบเสนอราคาและมีคุณสมบัติตรงตามตัวอย่างของเสียที่ให้ไว้แก่ผู้ให้บริการ

[redacted] [redacted]

TPP HEALTHCARE
INTERNATIONAL CO.,LTD.

[redacted]

ในกรณีที่มีการผสมหรือปนของเสียแต่ละประเภทเข้าด้วยกัน หรือในกรณีที่ของเสียที่รับมาจากผู้รับบริการนั้นมีคุณสมบัติ และ/หรือองค์ประกอบแตกต่างไปจากผลการวิเคราะห์ตัวอย่างของเสีย และ/หรือ ไม่ตรงตามที่ระบุไว้ในใบเสนอราคาผู้ให้บริการ สงวนสิทธิ์ที่จะไม่รับของเสียดังกล่าว และผู้ให้บริการมีสิทธิส่งของเสียดังกล่าวคืนให้แก่ผู้รับบริการได้ทันที หรือคู่สัญญาทั้งสองฝ่ายอาจตกลงปรับราคาค่าบริการใหม่ โดยผู้ให้บริการ จะแจ้งอัตราค่าบริการใหม่ให้ผู้รับบริการทราบ หากไม่สามารถตกลงอัตราค่าบริการใหม่ได้ภายในกำหนดเวลาสามวันทำการปกติของผู้ให้บริการ นับตั้งแต่วันที่ผู้รับบริการได้รับแจ้ง ผู้ให้บริการมีสิทธิที่จะปฏิเสธการรับของเสียดังกล่าว รวมทั้งมีสิทธิส่งคืนของเสียดังกล่าวให้แก่ผู้รับบริการได้ทันที โดยผู้รับบริการมีหน้าที่ต้องชำระค่าใช้จ่ายในการตรวจวิเคราะห์ของเสีย และ ค่าขนส่งในการไปรับของเสีย และส่งคืนของเสียดังกล่าวตามจำนวนเงินที่ผู้ให้บริการ กำหนดตามความเหมาะสม

6.2 กรณีที่ผู้รับบริการเป็นผู้จัดหาภาชนะบรรจุของเสียเอง ผู้รับบริการจะต้องจัดหาภาชนะที่มีสภาพดีไม่ชำรุดรั่วซึม เพื่อใช้ในการเก็บ และบรรจุของเสียตามที่กำหนดไว้ในใบเสนอราคา รวมทั้งผู้รับบริการจะต้องเป็นฝ่ายรับผิดชอบความเสียหายที่เกิดขึ้นอันเนื่องมาจากความชำรุดบกพร่องของภาชนะที่ ผู้รับบริการเป็นผู้จัดหา และในกรณีที่ผู้ให้บริการ เป็นผู้จัดหาภาชนะดังกล่าว ผู้รับบริการตกลงที่จะดูแลและรักษาทรัพย์สินนั้นไว้เสมือนหนึ่งเป็นทรัพย์สินของผู้รับบริการเอง

6.3 ผู้รับบริการจะเป็นผู้อำนวยความสะดวกให้กับผู้ให้บริการ และยานพาหนะ (รถขนส่ง) ของผู้ให้บริการที่ได้นำมาใช้ในการเข้าไปในโรงงานของผู้รับบริการ

6.4 จะไม่ปกปิดหรือเปลี่ยนแปลงข้อมูล ข้อเท็จจริงใดๆ ที่อาจส่งผลโดยตรง หรือโดยอ้อมต่อการให้บริการของ ผู้ให้บริการ

6.5 จะไม่สั่งงานอื่นใดที่นอกเหนือจากขอบเขตการทำงานของพนักงานของผู้ให้บริการ เว้นแต่ได้รับความยินยอมจากผู้รับจ้าง

ข้อ 7. อัตราค่าบริการ

ผู้รับบริการ ตกลงที่จะชำระค่าบริการรายเดือนให้ ผู้ให้บริการ ในอัตราเดือนละ (ตามรายละเอียดใบเสนอราคาเลขที่ QTA6702058) ซึ่งอัตราค่าบริการดังกล่าวยังไม่รวมภาษีมูลค่าเพิ่ม

ส่วนรายละเอียดของอัตราค่าบริการของหัวหน้างาน ของเจ้าหน้าที่ผู้ปฏิบัติงาน รายละเอียดค่าบริการพิเศษและอัตราค่าบริการอื่น ๆ ค่าปรับการผิดสัญญา ให้เป็นไป ตามเอกสารแนบท้ายสัญญา **(เอกสารหมายเลข 3)** และให้ถือว่าเป็นส่วนหนึ่งของข้อตกลงแห่งสัญญานี้

ข้อ 8. เงื่อนไขการชำระเงิน

ผู้รับบริการตกลงชำระเงินตามใบแจ้งหนี้ให้กับผู้ให้บริการ ตามอัตราค่าบริการที่ระบุไว้ในสัญญาฉบับนี้ภายใน 30 วัน นับจากวันที่ผู้รับบริการได้รับใบแจ้งหนี้เรียบร้อยแล้ว ในกรณีที่ผู้รับบริการเพิกเฉยไม่ชำระหนี้ภายในกำหนดระยะเวลาดังกล่าว ผู้รับบริการจะต้องชำระดอกเบี้ยผิดนัดในอัตราร้อยละ 15 ต่อปีของหนี้ที่ค้างชำระเป็นต้นไปจนกว่าจะชำระเสร็จสิ้น [redacted]

[redacted]

TPP HEALTHCARE
INTERNATIONAL CO.,LTD.

[redacted]

การจ่ายเงินตามเงื่อนไขแห่งสัญญานี้ ผู้รับบริการจะโอนเงิน เข้าบัญชีเงินฝากธนาคารของผู้ให้บริการ ชื่อธนาคาร [redacted] ทั้งนี้ ผู้ให้บริการตกลง เป็นผู้รับภาระเงินค่าธรรมเนียม หรือค่าบริการอื่นใดเกี่ยวกับการโอน ที่ธนาคารเรียกเก็บ และยินยอม ให้มีการหักเงิน ดังกล่าวจากจำนวนเงินโอนใน งวดนั้นๆ

การจ่ายเงินข้างต้นผู้ให้บริการจะต้องจัดทำเอกสารการวางบิลและเอกสารประกอบการขอเบิกเงินตามสัญญานี้ให้ครบถ้วน ก่อนการครบกำหนดจ่ายเงินไม่น้อยกว่า 30 วัน

ข้อ 9. เงื่อนไขการต่อสัญญาต่อเนื่อง

ให้สัญญาฉบับนี้มีผลบังคับใช้เป็นระยะเวลา 3 ปี ตามที่ได้ระบุในสัญญาข้อ 4 หลังจากนั้นให้สัญญานี้มีผลต่อไปภายใต้ข้อกำหนดและเงื่อนไขเดิมทุกประการ เว้นแต่หรือจนกว่าคู่สัญญาฝ่ายหนึ่งฝ่ายใดจะบอกเลิกสัญญาโดยแจ้งให้คู่สัญญาอีกฝ่ายหนึ่งทราบเป็นลายลักษณ์อักษรล่วงหน้าอย่างน้อย 30 วัน

ข้อ 10. การผิดสัญญาและการบอกเลิกสัญญา

10.1 เมื่อสัญญาครบกำหนดตามระยะเวลาของสัญญานี้

10.2 ถ้าคู่สัญญาฝ่ายใดฝ่ายหนึ่งประสงค์จะเลิกสัญญาฉบับนี้ ให้ทำหนังสือบอกกล่าวแจ้งคู่สัญญาอีกฝ่ายหนึ่งทราบล่วงหน้าอย่างน้อย 30 วัน

10.3 ถ้าคู่สัญญาฝ่ายใดฝ่ายหนึ่งผิดสัญญาข้อใดข้อหนึ่งในสัญญานี้ หรือมีความเสียหายใดๆ เกิดขึ้น คู่สัญญาอีกฝ่ายหนึ่งจะส่งหนังสือบอกกล่าวให้คู่สัญญาอีกฝ่ายหนึ่งที่ผิดสัญญาเพื่อแก้ไขเยียวยาและปฏิบัติตามสัญญานี้ และถ้าทำผิดสัญญาดังกล่าวไม่ได้รับการแก้ไขภายใน 30 วัน นับจากได้รับหนังสือบอกกล่าว คู่สัญญาฝ่ายที่ไม่ผิดสัญญามีสิทธิ์ที่จะเลิกสัญญานี้

ข้อ 11. เหตุสุดวิสัย

คู่สัญญาทั้งสองฝ่ายไม่ต้องรับผิดเพื่อการที่ตนไม่สามารถปฏิบัติตามข้อกำหนดหรือเงื่อนไขภายใต้สัญญาฉบับนี้ หากการที่ไม่สามารถปฏิบัติตามสัญญาหรือความล่าช้านั้นเกิดจากเหตุสุดวิสัย ซึ่งไม่ได้เกิดจากความผิดจงใจหรือประมาทเลินเล่อของคู่สัญญาฝ่ายตน

เหตุสุดวิสัยตามวรรคหนึ่ง หมายความถึงเหตุใด ๆ อันจะเกิดขึ้นก็ดี จะให้ผลภิบัติก็ดี เป็นเหตุที่ไม่อาจป้องกันได้ แม้ทั้งบุคคลผู้ต้องประสบหรือใกล้จะต้องประสบเหตุนั้น จะได้จากการระมัดระวังตามสมควรอันพึงคาดหมายได้จากบุคคลในฐานะและภาวะเช่นนั้น และให้รวมถึงแต่ไม่จำกัดอยู่เพียงเหตุดังต่อไปนี้ คือ ปรากฏการณ์ธรรมชาติ การนัดหยุดงาน การปิดงาน หรือข้อพิพาทอุตสาหกรรมอื่นๆ สงคราม การจลาจล การก่อความไม่สงบของประชาชน โรงงานหรือเครื่องจักรชำรุดเสียหาย ไฟไหม้ น้ำท่วม หรือการโจมตีของผู้ก่อการร้าย และเหตุการณ์อื่นๆ ที่คล้ายกับที่กล่าวมาข้างต้น

คู่สัญญาทั้งสองฝ่ายไม่ต้องรับผิดในการผิดสัญญา ความล่าช้า หรือการไม่สามารถปฏิบัติหน้าที่ของตนตามสัญญานี้ได้ หากการผิดสัญญา ความล่าช้า หรือการไม่สามารถปฏิบัติหน้าที่ดังกล่าวมีสาเหตุจากพฤติการณ์การกระทำ เหตุการณ์ หรือการละเว้นไม่กระทำที่อยู่นอกเหนือการควบคุมตามสมควร โดยคู่สัญญาฝ่ายที่ผิด

[redacted] [redacted]

TPP HEALTHCARE
INTERNATIONAL CO.,LTD.

[redacted]

สัญญา ล่าช้าหรือไม่สามารถปฏิบัติหน้าที่ได้นั้นต้องบอกกล่าวให้คู่สัญญาอีกฝ่ายทราบโดยทันทีหรือโดยเร็วที่สุดเท่าที่จะเป็นได้ และระบุถึงภาระผูกพันซึ่งตนไม่สามารถปฏิบัติได้ และดำเนินการทุกอย่างต่อไปอย่างเต็มที่เท่าที่จะทำได้

ข้อ 12. การรักษาความลับ

12.1 คู่สัญญาฝ่ายใดที่ได้รับข้อมูลอันเกี่ยวข้องกับคู่สัญญาอีกฝ่ายหนึ่งจะต้องรักษาข้อมูลทั้งหลายที่ได้รับนั้นไว้เป็นความลับและไม่ว่าจะด้วยเหตุผลประการใดก็ตาม จะต้องไม่เปิดเผยข้อมูลนั้นต่อบุคคลที่สามหรือใช้ข้อมูลนั้นเพื่อวัตุประสงค์อื่นนอกจากเพื่อปฏิบัติหน้าที่ตามสัญญานี้ โดยปราศจากความยินยอมเป็นหนังสือจากคู่สัญญาอีกฝ่ายหนึ่ง ตลอดระยะเวลาของสัญญานี้หรือภายหลังจากสัญญานี้สิ้นสุดลงแล้ว

12.2 การรักษาความลับ ผู้ให้บริการ จะไม่เปิดเผย ประกาศ และ/หรือเผยแพร่ ให้บุคคลที่สามทราบข้อมูลลับของคู่สัญญาอีกฝ่าย (รวมถึง รายละเอียดขอบเขตของงาน สัญญาแนบท้าย และสัญญาอื่นๆ ที่จะมีในภายหลัง) และให้ลูกจ้าง และตัวแทนของผู้ให้บริการไม่กระทำการดังกล่าวเช่นเดียวกัน ข้อผูกพันนี้จะไม่ใช้กับข้อมูลในที่สาธารณชนทั่วไปได้รับทราบ อันมิใช่มีสาเหตุมาจากความรับผิดของคู่สัญญาฝ่ายหนึ่งฝ่ายใด และข้อมูลที่คู่สัญญาทั้งสองฝ่ายอาจจะต้องเปิดเผยตามกฎหมายใช้บังคับ หรือตามคำสั่งของศาลหรือหน่วยงานราชการ

ข้อ 13. ข้อตกลงเกี่ยวกับข้อมูลส่วนบุคคล

13.1 คู่สัญญาทั้งสองฝ่ายรับรองว่า ข้อมูลส่วนบุคคลที่เปิดเผยให้แก่กันภายใต้สัญญานี้ เป็นข้อมูลที่ได้รับและ/หรือครอบครอง และ/หรือ เก็บรวบรวมอย่างถูกต้องตามกฎหมาย และคู่สัญญาฝ่ายที่เปิดเผยข้อมูลมีสิทธิในการใช้ และ/หรือเปิดเผยข้อมูลส่วนบุคคลดังกล่าวให้แก่คู่สัญญาอีกฝ่ายหนึ่งทราบ

13.2 คู่สัญญาทั้งสองฝ่ายตกลงที่จะปฏิบัติตามพระราชบัญญัติคุ้มครองข้อมูลส่วนบุคคลของประเทศไทย พ.ศ. 2562 รวมถึงฉบับแก้ไขเพิ่มเติม กฎ ระเบียบ ประกาศ และคำสั่งที่เกี่ยวข้องกับพระราชบัญญัติดังกล่าว และ/หรือกฎหมายคุ้มครองข้อมูลส่วนบุคคลอื่นใดที่จะมีขึ้นในภายหน้า

13.3 คู่สัญญาตกลงที่จะกำหนดให้สัญญาแบ่งปันข้อมูล เป็นส่วนเสริมเพิ่มเติมในกรณีที่จำเป็นและเพื่อเป็นการใช้ความพยายามอย่างเต็มความสามารถในการปกป้องข้อมูลส่วนบุคคล และปฏิบัติตามพระราชบัญญัติคุ้มครองข้อมูลส่วนบุคคลของประเทศไทย พ.ศ. 2562 และ/หรือ กฎหมายคุ้มครองข้อมูลส่วนบุคคลอื่นใดที่จะมีขึ้นในภายหน้า

ข้อ 14. ระบบรักษาความมั่นคงปลอดภัยของข้อมูล

คู่สัญญาทั้งสองฝ่ายตกลงและรับรองว่า คู่สัญญาทั้งสองฝ่ายมีระบบรักษาความมั่นคงปลอดภัยของข้อมูลที่มีประสิทธิภาพตามมาตรฐานที่กำหนดไว้ในสัญญานี้ และ/หรือ ตามที่กฎหมายกำหนด และได้ปฏิบัติตามรวมถึงได้จัดให้บุคลากรของตนปฏิบัติตามระบบรักษาความมั่นคงปลอดภัยของข้อมูลอย่างเคร่งครัด พร้อมทั้งมีกระบวนการตรวจสอบมาตรการในการรักษาความมั่นคงปลอดภัยของข้อมูล และระบบรักษาความมั่นคงปลอดภัยของข้อมูลอย่างสม่ำเสมอ เพื่อทำให้แน่ใจว่ามาตรการและระบบรักษาความมั่นคงปลอดภัยของข้อมูลยังทำงานได้ดี สามารถให้ความคุ้มครองข้อมูลของคู่สัญญาทั้งสองฝ่ายหรือของผู้รับบริการหรือของผู้ให้บริการ ได้อย่างมีประสิทธิภาพตามมาตรฐานที่กำหนดไว้ในสัญญานี้ และ/หรือ ตามที่กฎหมายกำหนด ตลอดจนได้ตรวจสอบและปรับเปลี่ยนระบบรักษาความมั่นคงปลอดภัยของข้อมูลให้สอดคล้องกับสถานการณ์ที่เปลี่ยนแปลง

[redacted] [redacted]

TPP HEALTHCARE
INTERNATIONAL CO.,LTD.

[redacted]

ไป โดยเฉพาะการเปลี่ยนแปลงในด้านเทคโนโลยี กฎหมายและ/หรือกฎระเบียบใหม่ หรือแนวทางปฏิบัติที่ดีเลิศในทางอุตสาหกรรม (Industry Best Practices) หรือการเปลี่ยนแปลงรูปแบบการคุกคามหรืออันตรายในรูปแบบต่างๆ ที่มีผลกระทบต่อข้อมูลสารสนเทศของผู้ให้บริการหรือของผู้รับบริการ หรือของคู่สัญญาทั้งสองฝ่าย

ข้อ 15. ความสัมพันธ์ของคู่สัญญา

ไม่มีข้อความใดในสัญญาฉบับนี้ที่คู่สัญญาทั้งสองฝ่ายจะถือหรือตีความว่าเป็นการว่าจ้างในฐานะนายจ้างและลูกจ้าง หรือเป็นหุ้นส่วนหรือเป็นผู้ร่วมลงทุนในกิจการร่วมค้า หรือก่อให้เกิดสถานะการเป็นตัวการตัวแทนระหว่างคู่สัญญาทั้งสองฝ่าย ทั้งนี้ คู่สัญญาฝ่ายใดฝ่ายหนึ่งไม่มีสิทธิที่จะก่อให้เกิดความผูกพันหรือแสดงออกเป็นตัวแทนของคู่สัญญาอีกฝ่ายหนึ่งไม่ว่าจะโดยตรงหรือโดยทางอ้อม หรือไม่ว่าจะด้วยวัตถุประสงค์อื่นใด เว้นแต่คู่สัญญาฝ่ายที่เกี่ยวข้องจะได้ตกลงยินยอม และได้แสดงไว้อย่างชัดแจ้งเป็นลายลักษณ์อักษร

ข้อ 16. การชดใช้ค่าเสียหาย

ผู้ให้บริการ ตกลงชดใช้และทำให้ ผู้รับบริการ ได้รับการเยียวยาต่อความผิด, การเรียกร้อง, การสูญหายหรือความเสียหายที่ ผู้รับบริการ ได้รับอันเป็นผลมาจากการไม่ปฏิบัติตามสัญญา, การละเลยไม่ปฏิบัติตามกฎหมายหรือการกระทำโดยจงใจ หรือประมาทเลินเล่ออย่างร้ายแรงของผู้ให้บริการ ในขณะที่ยังผูกพันตามสัญญานี้

ในการที่ผู้ให้บริการ ขนย้ายสิ่งปฏิกูลหรือวัสดุที่ไม่ใช้แล้วออกจากบริษัทของ ผู้ใช้บริการ แล้ว ให้ถือว่าสิ่งปฏิกูลหรือวัสดุที่ไม่ใช้แล้วนี้อยู่ภายใต้ความรับผิดชอบของผู้ให้บริการ

ข้อ 17. การต่อต้านการติดสินบน

คู่สัญญาทั้งสองฝ่ายให้การยืนยัน รับรอง การกระทำใด ๆ ที่เกี่ยวข้องกับ (ก) การดำเนินการทั้งปวงภายใต้สัญญานี้ (ข) กรณีต่างๆ ที่เกี่ยวพันกับสัญญานี้ ทั้งโดยตรงและโดยอ้อม รวมถึงและไม่จำกัดเพียงการตกลงเจรจาต่าง ๆ ภายใต้สัญญานี้ และการกระทำตามข้อผูกพันของคู่สัญญาต่อไปข้างล่างนี้ หรือ (ค) กำหนดการใดๆ ที่เกิดขึ้นหรือมีผลเกี่ยวข้องกับการกระทำภายใต้สัญญานี้

17.1 คู่สัญญาจะไม่กระทำการละเมิด และจะดำเนินการใด ๆ ที่ไม่เป็นการละเมิดต่อกฎหมาย และ/หรือนโยบาย,บทบัญญัติที่เกี่ยวข้องกับการป้องกันและปราบปรามการทุจริต และการป้องกันและปราบปรามการให้สินบน (ถ้ามี) ที่มีผลบังคับในองค์กรและ/หรือเขตอำนาจศาลที่แต่ละฝ่ายแห่งคู่สัญญานี้พำนักอยู่ และ/หรือใช้เป็นที่ทำการ ทั้งนี้ ครอบคลุมถึงกฎหมายและบทบัญญัติที่เกี่ยวข้องกับการป้องกันและปราบปรามการทุจริต และ/หรือการป้องกันและปราบปรามการให้สินบน ในเขตอำนาจศาลอื่นที่มีผลบังคับหรืออาจใช้บังคับต่อการดำเนินการต่าง ๆ ภายใต้สัญญานี้

17.2 ฝ่ายที่ไม่ฝ่าฝืนสัญญาจะมีสิทธิระงับหรือบอกเลิกสัญญาฉบับนี้โดยให้คำบอกกล่าวเป็นลายลักษณ์อักษร ถ้าทราบว่าอีกฝ่ายหนึ่งฝ่าฝืนการให้คำมั่นและการรับประกันที่ให้ภายใต้สัญญานี้

[redacted] [redacted]

TPP HEALTHCARE
INTERNATIONAL CO.,LTD.

[redacted]

ข้อ 18. การตีความตามกฎหมายและกฎหมายที่บังคับใช้และระงับข้อพิพาท

สัญญานี้อยู่ภายใต้บังคับและการตีความตามกฎหมายแห่งราชอาณาจักรไทย คู่สัญญาตกลงที่จะเสนอข้อพิพาทต่อศาลที่มีเขตอำนาจเฉพาะในประเทศไทย เพื่อการระงับข้อพิพาทใด ๆ ที่เกิดขึ้นและหรือเกี่ยวข้องกับสัญญานี้

ข้อ 19. เอกสารอันเป็นส่วนหนึ่งของสัญญา

คู่สัญญาตกลงให้ถือเอาเอกสารแนบท้ายสัญญา นั้นเป็นส่วนหนึ่งของข้อตกลงตามสัญญานี้ และให้ผูกพันบังคับใช้ต่อกันด้วย โดยเอกสารแนบท้ายสัญญานี้มีดังต่อไปนี้

19.1 ผนวก 1 ใบเสนอราคาเลขที่ QTA6702058 ลงวันที่ 02/02/2567 จำนวน 1 หน้า

19.2 ผนวก 2 กฎและระเบียบสำหรับพนักงานให้บริการ จำนวน 1 หน้า

19.3 ผนวก 3 ตัวชี้วัดผลการดำเนินงานหลัก" (Key Performance Indicator "KPI") จำนวน 1 ชุด

19.4 ผนวก 4 สำเนาหนังสือรับรองบริษัทของคู่สัญญา ประทับตราพร้อมลงลายมือชื่อกรรมการผู้มีอำนาจรับรองสำเนา จำนวน 1 ชุด

19.5 ผนวก 5 สำเนาบัตรประชาชนและสำเนาทะเบียนบ้านของผู้มีอำนาจของคู่สัญญา ลงลายมือชื่อรับรองสำเนา จำนวน 1 ชุด

19.6 ผนวก 6 ข้อตกลงและหรือรายละเอียดตามเอกสารแนบท้ายสัญญาหมายเลข 1 ถึงหมายเลข 3

ความใด ในเอกสารแนบท้ายสัญญา ที่ขัดแย้ง กับข้อความ ในสัญญานี้ ให้ใช้ข้อความในสัญญานี้บังคับ และในกรณีที่เอกสารแนบท้ายสัญญา ขัดแย้งกันเอง คู่สัญญาทั้งสองฝ่ายจะต้องตกลงกันเพื่อหาทางออกในข้อตกลงที่มีความขัดแย้งและบันทึกข้อตกลงใหม่เป็นลายลักษณ์อักษร

สัญญานี้ทำขึ้นสองฉบับ มีข้อความถูกต้องตรงกัน คู่สัญญาได้ อ่าน และเข้าใจข้อความ โดยละเอียดตลอดแล้ว จึงได้ลงลายมือชื่อ พร้อมทั้งประทับตรา (ถ้ามี) ไว้เป็นสำคัญต่อหน้าพยาน และคู่สัญญาต่างยึดถือไว้ฝ่ายละฉบับ

[redacted]

TPP HEALTHCARE
INTERNATIONAL CO.,LTD.

[redacted]

บริษัท ทีพีพี เฮลท์แคร์ อินเตอร์เนชั่นแนล จำกัด
TPP HEALTHCARE
INTERNATIONAL CO.,LTD.

บริษัท อัคคีปราการ จำกัด (มหาชน)

[redacted]

[redacted]

[redacted]

บริษัท อัคคีปราการ จำกัด (มหาชน)
AKKHIE PRAKARN COMPANY LIMITED
792 หมู่ที่ 2 ซอย 1C/1 นิคมอุตสาหกรรมบางปู
ถนนสุขุมวิท ตำบลบางปูใหม่ อำเภอเมืองสมุทรปราการ
จังหวัดสมุทรปราการ 10280
Tel : 02 - 3230 714 - 21 Fax : 02 - 323 0724

ใบเสนอราคา
QUOTATION

Page 1 of 1

ชื่อ : [redacted]
CUSTOMER
บริษัท : ทีพีพี เฮลแคร์ อินเตอร์เนชั่นแนล จำกัด
COMPANY
ที่อยู่ : 3333 ถ.พระราม4 แขวงคลองเตย เขตคลองเตย จ.กรุงเทพมหานคร 10110
ADDRESS
โทรศัพท์ : 092-196-7360 โทรสาร :
TEL. FAX.

เลขที่ : QTA6702058
NO
วันที่ : 02/02/2567
DATE

1. ค่าบริการบำบัดและกำจัดภากอุตสาหกรรม
QUOTATION OF SERVICE FEE FOR TREATMENT AND DISPOSAL OF WASTE

ชื่อภากอุตสาหกรรม DESCRIPTION	ค่าบริการตามท้ายของเสีย PRICE.
1 ขยะเคมี [HIC] 2 ขยะอันตราย [HIC] 3 ขยะติดเชื้อ [HIC]	[redacted] ราคายังไม่รวมค่าขนส่ง

2. ค่าบริการขนส่ง TRANSPORTATION FEE
ประเภทรถ TYPE OF VEHICLES : รถกระบะ (รถเดี่ยว)
ค่าบริการขนส่ง TRANSPORTATION FEE : [redacted]

หมายเหตุ : REMARKS
1. อัตราค่าบริการในใบเสนอราคานี้ไม่รวมภาษีมูลค่าเพิ่ม
2. ชำระเงินภายใน 30 วัน นับจากวันที่ ที่ลงในใบวางบิล
3. การเคลื่อนย้ายของเสียที่ส่งกำจัด ภายในพื้นที่ของลูกค้า เป็นความรับผิดชอบของลูกค้า
4. บริษัทฯขอสงวนสิทธิ์ในการเปลี่ยนแปลงราคา หากลูกผลักษณะของ ของเสียที่ส่งกำจัด มีความแตกต่างจากข้อมูลเบื้องต้นอย่างนัยสำคัญ
5. บริษัทฯขอสงวนสิทธิ์ในการเปลี่ยนแปลงราคาในกรณีลูกค้าไม่ตอบกลับภายใน 60 วันนับจากวันที่ระบุในใบเสนอราคาของบริษัทฯ เท่านั้น
6. อัตราค่าบริการในใบเสนอราคานี้ รวมค่าแรงคนงานจำนวน 3 คนกับ/วัน กรณีต้องการคนงานเพิ่ม บริษัทฯ จะคิดค่าแรงคนงาน 500 บาทต่อคนกับ

สิ่งที่ต้องการข้อมูลเพิ่มเติม
ฝ่ายบริการการตลาด : คุณสาวิตรี ลำดับจุด โทร : 0910049442
ฝ่ายลูกค้าสัมพันธ์ : คุณสุนิสา สร้อยใจ โทร : 098-1488170

ส่วนของลูกค้า C[redacted]
วันเดือนปี : (...../...../.....)

ส่วนของบริษัท COMPANY
[redacted]
วันเดือนปี : (06 / 02 / 2567)

ที่ สจก. 001002

กรมพัฒนาธุรกิจการค้า กระทรวงพาณิชย์

หนังสือรับรอง

ขอรับรองว่าบริษัทนี้ ได้จดทะเบียน เป็นนิติบุคคลตามกฎหมายว่าด้วยบริษัทมหาชนจำกัด เมื่อวันที่ 21 พฤศจิกายน 2554 ทะเบียนเลขที่ 0107554000291 ปรากฏข้อความในรายการตามเอกสารทะเบียนนิติบุคคล ณ วันออกหนังสือนี้ ดังนี้

1. ชื่อบริษัท บริษัท อัคดีปราการ จำกัด (มหาชน)
2. กรรมการของบริษัทมี 10 คน ตามรายชื่อดังต่อไปนี้

[redacted]

3. ชื่อและจำนวนกรรมการ ซึ่งมีอำนาจลงลายมือชื่อแทนบริษัท คือ นายสุทัศน์ บุณยอุดมศาสตร์ หรือ นางสาววนิดา วรพิทยาฤกษ์ หรือ นายปิติวัฒน์ เรืองชูเกียรติ์ กรรมการสองในสามคนนี้ลงลายมือชื่อร่วมกัน และประทับตราสำคัญของบริษัท

ข้อจำกัดของอำนาจกรรมการ ไม่มี/

4. ทุน ทุนจดทะเบียน 202,000,000.00 บาท /

(สองร้อยสองล้านบาทถ้วน)

ทุนชำระแล้วเป็นเงิน 202,000,000.00 บาท /

(สองร้อยสองล้านบาทถ้วน)

5. สำนักงานแห่งใหญ่ ตั้งอยู่เลขที่ 792 หมู่ 2 ซอย 1 ซี/1 นิคมอุตสาหกรรมอมตะนคร ถนนสุขุมวิท ตำบลบางปูใหม่ อำเภอเมืองสมุทรปราการ จังหวัดสมุทรปราการ/

6. วัตถุประสงค์ของบริษัทมหาชนจำกัดนี้มี 49 ข้อ ดังปรากฏในสำเนาเอกสารแนบท้ายหนังสือรับรองนี้ จำนวน 4 แผ่น โดยมีลายมือชื่อนายทะเบียนซึ่งรับรองเอกสารเป็นสำคัญ

[redacted]

สำเนาถูกต้อง

คำเตือน : ผู้ใช้ควรตรวจสอบข้อความท้ายหนังสือรับรองฉบับนี้ทุกครั้ง

กรรมการผู้มีอำนาจลงนาม

ที่ สจก. 001002

กรมพัฒนาธุรกิจการค้า กระทรวงพาณิชย์

หนังสือรับรอง

ออกให้ ณ วันที่ 29 เดือน เมษายน พ.ศ. 2567

[redacted]

นายทะเบียน

ข้อควรทราบ ประกอบหนังสือรับรอง ฉบับที่ สจก. 001002

1. กรณีที่เป็นบริษัทจดทะเบียนในตลาดหลักทรัพย์แห่งประเทศไทย กรรมการและผู้บริหารจะต้องมีคุณสมบัติและไม่มีลักษณะต้องห้ามตามพระราชบัญญัติหลักทรัพย์และตลาดหลักทรัพย์ พ.ศ. 2535 โปรดตรวจสอบรายละเอียดที่สำนักงานคณะกรรมการกำกับหลักทรัพย์และตลาดหลักทรัพย์
2. บริษัทนี้มีเลขที่ บริษัท อัคดีปราการ จำกัด ทะเบียนเลขที่ 0135510010911 ได้จดทะเบียนแปรสภาพเป็นบริษัทมหาชนจำกัด เมื่อวันที่ 21 พฤศจิกายน 2554/
3. นิติบุคคลนี้ได้ส่งงบการเงินปี 2565
4. หนังสือนี้รับรองเฉพาะข้อความที่ห้างหุ้นส่วนบริษัทได้นำมาจดทะเบียนไว้เพื่อผลทางกฎหมายเท่านั้น ข้อเท็จจริงเป็นสิ่งที่ควรหาไว้พิจารณาฯ
5. นายทะเบียนอาจเพิกถอนการจดทะเบียน ถ้าปรากฏว่าข้อความอันเป็นสาระสำคัญที่จดทะเบียนไม่ถูกต้อง หรือเป็นเท็จ

สำเนาถูกต้อง

[redacted]

กรรมการผู้มีอำนาจลงนาม

ที่ สจก. 001002 ออกให้ ณ วันที่ 29 เดือน เมษายน พ.ศ. 2567 อัคดีปราการ จำกัด (มหาชน)

บริษัท อัคดีปราการ [redacted] (มหาชน)

วัตถุประสงค์ของบริษัทมีจำนวน 49 [redacted]

(1) ซื้อ จัดหา รับ เช่าซื้อ ซึ่งกรรมสิทธิ์ ครอบครอง ปรับปรุง ใช้ และจัดการโดยประการอื่นซึ่งทรัพย์สินใดๆ ตลอดจนผลอกผลของทรัพย์สินนั้น

(2) ขาย โอน จำนอง จำนำ แลกเปลี่ยน และจำหน่ายทรัพย์สินโดยประการอื่น

(3) เป็นนายหน้า ตัวแทน ตัวแทนค้าต่างในกิจการและธุรกิจทุกประเภท เว้นแต่ในธุรกิจประกันภัย การหาผลประโยชน์ในการค้าหลักทรัพย์และการค้าหลักทรัพย์

(4) กู้ยืมเงิน เบิกเงินเกินบัญชีจากธนาคาร นิติบุคคล หรือสถาบันการเงินอื่น และให้กู้ยืมเงินหรือให้เครดิตซึ่งมีวิธีการอื่นโดยจะมีหลักประกันหรือไม่ก็ตาม รวมทั้งการรับ ออก โอน และสลักหลังตั๋วเงิน หรือตราสารที่เปลี่ยนมือได้อย่างอื่น เว้นแต่ในธุรกิจธนาคาร ธุรกิจเงินทุน และธุรกิจเครดิตฟองซิเอร์

(5) ทำการจัดตั้งสำนักงานสาขาหรือแต่งตั้งตัวแทน ทั้งภายในและภายนอกประเทศไทย

(6) เข้าเป็นหุ้นส่วนจำกัดความรับผิดในห้างหุ้นส่วนจำกัด เป็นผู้ถือหุ้นในบริษัทจำกัดและบริษัทมหาชนจำกัด

(7) ประกอบธุรกิจบริการฝึกอบรม บำบัดและกำจัดกากอุตสาหกรรมและของเสีย

(8) ประกอบธุรกิจบริการปรับคุณภาพของเสียทั้งที่เป็นอันตรายและไม่บำบัดน้ำเสียรวม

(9) ประกอบธุรกิจบริการที่เป็นการให้บริการด้านวิศวกรรมโรงงาน และให้บริการจัดการโรงงานอุตสาหกรรม รวมทั้งให้คำแนะนำเกี่ยวกับมาตรฐานและคุณภาพของโรงงานอุตสาหกรรมทุกประเภท

(10) ประกอบธุรกิจบริการที่เป็นการให้บริการวิศวกรรมและจัดการสิ่งแวดล้อมทั้งภาครัฐ และเอกชน

(11) ประกอบธุรกิจเป็นตัวแทนในการจัดจำหน่าย เผยแพร่ รวบรวม เรียบเรียง หรือสื่อสิ่งพิมพ์โฆษณา ข่าวสาร สถิติ หรือข้อมูลอันเกี่ยวเนื่องกับข้อมูลข่าวสารประวัติศาสตร์ศิลปะดนตรีขึ้นใหม่ ประเมินผลการทดสอบ ตลอดจนให้คำแนะนำ ปรึกษาต่อลูกค้าตามนัยของรายการวิเคราะห์ยิ่งประดิษฐ์ที่สิ่งดังกล่าวนี้ให้โดยมีหรือไม่มีค่าตอบแทน

(12) ประกอบกิจการรับหมายก่อสร้างอาคาร อาหารหาเลี้ยง อาหารที่พักอาศัย สถานที่ทำการ ถนน สะพาน เขื่อน อุโมงค์ และงานก่อสร้างอย่างอื่นทุกชนิด รวมทั้งรับทำงานโยธาทุกประเภท

สำเนาถูกต้อง

[redacted]

กรรมการผู้มีอำนาจลงนาม

ที่ สจก. 001002 ออกให้ ณ วันที่ 29 เดือน เมษายน พ.ศ. 2567 อัคดีปราการ จำกัด (มหาชน)

บริษัท อัคดีปราการ [redacted] (มหาชน)

วัตถุประสงค์ของบริษัทมีจำนวน 49 [redacted]

(13) ประกอบกิจการขนส่งและขนถ่ายสินค้า และคนโดยสารทั้งทางบก ทางน้ำ ทางอากาศ ทั้งภายในประเทศและระหว่างประเทศ รวมทั้งรับบริการนำของออกจากท่าเรือตามพิธีศุลกากรและจัดการทางขนส่งทุกชนิด

(14) ประกอบกิจการนำเที่ยว รวมทั้งธุรกิจที่เกี่ยวข้องกับการนำเที่ยวทุกชนิด

(15) ประกอบกิจการจัดเก็บ รวบรวม จัดทำ จัดพิมพ์และเผยแพร่สถิติ ข้อมูล ในทางการเกษตรกรรม อุตสาหกรรม พาณิชยกรรม การเงิน การตลาด รวมทั้งวิเคราะห์และประเมินผลในการดำเนินธุรกิจ

(16) ประกอบกิจการบริการทางด้านกฎหมาย ทางบัญชี ทางวิศวกรรม ทางสถาปัตยกรรม รวมทั้งกิจการโฆษณา

(17) ประกอบกิจการรับค้ำประกันหนี้สิน ความรับผิด และการปฏิบัติตามสัญญาของบุคคลอื่น รวมทั้งรับเป็นที่ค้ำประกันบุคคลซึ่งเดินทางเข้าสู่ในประเทศหรือเดินทางออกไปต่างประเทศตามกฎหมายว่าด้วยคนเข้าเมือง กฎหมายว่าด้วยการมีงานทำและกฎหมายอื่น

(18) ประกอบธุรกิจบริการรับเป็นที่ปรึกษาและให้คำแนะนำปัญหาเกี่ยวกับด้านบริหารงานพาณิชยกรรม อุตสาหกรรม รวมทั้งปัญหาการผลิต การตลาดและการจัดจำหน่าย

(19) ประกอบกิจการบริการรับเป็นผู้จัดการและดูแลผลประโยชน์เพื่อผลประโยชน์ และจัดการทรัพย์สินให้บุคคลอื่น

(20) ประกอบกิจการโรงพยาบาลเอกชน สถานพยาบาลเอกชน สถานพยาบาลไม่แสวงหากำไรและผู้ป่วยนอก รับทำการศึกษาและอบรมทางด้านวิชาการเกี่ยวกับการแพทย์ การพยาบาล

(21) ประกอบกิจการให้บริการซ่อมแซม บำรุงรักษา ซ่อมแซม อัดฉีด ฟอกน้ำยากันสนิมสำหรับยานพาหนะทุกประเภท รวมทั้งบริการจัดตั้ง ตรวจสอบ และแก้ไขอุปกรณ์ป้องกันอัคคีภัยและอุปกรณ์ดับเพลิง

(22) ประกอบกิจการประมูลเพื่อรับจ้างทำของ ตามวัตถุประสงค์ทั้งหมด ให้แก่บุคคล คณะบุคคล นิติบุคคล ส่วนราชการและองค์กรของรัฐ

สำเนาถูกต้อง

[redacted]

กรรมการผู้มีอำนาจลงนาม

เพื่อประกอบการพิจารณาขอใช้บริการกับ บริษัท ทีพีซี เอสแคร์ อินเตอร์เนชั่นแนล จำกัด เท่านั้น ลงวันที่ 24 พฤษภาคม 2567

ที่ ไสจก. 001002 ออกให้ ณ วันที่ 29 เดือน เมษายน พ.ศ. 2567 อัคคีปราการ จำกัด (มหาชน)

บริษัท อัคคีปราการ [redacted] จำกัด (มหาชน)

วัตถุประสงค์ของบริษัทมีจำนวน 49 [redacted]

(23) บริษัทสามารถออกหุ้นโดยมีมูลค่าสูงกว่าทุนค่าหุ้นที่กำหนดไว้

(24) ประกอบกิจการค้าผลิตภัณฑ์ หมูเวียน น้ำวคดับมาใช้ใหม่ซึ่งสิ่งปฏิกูล วัตถุเหลือใช้ วัตถุที่ใช้แล้วที่มาจากอาคารบ้านเรือน และ / หรือโรงงานอุตสาหกรรม

(25) เข้าทำกิจการร่วมค้า (Joint Venture) กับบุคคลหรือนิติบุคคล ตลอดจนองค์การใดๆ ทั้งของเอกชนและรัฐบาล ทั้งภายในและภายนอกราชอาณาจักร

(26) ประกอบกิจการโรงงานสกัดน้ำมันพืช โรงสี โรงงานน้ำตาล โรงน้ำแข็ง โรงงานผลิตอาหารสำเร็จรูป โรงผลิตเครื่องดื่ม โรงงานสุรา โรงงานบุหรี่

(27) ประกอบกิจการโรงงานเป็นต้น โรงงานทอผ้า โรงงานย้อมและพิมพ์ลวดลายผ้า โรงงานกระสอบ โรงงานตัดเย็บ

(28) ประกอบกิจการโรงงานไสไม้และอบไม้ โรงเลื่อย โรงงานผลิตยางประดู่และหน้าต่างประตู

(29) ประกอบกิจการโรงงานกระดาษ โรงพิมพ์ รับพิมพ์หนังสือ พิมพ์หนังสือ ตำรา ปกหนังสือและออกหนังสือพิมพ์

(30) ประกอบกิจการโรงงานผลิตและหล่อดอกยางรถยนต์ โรงงานหล่อยางดิบ โรงงานผลิตเครื่องใช้พลาสติก

(31) ประกอบกิจการโรงงานแก้ว โรงงานผลิตขวดแก้วเครื่องดื่มต่างๆ โรงงานผลิตเครื่องเป็นต้นเงา

(32) ประกอบกิจการโรงงานผลิตเหล็ก โรงงานเชื่อมและหล่อหลอมโลหะ โรงงานตีเหล็ก โรงงานประกอบรถยนต์ โรงงานต่อตัวถังรถยนต์

(33) ประกอบกิจการโรงงานผลิตถ่าน

(34) ประกอบกิจการโรงงานรีไซเคิลพลาสติกและยางเก่า

(35) ประกอบกิจการเหมืองแร่ โรงงานย่อยแร่ แยกแร่ แปลงสภาพแร่ ทดลองแร่ แต่งแร่ สำรวจแร่ วิเคราะห์และตรวจแร่ บดแร่ ขนแร่ ทำนาเกลือ

(36) ประกอบกิจการโรงงานผลิตกระแสไฟฟ้าและพลังงานไฟฟ้า

(37) ประกอบกิจการโรงงานผลิตไอน้ำ น้ำ น้ำบริสุทธิ์และผสมสารเคมี เพื่อใช้หรือจำหน่ายในกิจการอุตสาหกรรมปิโตรเคมีหรือเพื่อใช้หรือเพื่อจำหน่ายแก่ชุมชน

สำเนาถูกต้อง

[redacted]

กรรมการผู้มีอำนาจลงนาม

เพื่อประกอบการพิจารณาใช้บริการรับฟังสถานะทางทะเบียนนิติบุคคลของบริษัท อัคคีปราการ จำกัด (มหาชน) ลงวันที่ 24 พฤษภาคม 2567

ที่ ไสจก. 001002 ออกให้ ณ วันที่ 29 เดือน เมษายน พ.ศ. 2567 อัคคีปราการ จำกัด (มหาชน)

บริษัท อัคคีปราการ [redacted] (มหาชน)

วัตถุประสงค์ของบริษัทมีจำนวน 49 ข้อ ดังต่อไปนี้

(38) ประกอบกิจการโรงงานกลั่นน้ำมัน ออกเป็นบริการน้ำมันเชื้อเพลิง

(39) ประกอบกิจการโรงงานหากำไรค้าน้ำมันใช้ใหม่ของวัตถุเหลือใช้ ของเสีย ซึ่งปฏิกูล วัตถุที่ใช้แล้ว

(40) ประกอบกิจการประมูลเพื่อขายสินค้าตามวัตถุประสงค์ทั้งหมดให้แก่บุคคล คณะบุคคล สำนักงานกิจ นิติบุคคล และองค์การของรัฐ

(41) นำส่งเครื่องอุปโภค ช่วยเหลือบุคคลซึ่งประสบเหตุจากภัยธรรมชาติ ภัยพิบัติภัย หรือกิจการสาธารณประโยชน์ หรือกิจการสาธารณูปโภค ทั้งนี้ ในกรณีจำเป็นแร่งด่วน

(42) ปฏิบัติงานในทางเพื่อความปลอดภัยแก่ประชาชนและสิ่งแวดล้อม ในกรณีเกิดอุบัติเหตุกากอุตสาหกรรม ร่วมไปถึงไฟไหม้ หรือเหตุที่ส่งผลกระทบต่อสิ่งแวดล้อม หรือปฏิบัติงานเพื่อความปลอดภัยของสาธารณชน อันเป็นกิจการสาธารณประโยชน์

(43) ประกอบกิจการค้าที่ดิน ที่ดินหรือสิ่งปลูกสร้าง อสังหาริมทรัพย์ อาคารชุด อาคารพาณิชย์ ตึกแถว โรงงาน หรือแบ่งแยกจัดสรรตามวัตถุประสงค์ดังกล่าวข้างต้น รวมถึงการจัดตั้งนิคมอุตสาหกรรมเพื่อการค้าหากำไร และให้บริการในระบบสาธารณูปโภคและการสาธารณูปการซึ่งจำเป็นแก่การประกอบอุตสาหกรรม

(44) ประกอบกิจการซื้อขายอลูมิเนียม ทองแดง ทองเหลือง และโลหะอื่นๆ ทุกชนิด รวมทั้งเศษวัสดุ ของสินค้าดังกล่าว

(45) ประกอบกิจการ ให้บริการ เช่าทำลายขยะ สิ่งปฏิกูล และวัสดุที่ไม่ใช้แล้วทุกชนิด

(46) ประกอบกิจการ ให้บริการ ปรับคุณภาพของเสีย สิ่งปฏิกูล และวัสดุที่ไม่ใช้แล้ว เพื่อเป็นพลังงานทดแทน หรือวัสดุเพิ่มทดแทน

(47) ให้บริการตรวจวิเคราะห์ และวิจัย น้ำ น้ำเสีย อุณหภูมิ ดิน กากตะกอน และผลพิษต่างๆ ในห้องปฏิบัติการทดลอง

(48) ให้บริการเกี่ยวกับการศึกษาวิจัย และให้คำปรึกษาทางวิชาการ โดยมีค่าจ้างตอบแทน

(49) รับผิดชอบในการอนุรักษ์และระบบป้องกันสิ่งแวดล้อมเป็นพิษของโรงงาน โรงสำเนาผลิตน้ำ ผลพิษอากาศ และผลพิษอุตสาหกรรม

สำเนาถูกต้อง

[redacted]

กรรมการผู้มีอำนาจลงนาม

เพื่อประกอบการพิจารณาใช้บริการรับฟังสถานะทางทะเบียนนิติบุคคลของบริษัท อัคคีปราการ จำกัด (มหาชน) ลงวันที่ 24 พฤษภาคม 2567

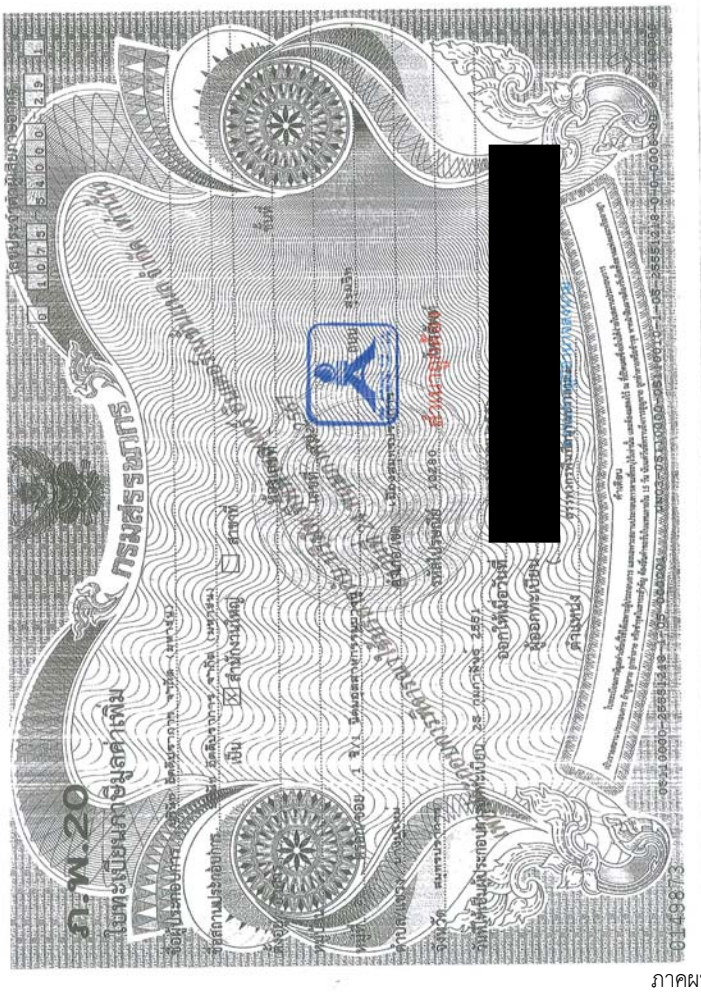

CAC

Thai Private Sector Collective Action Against Corruption

Certificate of Membership

This Certificate is Granted to

CAC CERTIFIED ★★

SINCE 2022

AKKHIE PRAKARN

PUBLIC COMPANY LIMITED

has met the commitments to the CAC Declaration on anti-corruption by putting in place good business principles and controls against bribery and is now a full member of CAC

During the Period from December 2022 to December 2025

[redacted] [redacted]

Do Good · Do Right · Fight Corruption

Certificate Number:
TGO CFO FY23-06-194

องค์กร
rganization

THAILAND GREENHOUSE GAS MANAGEMENT ORGANIZATION
(Public Organization)
TGO

CERTIFICATE

Awarded to

AKKHIE PRAKARN PUBLIC COMPANY LIMITED

Company address verified: 792 Moo.2 Soi.1C/1 Bangpoo Industrial Estate, Sukhumvit road, Bangpoo Mai, Muang Samutprakarn, Samutprakarn, 10280

Thailand Greenhouse Gas Management Organization certifies that the quantity of Greenhouse Gas of the above organization has been verified by Management System Certification Institute (Thailand): MASCI and found to be in accordance with the requirements of the standard detailed below.

Standard

TGO Guidance of the Carbon Footprint for Organization

Verification Period: [01/01/2022 - 31/12/2022]

Total Greenhouse Gas Emission (Scope 1&2): 187,869 $tonCO_2e$/year

Direct GHG emissions	186,088	$tonCO_2e$/year
Energy Indirect GHG emissions	1,781	$tonCO_2e$/year
Other Indirect GHG emissions	4,221	$tonCO_2e$/year

The agreed level of assurance is: Limited, at materiality of 5%

Registration Date: 31 May 2023

[redacted]

Executive Director
Thailand Greenhouse Gas Management Organization (Public Organization)

Certificate Number:
TGO CFP FY22-091-02-1038

THAILAND GREENHOUSE GAS MANAGEMENT ORGANIZATION
(Public Organization)
TGO

CONGRATULATE

AKKHIE PRAKARN Public Company Limited

For
Successfully meeting the requirements of the Carbon Footprint Label Scheme for

Waste Incineration Service 1 ton

B2B Scope: 2.03 tCO_2e

as certified by TGO

2.03 tCO_2e

Registration Date: 23 August 2022 Expiration Date: 22 August 2025

[redacted]

Executive Director
Thailand Greenhouse Gas Management Organization (Public Organization)

intertek
Total Quality. Assured.

CERTIFICATE OF REGISTRATION

This is to certify that the management system of:

Akkhie Prakarn Public Company Limited

Main Site: 792 Moo 2, Soi 1C/1, Bangpoo Industrial Estate, Sukhumvit Road, Tambol Bangpoo Mai, Amphur Muangsamutprakarn, Samutprakarn Province 10280 Thailand

has been registered by Intertek as conforming to the requirements of:

ISO 9001:2015

The management system is applicable to:

Collection, Transportation, Handling and Disposal of Industrial Wastes by Incinerator.

Certificate Number:
24111107004

Initial Certification Date:
19 September 2011

Date of Certification Decision:
30 June 2023

Issuing Date:
30 June 2023

Valid Until:
18 September 2026

[redacted]

President, Business Assurance

Intertek Certification Limited, 10A Victory Park, Victory Road, Derby DE24 8ZF, United Kingdom

Intertek Certification Limited is a UKAS accredited body under schedule of accreditation no. 014.

intertek
Total Quality. Assured.

CERTIFICATE OF REGISTRATION

This is to certify that the management system of:

Akkhie Prakarn Public Company Limited

Main Site: 792 Moo 2, Soi 1C/1, Bangpoo Industrial Estate, Sukhumvit Road, Tambol Bangpoo Mai, Amphur Muangsamutprakarn, Samutprakarn Province 10280 Thailand

has been registered by Intertek as conforming to the requirements of:

ISO 14001:2015

The management system is applicable to:

Collection, Transportation, Handling and Disposal of Industrial Wastes by Incinerator.

Certificate Number:
24121107001

Initial Certification Date:
19 September 2011

Date of Certification Decision:
30 June 2023

Issuing Date:
30 June 2023

Valid Until:
18 September 2026

[redacted]

President, Business Assurance

Intertek Certification Limited, 10A Victory Park, Victory Road, Derby DE24 8ZF, United Kingdom

Intertek Certification Limited is a UKAS accredited body under schedule of accreditation no. 014.

intertek
Total Quality. Assured.

CERTIFICATE OF REGISTRATION

This is to certify that the management system of:

Akkhie Prakarn Public Company Limited

Main Site: 792 Moo 2, Soi 1C/1, Bangpoo Industrial Estate, Sukhumvit Road, Tambol Bangpoo Mai, Amphur Muangsamutprakarn, Samutprakarn Province 10280 Thailand

has been registered by Intertek as conforming to the requirements of:

ISO 45001:2018

OHSAS 18001:2007 certified from 27 July 2017 to 02 July 2020.

The management system is applicable to:

Collection, Transportation, Handling and Disposal of Industrial Wastes by Incinerator.

Certificate Number:
0065346

Initial Certification Date:
27 July 2017

Date of Certification Decision:
30 June 2023

Issuing Date:
04 July 2023

Valid Until:
26 July 2026

[redacted]

President, Business Assurance

Intertek Certification Limited, 10A Victory Park, Victory Road, Derby DE24 8ZF, United Kingdom

Intertek Certification Limited is a UKAS accredited body under schedule of accreditation no. 014.

In the issuance of this certificate, Intertek assumes no liability to any party other than to the Client, and then only in accordance with the agreed upon Certification Agreement. This certificate's validity is subject to the organization maintaining their system in accordance with Intertek's requirements for ongoing certification. Validity may be confirmed via email at certificate.validation@intertek.com or by scanning the code to the right with a smartphone. The certificate remains the property of Intertek, to whom it must be returned upon request.

ECO FACTORY

ใบรับรองนี้ให้ไว้กับ

บริษัท อัคคีปราการ จำกัด (มหาชน)

เลขที่ 792 หมู่ที่ 2 ซอย 1ซี/1 ถนนสุขุมวิท นิคมอุตสาหกรรมบางปู
ตำบลบางปูใหม่ อำเภอเมืองสมุทรปราการ จังหวัดสมุทรปราการ 10280

ได้รับการรับรองว่าเป็น

โรงงานอุตสาหกรรมเชิงนิเวศ (ECO FACTORY)

[redacted]
ผู้ว่าการ
การนิคมอุตสาหกรรมแห่งประเทศไทย

[redacted]
ประธาน
สภาอุตสาหกรรมแห่งประเทศไทย

ECO FACTORY

การรับรองเลขที่ 274 / 2564
ออกให้ ณ วันที่ 1 กันยายน 2564
มีผลถึง วันที่ 31 สิงหาคม 2567
เลขทะเบียนโรงงาน น.101-1/2544-นนป.

ยอดน้ำหนักขยะติดเชื้อ ประจำปี 2567			
เดือน	ขยะติดเชื้อ (กิโลกรัม)	ค่าบริการ (บาท)	**หมายเหตุ**
มกราคม	[redacted]		
กุมภาพันธ์			
มีนาคม			
เมษายน			
พฤษภาคม			
มิถุนายน			
กรกฎาคม			
สิงหาคม			
กันยายน			
ตุลาคม			
พฤศจิกายน			
ธันวาคม			
รวม			

<u>วิธีคิดค่าบริการ</u>

$$\frac{\text{น้ำหนักรวม}}{\text{นวันของเดือ}} = \text{ผลลัพธ์ (ปัดเศษขึ้น)} \quad \frac{\text{ผลลัพธ์ (ปัดเศษขึ้น)}}{2} = \text{ผลลัพธ์ X 300 บาท}$$

ภาคผนวก ค-5

ระเบียบข้อบังคับเกี่ยวกับการทำงาน และ คำประกาศสิทธิและข้อพึงปฏิบัติของผู้ป่วย

MedPark Hospital

ระเบียบข้อบังคับเกี่ยวกับการทำงาน

ของ

บริษัท ทีพีพี เฮลท์แคร์ อินเตอร์เนชั่นแนล จำกัด

บริษัท ทีพีพี เฮลท์แคร์ อินเตอร์เนชั่นแนล จำกัด
โรงพยาบาลเมดพาร์ค (Med Park Hospital)
อาคารเลขที่ 3333 ถนนพระรามที่ 4 แขวงคลองเตย เขตคลองเตย กรุงเทพมหานคร 10110

คำนำ

เพื่อให้การดำเนินการของบริษัท ทีพีพี เฮลท์แคร์ อินเตอร์เนชั่นแนล จำกัด เป็นไปด้วยความเรียบร้อย เหมาะสม และบรรลุวัตถุประสงค์ บริษัทจึงได้กำหนดระเบียบข้อบังคับเกี่ยวกับการทำงานขึ้นโดยมีจุดมุ่งหมายจะให้พนักงานของบริษัท ทราบถึงสิทธิและหน้าที่ของตนเองในขณะที่เป็นพนักงานของบริษัท ยึดถือเป็นแนวทางในการปฏิบัติ มีความเข้าใจอย่างถ่องแท้และตระหนักถึงหน้าที่ความรับผิดชอบของตนในฐานะที่เป็นพนักงานของบริษัท รวมทั้งการปฏิบัติของบริษัทต่อพนักงาน ทั้งนี้เพื่อเป็นการเสริมสร้าง รักษาไว้ซึ่งความเข้าใจ และความสัมพันธ์อันดีระหว่างพนักงานด้วยกันเอง ระหว่างพนักงานกับผู้บังคับบัญชา และระหว่างผู้บังคับบัญชา เพื่อให้เกิดประสิทธิภาพในการทำงานร่วมกันและบรรลุเป้าหมายตามวัตถุประสงค์ของบริษัท ระเบียบข้อบังคับเกี่ยวกับการทำงานฉบับนี้ ถือเป็นส่วนหนึ่งแห่งข้อตกลงเกี่ยวกับสภาพการจ้าง เพื่อให้พนักงานทุกคนในบริษัทถือปฏิบัติร่วมกัน

[redacted]

กรรมการผู้จัดการ
บริษัท ทีพีพี เฮลท์แคร์ อินเตอร์เนชั่นแนล จำกัด

สารบัญ

หมวดที่ 1	บททั่วไป	1
หมวดที่ 2	การว่าจ้าง	3
หมวดที่ 3	วันเวลาทำงานปกติ เวลาพัก และการบันทึกเวลาทำงาน	4
หมวดที่ 4	วันหยุดและหลักเกณฑ์การหยุด	5
หมวดที่ 5	วันลาและหลักเกณฑ์การลา	7
หมวดที่ 6	หลักเกณฑ์การทำงานล่วงเวลาและการทำงานในวันหยุด	11
หมวดที่ 7	วินัยพนักงาน มาตรการ และบทกำหนดโทษ	13
หมวดที่ 8	การลงโทษทางวินัย	17
หมวดที่ 9	การร้องทุกข์และการอุทธรณ์	19
หมวดที่ 10	การพ้นสภาพการเป็นพนักงานและการจ่ายค่าชดเชย	21

หมวดที่ 1 : บททั่วไป

เพื่อให้การดำเนินงานของบริษัท ทีพีพี เฮลท์แคร์ อินเตอร์เนชั่นแนล จำกัด เป็นไปตามนโยบายที่ได้กำหนดไว้ จึงเห็นควรกำหนดประเภทของพนักงาน ตามความรับผิดชอบและอำนาจหน้าที่ที่ได้รับดังต่อไปนี้

"**บริษัท**" หมายถึง บริษัท ทีพีพี เฮลท์แคร์ อินเตอร์เนชั่นแนล จำกัด และให้หมายความรวมถึงกรรมการผู้มีอำนาจกระทำการแทนและหรือผู้ได้รับมอบหมายให้กระทำการแทนบริษัท และหรือบุคคลที่เป็นนายจ้างตามกฎหมายคุ้มครองแรงงาน

"**สถานที่ทำงาน**" โรงพยาบาลเมดพาร์ค เลขที่ 3333 ถนนพระรามที่ 4 แขวงคลองเตย เขตคลองเตย กรุงเทพมหานคร 10110

"**การประกอบกิจการ**" โรงพยาบาลเอกชน สถานพยาบาล ศูนย์การแพทย์ รับรักษาคนไข้ และผู้เจ็บป่วย

"**กรรมการผู้จัดการ**" หมายถึง กรรมการผู้จัดการของบริษัทหรือผู้ได้รับมอบหมายให้ทำหน้าที่แทนบริษัท โดยมีอำนาจในการบริหารงานทุกประเภทและทุกหน่วยงานภายในบริษัท

"**ผู้บังคับบัญชา**" หมายถึง พนักงานที่ได้รับแต่งตั้งจากกรรมการผู้จัดการหรือบริษัทให้ดำรงตำแหน่งหัวหน้างานส่วนใดส่วนหนึ่งทั้งในด้านการปฏิบัติงาน มอบหมายงาน ให้คำแนะนำ และการควบคุมการดำเนินงานให้เป็นไปตาม ระเบียบข้อบังคับของบริษัท ซึ่งผู้บังคับบัญชาระดับสูงขึ้นไปเป็นผู้กำหนด รวมทั้งมีอำนาจในการดำเนินการลงโทษทางวินัยแก่พนักงาน ทั้งนี้ ภายในขอบเขตที่ได้รับมอบหมายจากกรรมการผู้จัดการและบริษัท

"**พนักงาน**" หมายถึง บุคคลผู้ได้รับการจ้างให้ทำงานกับบริษัทและได้รับค่าจ้างโดยได้รับการแต่งตั้งให้ดำรงตำแหน่งและปฏิบัติหน้าที่ตามที่ได้รับมอบหมาย บุคคลซึ่งตกลงทำงานให้กับบริษัทโดยแบ่งประเภท ดังต่อไปนี้

1. **พนักงานทดลองงาน**

พนักงานทดลองงาน หมายถึง บุคคลซึ่งบริษัท ตกลงจ้างให้ทดลองปฏิบัติงานมีกำหนดระยะเวลาติดต่อกัน ไม่เกิน 119 วัน นับตั้งแต่วันที่ว่าจ้างและยังอยู่ในระยะเวลานั้น ก่อนจะพิจารณาเป็นพนักงานประจำ

2. **พนักงานประจำ**

พนักงานประจำ หมายถึง พนักงานที่บริษัทตกลงว่าจ้างให้ปฏิบัติหน้าที่เป็นประจำและตกลงจ่ายค่าตอบแทนเป็นรายเดือน หรือพนักงานได้ทดลองงานในระยะเวลาติดต่อกันมาแล้วครบ 119 วัน

นับตั้งแต่วันว่าจ้าง และได้รับการพิจารณาบรรจุเป็นพนักงานของทางบริษัทจนกว่าการจ้างงานจะสิ้นสุดหรือเกษียณอายุ

3. **พนักงานสัญญาจ้าง**

พนักงานสัญญาจ้าง หมายถึง พนักงานซึ่งบริษัทตกลงจ้างสำหรับงานโครงการเฉพาะที่มีระยะเวลาเริ่มต้นและสิ้นสุดของงานที่แน่นอนหรืองานอันมีลักษณะเป็นครั้งคราวที่มีการกำหนดการเริ่มต้นและสิ้นสุด ซึ่งงานนั้นจะต้องแล้วเสร็จภายในเวลาไม่เกิน 2 ปี รวมทั้งพนักงานที่เกษียณอายุแล้วและบริษัทได้ตกลงว่าจ้างให้ทำงานต่อไป

4. **พนักงานรายวัน**

พนักงานรายวัน หมายถึง พนักงานที่บริษัทตกลงจ้างเข้าทำงานโดยได้รับค่าจ้างเป็นรายวันตามวันที่มาทำงาน

หมวดที่ 2 : การว่าจ้าง

เพื่อกำหนดหลักเกณฑ์และนโยบายกระบวนการว่าจ้าง อันได้แก่ การสรรหา คัดเลือก บรรจุแต่งตั้งและโยกย้ายพนักงานเมื่อมีตำแหน่งว่าง บริษัทจะพิจารณาคัดเลือกบุคคลเข้าทำงาน โดยพิจารณาจากความรู้ความสามารถ คุณสมบัติที่เหมาะสมกับตำแหน่งงานนั้น เพื่อเป็นการยกระดับคุณภาพผู้ที่ได้รับการคัดเลือกเป็นพนักงาน บริษัทได้กำหนดหลักเกณฑ์การสรรหาและคัดเลือกพนักงาน ไว้ดังต่อไปนี้

1. **คุณสมบัติของพนักงาน**

ผู้ที่ได้รับการคัดเลือกเป็นพนักงานของบริษัท ต้องมีคุณสมบัติเบื้องต้น ดังนี้

1.1 ต้องมีอายุไม่ต่ำกว่า 18 ปีบริบูรณ์ ในวันที่บริษัท รับเข้าเป็นพนักงาน

1.2 เป็นผู้มีสุขภาพสมบูรณ์แข็งแรง ไม่ทุพพลภาพ มีสุขภาพจิตและมีสติปัญญาเป็นปกติ ไม่ฟั่นเฟือน ไม่เป็นโรคติดต่อ อันตราย โรคร้ายแรง โรคพิษสุราเรื้อรัง หรือติดยาเสพติดให้โทษ หรือไม่เป็นโรคที่แพทย์เห็นว่า เป็นอันตรายต่อพนักงานหรือเป็นพาหะแพร่เชื้อต่อผู้อื่นได้

1.เป็นผู้มีความประพฤติดี ไม่เป็นผู้ที่เคยต้องโทษจำคุกคดีอาญามาก่อน เว้นแต่ความผิดลหุโทษ หรือความผิดฐานประมาท ไม่เป็นบุคคลที่หลบหนีคดีอาญาตามหมายจับ หรือหลบที่คุมขังและไม่เคยมีประวัติเสื่อมเสียหรือมีมลทินมัวหมองและต้องไม่เป็นผู้เคยถูกศาลสั่งให้เสมือนไร้ความสามารถหรือไร้ความสามารถ

1.4 ชายไทยอายุตั้งแต่ 21 ปีขึ้นไป จะต้องผ่านการเกณฑ์ทหาร หรือได้รับการยกเว้นการเป็นทหาร เว้นแต่บริษัท จะพิจารณาเป็นอย่างอื่น

2. **ขั้นตอนการว่าจ้าง**

2.1 **การรับสมัครงาน** สายงานทรัพยากรบุคคลเป็นผู้ดำเนินการและพิจารณาร่วมกับ ต้นสังกัดฝ่ายต่าง ๆ ในการคัดเลือกพนักงานเข้าทำงาน

2.2 **การตรวจสุขภาพ** บริษัทกำหนดแผนการตรวจสุขภาพก่อนเข้าทำงาน ซึ่งผู้สมัครจะต้องทำการตรวจก่อนเข้าทำงาน และชำระค่าใช้จ่ายในการตรวจด้วยตนเอง หากผลการตรวจสุขภาพไม่ผ่านตามเกณฑ์ที่กำหนดไว้ ทางบริษัทขอสงวนสิทธิพิจารณาไม่รับเข้าทำงาน

2.3 **การโอนย้าย**

2.3.1 บริษัทสงวนสิทธิการโอนย้ายตำแหน่งหน้าที่การงาน และปรับเปลี่ยนเวลาทำงานของพนักงานได้ตามความเหมาะสม ซึ่งเป็นไปตามบทบัญญัติของกฎหมายคุ้มครองแรงงาน

2.3.2 การโอนย้ายงานอาจเป็นการย้ายภายในแผนกหรือในฝ่ายเดียวกันหรือต่างแผนกหรือในฝ่ายต่าง ๆ ก็ได้

หมวดที่ 3 : วันเวลาทำงานปกติ เวลาพัก และการบันทึกเวลาทำงาน

เพื่อให้การบริหารจัดการการปฏิบัติงานและการคำนวณค่าล่วงเวลาของพนักงานเป็นไปอย่างเหมาะสมและมีประสิทธิภาพ บริษัทได้กำหนดวันและเวลาทำงานปกติ เวลาพัก โดยแบ่งเวลาการทำงานตามลักษณะงานที่พนักงานปฏิบัติ ดังต่อไปนี้

1. **งานสำนักงาน** บริษัทได้กำหนดเวลาทำงานปกติและเวลาพักของพนักงานไว้ ดังนี้

1.1 วันทำงาน สัปดาห์ละ 5 วัน วันจันทร์ ถึง วันศุกร์ ตั้งแต่เวลา 08.00-17.00 น.

1.2 เวลาพัก 1 ชั่วโมง ตั้งแต่เวลา 12.00-13.00 น.

2. **งานที่ทำเป็นช่วงเวลา** หมายถึง งานบริการด้านการรักษาพยาบาล งานบริการทั่วไปซึ่งเป็นงานที่ปฏิบัติหมุนเวียนอย่างต่อเนื่องตลอด 24 ชั่วโมง จึงต้องแบ่งเวลาทำงานเป็น 3 เวร โดยการจัดเวรหมุนเวียนกันไป และให้มีเวลาปฏิบัติงานตามความจำเป็นของงานในแต่ละหน้าที่วันทำงาน ผู้บังคับบัญชาเป็นผู้จัดตารางเวรให้พนักงาน สับเปลี่ยนกันมาปฏิบัติงานตามความเหมาะสมของลักษณะงานและการบริหารงานแต่ละฝ่าย โดยจะแจ้งให้พนักงานทราบล่วงหน้า เป็นคราว ๆ ไป

เวลาทำงานปกติและเวลาพักตามข้อ 1 หรือข้อ 2 บริษัทหรือผู้ที่บริษัทมอบหมายมีอำนาจหน้าที่กำหนดแล้วแต่กรณีกำหนดให้เป็นอย่างอื่น ทั้งนี้ รวมเวลาทำงานปกติไม่เกินสัปดาห์ละ 48 ชั่วโมง และรวมเวลาพักไม่น้อยกว่าวันละ 1 ชั่วโมง

3. **การบันทึกเวลาทำงาน**

3.1 พนักงานระดับตั้งแต่หัวหน้าหน่วยลงมาจะต้องบันทึกเวลาทำงานทุกครั้งที่เข้าทำงาน เลิกงาน เว้นแต่ผู้ที่บริษัทมอบหมายพิจารณาอนุญาตให้ไม่ต้องบันทึกเวลาทำงานตามความจำเป็นของการปฏิบัติงาน

3.2 พนักงานทุกคนต้องมาทำงานให้ทันเวลาที่บริษัทกำหนด หากมาเกินเวลาที่กำหนดถือเป็นการมาทำงานสายและหากกลับก่อนเวลาเลิกงานโดยไม่ได้รับอนุญาตจากผู้บังคับบัญชาจะถือเป็นการละทิ้งหน้าที่และมีผลทางวินัย

3.3 พนักงานที่ปฏิบัติงานเป็นเวรทุกคนต้องมาถึงสถานที่ปฏิบัติงานเพื่อรับเวร การรับเวรต้องไม่ลงเวรก่อนที่จะมีพนักงานในเวรถัดไปขึ้นมารับเวร การแลกเปลี่ยนเวรต้องได้รับการอนุมัติจากผู้บังคับบัญชาก่อน และหากพนักงานไม่สามารถมาทำงาน ในวันและเวรที่กำหนดจะต้องแจ้งให้ผู้บังคับบัญชาทราบล่วงหน้า เพื่อจัดหาพนักงานอื่นมาทำงานแทน

หมวดที่ 4 : วันหยุดและหลักเกณฑ์การหยุด

เพื่อให้พนักงานได้มีวันหยุด และมีเวลาพักผ่อน บริษัทจึงจัดให้มีวันหยุดประจำสัปดาห์ วันหยุดตามประเพณี และวันหยุดพักผ่อนประจำปี เพื่อเป็นหลักเกณฑ์ให้พนักงานทุกฝ่ายได้ยึดถือเป็นแนวทางปฏิบัติเดียวกันตามรายละเอียด ดังต่อไปนี้

1. **วันหยุดประจำสัปดาห์**

1.1 พนักงานประจำสำนักงาน มีวันหยุดประจำสัปดาห์ 2 วัน คือ วันเสาร์ และวันอาทิตย์

1.2 พนักงานฝ่ายงานบริการ ที่ปฏิบัติงานเป็นเวรให้ผู้บังคับบัญชาเป็นผู้กำหนดวันหยุดประจำสัปดาห์ ซึ่งจะเป็นวันใดก็ได้แต่ต้องไม่น้อยกว่า 1 วันต่อสัปดาห์ ซึ่งจะมีการกำหนดไว้ล่วงหน้าตามตารางเวรการปฏิบัติงาน โดยมีระยะห่างกันไม่เกิน 6 วัน และอาจสับเปลี่ยน หมุนเวียนหยุดตามความเหมาะสม

2. **วันหยุดตามประเพณี**

2.1 บริษัทกำหนดให้มีวันหยุดตามประเพณีต่อปี ๆ ละไม่น้อยกว่า 13 วันโดยรวมวันแรงงานแห่งชาติและพนักงานจะได้รับค่าจ้างเท่ากับวันทำงานปกติ ทั้งนี้ บริษัทจะกำหนดและประกาศให้พนักงานทราบล่วงหน้าในแต่ละปี

2.2 ถ้าวันหยุดตามประเพณีวันใดตรงกับวันหยุดประจำสัปดาห์ บริษัทกำหนดให้วันทำงานถัดไป เป็นวันหยุดชดเชย

2.3 วันหยุดตามประเพณีหากกำหนดให้เป็นอย่างอื่นตามลักษณะและหรือประเภทของงานตามความจำเป็นและเหมาะสมของหน่วยงานนั้น ๆ ก็ให้พนักงานถือปฏิบัติตามนั้น

2.4 กรณีที่บริษัทไม่อาจให้พนักงานทำงานเป็นผลัดหยุดตามวันหยุดตามประเพณีได้ บริษัทจะกำหนดให้พนักงานหยุดในวันชดเชยอื่นเป็นการชดเชยหรือจะจ่ายค่าทำงานในวันหยุดให้ หรือบริษัทอาจตกลงกับพนักงานให้วันหยุดตามประเพณีเป็นวันทำงานและวันทำงานเป็นวันหยุดตามประเพณีแทนก็ได้

3. **วันหยุดพักผ่อนประจำปี**

3.1 บริษัทกำหนดให้พนักงานที่ทำงานติดต่อกันครบ 1 ปี มีสิทธิหยุดพักผ่อนประจำปีโดยได้รับค่าจ้างปีละ 6 วันตั้งแต่วันที่ครบรอบปีบริบูรณ์จนถึงวันสิ้นปีปฏิทิน

3.2 เมื่อพนักงานพ้นสภาพเป็นพนักงานบริษัท ในกรณีที่วันหยุดพักผ่อนประจำปีเหลืออยู่ บริษัทจะจ่ายเงินสำหรับวันหยุดพักผ่อนประจำปีที่เหลืออยู่ตามสัดส่วนให้โดยคำนวณจากค่าจ้างปกติเดือนสุดท้ายก่อนพ้นสภาพการเป็นพนักงาน ยกเว้นกรณีที่พนักงานกระทำความผิดวินัยร้ายแรงจนถูกเลิกจ้าง

3.3 การหยุดพักผ่อนประจำปี พนักงานจะต้องขออนุญาตต่อผู้บังคับบัญชาล่วงหน้าไม่น้อยกว่า 7 วัน และจะต้องได้รับอนุญาตเป็นหนังสือจากผู้บังคับบัญชาหรือบริษัทเสียก่อนจึงจะหยุดงานได้ มิฉะนั้น บริษัท ถือว่าพนักงานผู้นั้นขาดงาน

3.4 พนักงานที่มีอายุงานครบ 1 ปีบริบูรณ์ขึ้นไป ให้หยุดพักผ่อนประจำปีได้ ดังต่อไปนี้

(1) พนักงานที่อายุงานครบ 1 ปีขึ้นไป แต่ยังไม่ครบ 3 ปี ให้หยุดพักผ่อนประจำปีได้ปีละ 6 วันทำงาน

(2) พนักงานที่อายุงานครบ 3 ปีขึ้นไป แต่ยังไม่ครบ 10 ปี ให้หยุดพักผ่อนประจำปีได้ปีละ 10 วันทำงาน

(3) พนักงานที่อายุงานครบ 10 ปีขึ้นไป ให้หยุดพักผ่อนประจำปีได้ปีละ 15 วันทำงาน

ทั้งนี้ พนักงานสามารถยกวันหยุดพักผ่อนประจำปีสะสมในปีถัดไปได้ แต่รวมกันแล้วปีหนึ่ง ๆ ต้องไม่เกิน 20 วัน ส่วนที่เกินให้ตัดทิ้ง และต้องใช้วันหยุดสะสมดังกล่าวได้เพียงไม่เกินเดือนมิถุนายนของปีถัดไปเท่านั้น

3.5 บริษัทสามารถกำหนดวันหยุดพักผ่อนประจำปีให้แก่พนักงานได้ตามความเหมาะสม โดยแจ้งให้พนักงานทราบล่วงหน้า และหรือบริษัทอาจตกลงกับพนักงานกำหนดวันหยุดพักผ่อนประจำปีล่วงหน้าได้

หมวดที่ 5 : วันลาและหลักเกณฑ์การลา

เพื่อเป็นหลักเกณฑ์กำหนดลักษณะการลาประเภทต่าง ๆ ให้พนักงานได้ยึดถือเป็นแนวทางปฏิบัติเดียวกัน บริษัทได้กำหนดข้อบังคับและระเบียบเกี่ยวกับการลาดังต่อไปนี้

1. การลาป่วย

1.1 พนักงานมีสิทธิลาป่วยได้เท่าที่ป่วยจริง โดยบริษัทจะจ่ายค่าจ้างให้แก่พนักงานในวันที่ลาป่วยเท่ากับอัตราค่าจ้างในวันทำงานตลอดระยะเวลาที่ลาป่วย ปีหนึ่งไม่เกิน 30 วันทำงาน

กรณีที่พนักงานไม่สามารถทำงานได้ เนื่องจากประสบอันตรายหรือเจ็บป่วยที่เกิดขึ้นอันเนื่องมาจากการทำงาน และวันลาเพื่อคลอดบุตร ไม่ถือว่าเป็นวันลาป่วย

1.2 การลาป่วยของพนักงานประจำสำนักงานต้องขออนุญาตต่อผู้บังคับบัญชาในวันนั้นก่อนเวลา 12.00น. และพนักงานที่ปฏิบัติงานเป็นเวรต้องแจ้งให้ผู้บังคับบัญชาทราบล่วงหน้าก่อนเวลาปฏิบัติเวรของตนเองอย่างน้อย 3 ชั่วโมง

1.3 การลาป่วย ตามที่กำหนดไว้ในข้อ 1.2 ต้องปฏิบัติ ดังนี้

1.3.1 ยื่นใบลาถึงผู้บังคับบัญชาภายในวันแรกที่กลับมาปฏิบัติงาน

1.3.2 การลาป่วยตั้งแต่สามวันทำงานขึ้นไป ให้พนักงานแสดงใบรับรองของแพทย์แผนปัจจุบันชั้นหนึ่งหรือของสถานพยาบาลของทางราชการ กรณีที่พนักงานไม่อาจแสดงใบรับรองของแพทย์แผนปัจจุบันชั้นหนึ่ง หรือของสถานพยาบาลของทางราชการได้ ให้พนักงานชี้แจงเป็นหนังสือต่อผู้บังคับบัญชาตามสายงาน

1.4 กรณีเจ็บป่วยอันเป็นความจำเป็นที่จะต้องไปรับหรือไปอยู่รับการรักษาพยาบาลที่โรงพยาบาลหรือสถานพยาบาลอื่นใดโดยรีบด่วน โดยที่ไม่สามารถแจ้งการลาป่วยให้ผู้บังคับบัญชาทราบล่วงหน้าได้ทันท่วงที ให้พนักงานหรือบุคคลในครอบครัวของพนักงานติดต่อแจ้งการลาป่วยต่อผู้บังคับบัญชาทราบในทันที หลังจากที่พนักงานได้ไปรับหรือไปอยู่กับการรักษาพยาบาลที่โรงพยาบาลหรือสถานพยาบาลนั้น ๆ แล้ว

1.5 พนักงานที่ลาป่วยโดยไม่มีเหตุผลอันสมควรบ่อยครั้ง และหรือบริษัทพิสูจน์ได้ว่า ไม่ป่วยจริง บริษัทจะพิจารณาโทษทางวินัยตามความเหมาะสม ซึ่งจะพิจารณาเป็นกรณีไป

2. การลาเพื่อคลอดบุตร

2.1 พนักงานหญิงมีสิทธิลาคลอดครรภ์หนึ่งไม่เกิน 98 วัน โดยนับรวมวันลาเพื่อไปตรวจครรภ์ วันหยุดประจำสัปดาห์และวันหยุดตามประเพณีด้วย โดยได้รับค่าจ้างจากบริษัทแต่ไม่เกิน 45 วัน

2.2 การลาหยุดงานเพื่อเตรียมตัวคลอดบุตร ต้องขออนุญาตต่อผู้บังคับบัญชาอย่างน้อย 30 วัน

2.3 กรณีที่จำเป็นต้องหยุดงานเนื่องจากคลอดบุตรโดยฉุกเฉิน โดยที่ไม่อาจจะขออนุญาตลาหยุดงานต่อผู้บังคับบัญชาในวันนั้นได้ ให้พนักงานหรือบุคคลในครอบครัวของพนักงานติดต่อแจ้งการลาหยุดงานให้ผู้บังคับบัญชาทราบในทันที

2.4 เมื่อครบกำหนดการลาพนักงานหญิงมีครรภ์ต้องนำใบรับรองแพทย์แผนปัจจุบันชั้นหนึ่งมาแสดง ประกอบการลา

2.5 สิทธิในการลาคลอดบุตรนั้น มีวัตถุประสงค์ที่จะคุ้มครองความเป็นมารดาและบุตร และให้มารดาได้มีเวลาดูแลและเลี้ยงดูบุตรแรกเกิด ดังนั้น หากพนักงานลาคลอดและปรากฏว่า แท้งบุตร พนักงานจึงไม่มีบุตรที่จะต้องดูแลและเลี้ยงดูหลังคลอด สิทธิหยุดงานเนื่องจากการลาคลอดจึงสิ้นสุดลง ภายหลังจากที่สุขภาพของพนักงานได้พักฟื้นร่างกายจนเป็นปกติและพร้อมที่จะทำงานต่อไปได้แล้ว พนักงานจะต้องกลับไปทำงานต่อไป

3. การลาเพื่อกิจธุระอันจำเป็น

3.1 การลาเพื่อกิจธุระอันจำเป็น หมายความถึง การลาในกรณีดังต่อไปนี้

1) กรณีที่พนักงานมีกิจธุระอันจำเป็นที่ต้องดำเนินการและหรือติดต่องานราชการในวันเวลาราชการ เช่น การทำบัตรประจำตัวประชาชน การทำหนังสือเดินทาง การทำใบอนุญาตขับขี่รถยนต์ การจดทะเบียนสมรส หรือการติดต่อราชการในกรณีอื่น ๆ ในทำนองเดียวกันที่ไม่สามารถดำเนินการได้ในวันหยุด เป็นต้น

2) กรณีที่พนักงานมีกิจธุระอันจำเป็นอย่างยิ่งในเรื่องส่วนตัวของครอบครัวพนักงาน เช่น การจัดงานแต่งงาน การสมรสของบุตร การจัดงานอุปสมบทของบุตรและบุคคลในครอบครัว การจัดงานศพบุคคลในครอบครัว การเดินทางไปเยี่ยมบุคคลในครอบครัวที่ป่วยหนัก เป็นต้น

3.2 พนักงานประจำมีสิทธิลาเพื่อกิจธุระอันจำเป็นได้ปีหนึ่งไม่เกินหกวันทำงาน โดยได้รับค่าจ้าง ปีหนึ่งไม่เกินสามวันทำงาน ส่วนพนักงานทดลองงานมีสิทธิลาเพื่อกิจธุระอันจำเป็นได้ปีหนึ่งไม่เกินสามวันทำงานโดยได้รับค่าจ้างปีหนึ่งไม่เกินสามวันทำงาน และการลาเพื่อกิจธุระอันจำเป็นนี้ ไม่สามารถทบไปยังปีถัดไปได้ และบริษัทอาจพิจารณาจ่ายเงินค่าจ้างได้มากกว่าสามวันทำงาน โดยจะพิจารณาเป็นกรณีไป

3.3 พนักงานสามารถลาเพื่อกิจธุระอันจำเป็นได้โดยยื่นใบลาล่วงหน้า ต่อผู้บังคับบัญชาล่วงหน้าไม่น้อยกว่า 3 วัน และเมื่อได้รับอนุมัติจากผู้บังคับบัญชาจึงจะสามารถหยุดงานได้ ยกเว้นกรณีมีเหตุจำเป็น

ฉุกเฉิน ไม่สามารถยื่นใบลาล่วงหน้าได้ ให้แจ้งผู้บังคับบัญชาทราบทันทีในวันแรกที่หยุดงานนั้นถึงกิจธุระอันจำเป็นและเหตุฉุกเฉิน โดยให้ยื่นใบลาทันทีในวันแรกที่กลับมาทำงาน

4. การลาเพื่อราชการทหาร

4.1 พนักงานที่ถูกทางราชการทหารเรียกพลเพื่อตรวจสอบ เพื่อฝึกวิชาทหาร หรือเพื่อทดลองความพรั่งพร้อมตามกฎหมายว่าด้วยการรับราชการทหาร ต้องรายงานให้ผู้บังคับบัญชาทราบโดยเร็วนับแต่ได้รับหมายเรียกและต้องยื่นใบลาล่วงหน้าอย่างน้อย 15 วัน พร้อมแสดงหลักฐานหนังสือประกอบการลา

4.2 ตลอดระยะเวลาระหว่างที่พนักงานถูกทางราชการทหารเรียกตาม ข้อ 4.1 ให้ได้รับค่าจ้างเท่ากับอัตราค่าจ้างในวันทำงานตลอดระยะเวลาที่ลา แต่ไม่เกินปีละ 60 วัน

4.3 เมื่อกลับจากการไปรับราชการทหาร พนักงานต้องนำหลักฐานแสดงการไปรับราชการทหารมายื่นต่อสายงานทรัพยากรบุคคลทันที นับแต่วันแรกที่กลับเข้าทำงาน

5. การลาอุปสมบทหรือการลาไปประกอบพิธีฮัจย์

5.1 พนักงานที่ประสงค์จะลาอุปสมบทหรือการลาไปประกอบพิธีฮัจย์ จะต้องได้รับการบรรจุเป็นพนักงานของบริษัทมาแล้วไม่น้อยกว่า 3 ปีนับตั้งแต่วันที่บรรจุ การลาอุปสมบทต้องเป็นผู้ที่ไม่เคยอุปสมบทมาก่อน มีสิทธิลาอุปสมบทได้เท่าที่อุปสมบทจริงตั้งแต่ 15 วัน แต่ไม่เกิน 90 วัน โดยได้รับค่าจ้าง 15 วัน และการลาไปประกอบพิธีฮัจย์จะขอลาได้ไม่เกิน 15 วัน นับ รวมวันหยุด โดยได้รับค่าจ้าง 15 วัน

5.2 พนักงานต้องยื่นใบลาพร้อมหลักฐานประกอบการลาต่อผู้บังคับบัญชาล่วงหน้าไม่น้อยกว่า 15 วันและต้องได้รับอนุญาตจากผู้บังคับบัญชาเป็นลายลักษณ์อักษรแล้ว ทั้งนี้บริษัทจะเป็นผู้พิจารณาอนุมัติการลาตามความจำเป็นและเหมาะสมเป็นกรณีไป

5.3 เมื่อครบกำหนดการลาแล้ว พนักงานจะต้องนำหลักฐานแสดงการประกอบพิธีหรือเข้าร่วมประกอบพิธีทางศาสนามามอบต่อบริษัททันที นับแต่วันแรกที่กลับเข้าทำงาน

6. การลาเพื่อทำหมัน

6.1 พนักงานมีสิทธิขอลาเพื่อทำหมัน และเนื่องจากการทำหมันได้ ตามระยะเวลาที่แพทย์แผนปัจจุบันชั้นหนึ่งกำหนดและออกใบรับรองแพทย์

6.2 การขอลาเพื่อทำหมัน และเนื่องจากการทำหมัน ต้องยื่นใบลาพร้อมหลักฐานประกอบการลาต่อผู้บังคับบัญชาล่วงหน้าอย่างน้อยกว่า 7 วัน และนำใบรับรองแพทย์แผนปัจจุบันชั้นหนึ่งมามอบต่อบริษัท

7. การลาเพื่อฝึกอบรม พัฒนาความรู้ ความสามารถ

7.1 ให้พนักงานมีสิทธิลาเพื่อการฝึกอบรมหรือพัฒนาความรู้ความสามารถในกรณีดังต่อไปนี้

7.1.1 เพื่อประโยชน์ต่อการแรงงานและสวัสดิการสังคม หรือเพื่อเพิ่มทักษะความชำนาญเพื่อเพิ่มประสิทธิภาพในการทำงานของพนักงาน

7.1.2 การสอบวัดผลการศึกษาที่ทางราชการจัดหรืออนุญาตให้จัดขึ้น การฝึกอบรม หรือพัฒนาความรู้ความสามารถ ตามข้อ 7.1.1 จะต้องมีโครงการหรือหลักสูตรและช่วงเวลาจัดที่แน่นอน

7.2 การลาเพื่อการฝึกอบรมหรือพัฒนาความรู้ความสามารถให้พนักงานแจ้งเป็นหนังสือให้บริษัททราบล่วงหน้าไม่น้อยกว่า 7 วัน โดยระบุถึงเหตุที่ลาโดยชัดแจ้ง

7.3 ในกรณีที่พนักงานลาเพื่อการฝึกอบรมหรือพัฒนาความรู้ความสามารถบริษัทอาจไม่อนุญาตให้ลาเมื่อบริษัทได้พิจารณาแล้วเห็นว่า การลานั้นก่อให้เกิดความเสียหายแก่การประกอบธุรกิจของบริษัท

7.4 พนักงานจะต้องนำหลักฐานการไปรับการฝึกอบรมหรือพัฒนาความรู้ความสามารถแสดงต่อบริษัททันที นับแต่วันแรกที่กลับเข้าทำงาน

ในกรณีที่พนักงานใช้สิทธิการลาหยุดหรือหยุดงานไม่ถูกต้องตามระเบียบ หรือไม่มีเหตุอันควรหรือไม่ได้รับการอนุมัติจากผู้บังคับบัญชาเป็นลายลักษณ์อักษร บริษัทจะถือว่าขาดงาน หรือทำผิดกฎระเบียบ ซึ่งบริษัทจะไม่จ่ายค่าจ้างให้กับพนักงานในระยะเวลาที่ขาดงาน และพนักงานจะถูกพิจารณาโทษทางวินัยตามที่บริษัทเห็นสมควร

หมวดที่ 6 : หลักเกณฑ์การทำงานล่วงเวลาและการทำงานในวันหยุด

กรณีผู้บังคับบัญชาต้นสังกัดพิจารณาเห็นว่า พนักงานมีความจำเป็นต้องทำงานเกินเวลาทำงานปกติหรือต้องทำงานในวันหยุดอันเนื่องมาจากลักษณะงานที่ต้องทำติดต่อกันหากหยุดจะเกิดความเสียหายกับงาน หรือเป็นงานฉุกเฉิน บริษัทจะกำหนดให้ทำงานล่วงเวลาหรือทำงานในวันหยุดโดยพนักงานจะได้รับค่าล่วงเวลาหรือค่าทำงานในวันหยุด

1. หลักเกณฑ์ในการทำงานล่วงเวลา การทำงานในวันหยุด และทำงานล่วงเวลาในวันหยุด

ในกรณีที่ทำงานมีลักษณะหรือสภาพของงานที่ต้องทำติดต่อกันไป ถ้าหยุดจะเสียหายแก่งานหรือเป็นงานฉุกเฉิน บริษัทจะให้พนักงานทำงานล่วงเวลาในวันทำงาน หรือทำงานในวันหยุด รวมถึงวันหยุดได้เท่าที่จำเป็น

สำหรับงานในกิจการสถานพยาบาล งานวิชาชีพ งานวิชาการ งานขนส่ง ร้านขายอาหาร ร้านขายเครื่องดื่ม สโมสร สมาคม บริษัทจะให้พนักงานทำงานในวันหยุดก็ได้ โดยไม่ต้องได้รับความยินยอมจากพนักงานก่อน

ในกรณีที่มิใช่งานตามวรรคหนึ่งวรรคสอง บริษัทอาจให้พนักงานทำงานล่วงเวลาในวันทำงานหรือทำงานในวันหยุด รวมถึงล่วงเวลาในวันหยุดได้เป็นครั้งคราว โดยจะต้องได้รับความยินยอมจากพนักงานก่อนเป็นแต่ละคราวไป

การทำงานล่วงเวลาในวันทำงาน ทำงานในวันหยุด และทำงานล่วงเวลาในวันหยุด สำหรับงานตามวรรคสองหรือวรรคสามรวมกันต้องไม่เกินสัปดาห์ละ 36 ชั่วโมง

2. อัตราการจ่ายค่าล่วงเวลาในการทำงาน การทำงานในวันหยุด และทำงานล่วงเวลาในวันหยุด

2.1 ค่าล่วงเวลาในการทำงานปกติ

ถ้าให้พนักงานทำงานเกินเวลาปกติในการทำงาน พนักงานจะต้องได้รับค่าล่วงเวลาในการทำงานล่วงเวลาไม่ น้อยกว่าหนึ่งเท่าครึ่งของอัตราชั่วโมงในวันทำงานตามจำนวนชั่วโมงที่ทำหรือ ไม่น้อยกว่าหนึ่งเท่าครึ่งของอัตราค่าจ้างต่อหน่วยในวันทำงานตามจำนวนผลงานที่ทำได้ สำหรับพนักงานที่ได้ซึ่งได้รับค่าจ้างตามผลงานโดยคำนวนเป็นหน่วย

2.2 ค่าล่วงเวลาในวันหยุด

ถ้าให้พนักงานทำงานในวันหยุดเกินเวลาของวันทำงาน พนักงานจะได้รับค่าล่วงเวลาในวันหยุดไม่น้อยกว่าสามเท่าของอัตราค่าจ้างต่อชั่วโมงในวันทำงานตามจำนวนชั่วโมงที่ทำ หรือไม่น้อยกว่า

สามเท่าของอัตราค่าจ้างต่อหน่วยในวันทำงานตามจำนวนผลงานที่ได้ สำหรับพนักงานซึ่งได้รับค่าจ้างตามผลงานโดยคำนวนเป็นหน่วย

2.3 ค่าทำงานในวันหยุด

2.3.1 พนักงานที่มีสิทธิได้รับค่าจ้างในวันหยุดสำหรับวันหยุดประจำสัปดาห์ วันหยุดตามประเพณี และวันหยุดพักผ่อนประจำปี หากมาทำงานในวันหยุดดังกล่าวจะได้รับค่าทำงานเพิ่มขึ้นอีกไม่น้อยกว่าหนึ่งเท่าของอัตราค่าจ้างต่อชั่วโมงในวันทำงานตามจำนวนผลงานที่ทำหรือไม่น้อยกว่าหนึ่งเท่าของอัตราค่าจ้างต่อหน่วยในวันทำงานตามจำนวนผลงานที่ได้ สำหรับพนักงานซึ่งได้รับค่าจ้างตอบแทนตามผลงานโดยคำนวนเป็นหน่วย

2.3.2 พนักงานที่ไม่มีสิทธิได้รับค่าจ้างในวันหยุดประจำสัปดาห์ ถ้ามาทำงานในวันหยุดดังกล่าวจะได้รับค่าจ้างทำงานในวันหยุดไม่น้อยกว่าสองเท่าของอัตราค่าจ้างต่อชั่วโมง ในวันทำงานตามจำนวนชั่วโมงที่ทำ หรือไม่น้อยกว่าสองเท่าของอัตราค่าจ้างต่อหน่วยตามจำนวนผลงานที่ทำได้ สำหรับพนักงานตามผลงานคำนวนเป็นหน่วย

3.วันและสถานที่จ่ายค่าจ้าง ค่าล่วงเวลา ค่าทำงานในวันหยุด และค่าล่วงเวลาในวันหยุด

3.1 บริษัทจะจ่ายค่าจ้าง ค่าทำงานล่วงเวลา ค่าทำงานในวันหยุด และค่าล่วงเวลาในวันหยุดและเงินผลประโยชน์อื่นเนื่องจากการจ้างงานให้ลูกจ้างเดือนหนึ่งไม่น้อยกว่า 1 ครั้ง หรือตามที่ได้มีการ ตกลงกันเป็นอย่างอื่นที่เป็นประโยชน์แก่พนักงาน โดยให้จ่าย ณ บริษัท หรือสถานที่ทำงานของพนักงาน หรือจ่ายโดยวิธีอื่น เช่น จ่ายผ่านธนาคารที่กำหนด โดยการตกลงและแจ้งให้พนักงานทราบล่วงหน้าโดยความยินยอมของพนักงาน

3.2 ในกรณีเลิกจ้าง หรือพนักงานลาออกจากงานก่อนถึงกำหนดเวลาจ่ายค่าจ้าง ค่าล่วงเวลา ค่าทำงานในวันหยุด ฯลฯ บริษัทจะต้องจ่ายเงินดังกล่าวให้แก่พนักงานภายใน 3 วัน นับแต่วันที่มีคำสั่งเลิกจ้าง

3.3 พนักงานระดับผู้จัดการแผนกหรือเทียบเท่าขึ้นไปซึ่งมีอำนาจหน้าที่ทำการแทนบริษัทนั้นพนักงานเหล่านี้จะไม่มีสิทธิได้รับค่าทำงานล่วงเวลาจากบริษัทตามที่กฎหมายกำหนด

3.4 บริษัทจะจ่ายค่าจ้างรายเดือน และรายวัน ค่าทำงานล่วงเวลา ค่าทำงานในวันหยุด และค่าอยู่เวร บ่าย ดึก ของแต่ละเดือน ให้แก่พนักงานเดือนละ 1 ครั้ง โดยจ่ายให้ ณ ที่ทำการของบริษัทหรือโอนเงินเข้าบัญชีเงินฝากธรรมของพนักงานในวันทำการสุดท้ายของเดือน

หมวดที่ 7 : วินัยพนักงาน มาตรการและบทกำหนดโทษ

ระเบียบวินัยของบริษัท กำหนดไว้เพื่อรักษาความเป็นระเบียบเรียบร้อยในการปฏิบัติงานร่วมกันของพนักงาน การฝ่าฝืนหรือหลีกเลี่ยงจะถือเป็นการกระทำผิดวินัยที่จะต้องได้รับการพิจารณาโทษตามลักษณะความผิด ตามควรแก่กรณี วินัยของพนักงานมีรายละเอียดดังต่อไปนี้

1. พนักงานต้องปฏิบัติตามระเบียบข้อบังคับการทำงานของบริษัทฉบับนี้และหรือฉบับแก้ไขเพิ่มเติม และจะปฏิบัติตามคำสั่งอันชอบด้วยกฎหมายของผู้บังคับบัญชาและของบริษัท และต้องไม่กระทำด้วยประการใด ๆ อันไม่สมควรแก่การปฏิบัติหน้าที่ของตนให้ลุล่วงไปด้วยดี โดยถูกต้องและสุจริต และต้องไม่จงใจทำให้บริษัทต้องได้รับความเสียหาย

2. พนักงานต้องไม่ขัดขืนหรือหลีกเลี่ยงการปฏิบัติตามกฎ ข้อบังคับ คำสั่ง หรือระเบียบแบบแผนของบริษัท หรือ ปฏิบัติตามคำสั่งของผู้บังคับบัญชาที่สั่งโดยถูกต้องและชอบด้วยกฎข้อบังคับ ระเบียบหรือแบบแผนของบริษัท

3. พนักงานต้องไม่ใช้เวลาปฏิบัติงานตามหน้าที่ทำงานอื่น ซึ่งไม่ใช่งานของบริษัท ละทิ้งหน้าที่ หรือกระทำการใด ๆ ที่ไม่เกี่ยวกับงานที่ปฏิบัติอยู่ ละเลยหรือหลีกเลี่ยงการทำงาน หรือขาดงาน โดยไม่มีเหตุผลอันสมควร นอนหรือหลับในเวลาทำงานหรือเจตนาปฏิบัติงานให้ล่าช้า

4. พนักงานต้องแต่งเครื่องแบบพนักงานและ ติดบัตรประจำตัวพนักงานให้เห็นเด่นชัดและเป็นไปตามระเบียบที่บริษัทกำหนดไว้โดยเคร่งครัด

5. พนักงานต้องมาปฏิบัติงานตรงเวลาที่บริษัทกำหนดไว้ พนักงานต้องไม่มาทำงานสาย กลับก่อนเวลาเลิกงาน หรือออกกะเมื่อถึงเวลาเลิกงานโดยที่ผู้รับงานกะต่อไปยังไม่มารับงาน หรือโดยที่หัวหน้ากะหรือผู้บังคับบัญชาไม่ได้อนุญาต หรือมาทำงานสาย

6. พนักงานต้องไม่ลงชื่อหรือบันทึกเวลา เข้า-ออก แทนผู้อื่น แก้ไข เพิ่มเติม หรือรายงานการลงเวลาเข้า-ออก ไม่ตรงตามความจริง กลั่นแกล้งนำเอกสารบันทึกเวลาของผู้อื่นไปไว้ให้พ้นจากที่เดิม ลืมลงชื่อหรือบันทึกเวลา

7. พนักงานต้องตั้งใจปฏิบัติงานในหน้าที่ด้วยความวิริยะอุตสาหะ เอาใจใส่ ไม่ละเลย หรือหลีกเลี่ยงงานจนทำให้งานของบริษัทล่าช้า ต้องระมัดระวังและรักษาผลประโยชน์ของบริษัท ไม่กระทำการใด ๆ โดยจงใจหรือประมาทเลินเล่อ จนเป็นเหตุให้เกิดความเสียหายต่อชื่อเสียงหรือทรัพย์สินของบริษัท อีกทั้งต้องปฏิบัติหน้าที่อย่างเต็มความรู้ความสามารถตามมาตรฐานวิชาชีพและปฏิบัติตามกฎหมายแห่งความปลอดภัยในการทำงาน

8. พนักงานต้องไม่กระทำความผิดทางอาญาโดยเจตนาต่อบริษัท เช่น ไม่นำทรัพย์สินของบริษัทไปใช้ในกิจการส่วนตัวโดยไม่ได้รับอนุญาตจากผู้บังคับบัญชา ทำลาย ต่อเติม ถอดถอน เคลื่อนย้าย หรือแก้ไขข้อความในประกาศหรือแผ่นป้ายของบริษัทหรือประกาศของผู้อื่น ซึ่งได้รับอนุญาตให้ติดประกาศในที่ติดประกาศของบริษัท ขีดเขียนข้อความใด ๆ หรือลายเส้นบนฝาผนังภายในบริเวณบริษัท ทำลายหรือทำให้เกิดความเสียหายต่อเครื่องมือเครื่องใช้ ผลิตภัณฑ์ หรือทรัพย์สินอื่นใดของบริษัท

9. พนักงานต้องไม่แสดงกริยา ใช้วาจา หรือขีดเขียนข้อความหรือสื่อสารในช่องทางโซเชียลมีเดียทุกประเภท อันมีข้อความหยาบคาย ก้าวร้าว ดูหมิ่น ล่วงเกิน หรือเหยียดหยามผู้บังคับบัญชาหรือบุคคล ใด ๆ ในสถานที่ทำการหรือบริเวณของบริษัท

10. พนักงานต้องไม่ทำการทะเลาะวิวาทหรือทำร้ายซึ่งกันและกันหรือต่อบุคคลใด ๆ ในสถานที่ทำการ หรือบริเวณบริษัทหรือในเวลาทำงาน แพร่ข่าวอกุศล ใส่ร้ายผู้อื่น หรือก่อให้เกิดการแตกแยกความสามัคคี ในระหว่างพนักงานด้วยกัน

11. พนักงานระดับผู้บังคับบัญชา มีหน้าที่ควบคุมดูแลด้วยความระมัดระวังให้พนักงานผู้อยู่ใต้บังคับบัญชาปฏิบัติตามวินัย พนักงานระดับผู้บังคับบัญชา ต้องไม่ละเลยที่จะควบคุมการปฏิบัติงานของผู้ใต้บังคับบัญชาหรือให้ความช่วยเหลือ หรือปกปิดความผิดของผู้ใต้บังคับบัญชา และพนักงานต้องไม่แจ้งหรือรายงานเท็จ หรือปกปิดข้อความอันควรแจ้งต่อผู้บังคับบัญชา

12. พนักงานต้องไม่ประพฤติตนจนอาจเป็นที่เสื่อมเสียต่อหน้าที่และชื่อเสียงทั้งของตนเองและ/หรือบริษัท เช่น การกระทำผิดทางอาญา นำสุรา เครื่องดองของเมาหรือยาเสพติดให้โทษอันเป็นของต้องห้ามตามกฎหมายทุกชนิด เข้ามาในสถานที่ทำการหรือบริเวณบริษัท เสพสิ่งมึนเมาหรือสิ่งเสพติดผิดกฎหมายในสถานที่ทำการหรือบริเวณบริษัท หรือมีอาการมึนเมาในระหว่างปฏิบัติหน้าที่ หมกมุ่นการพนันมีหนี้สินจนมีผลกระทบต่อการทำงาน

13. พนักงานต้องปฏิบัติหน้าที่ด้วยความซื่อสัตย์สุจริต ไม่กระทำการทุจริตต่อหน้าที่หรือต่อบริษัท หรืออาศัยตำแหน่งหน้าที่แสวงหาผลประโยชน์ สำหรับตนเองหรือผู้อื่น และ เรียก รับ ยอมรับ หรือยอมจะรับเงินทรัพย์สินหรือประโยชน์อื่นใดจากผู้อื่น เพื่อตนเองหรือผู้อื่น ไม่กระทำหรือยินยอมให้ผู้อื่นกระทำหรือใช้อำนาจหน้าที่การงานของตนเอง หรือของพนักงานผู้อื่นแสวงหาผลประโยชน์โดยทางตรงหรือทางอ้อมให้แก่ตนเอง หรือผู้อื่น หรือจงใจกระทำการใด ๆ อันก่อให้เกิดความเสียหายต่อเกียรติยศชื่อเสียง หรือ ทรัพย์สินของบริษัท

14. พนักงานต้องไม่นำยาเสพติดหรือสิ่งของผิดกฎหมายหรืออาวุธปืนหรือวัตถุระเบิดหรือวัตถุอื่นใดที่เป็นอันตรายหรือที่โดยสภาพใช้ได้อย่างอาวุธ เข้ามาในบริเวณบริษัทหรือในที่พักของบริษัท

15. พนักงานต้องไม่เข้าร่วมหรือเล่นการพนันทุกประเภท หรือเล่นแชร์ การตั้งวงแชร์ หรือกิจกรรมลักษณะแชร์ลูกโซ่ แชร์ออนไลน์ รวมทั้งการเป็นนายทุนและหรือร่วมกับนายทุนปล่อยเงินกู้ในอัตราดอกเบี้ยสูงเกินกว่าที่กฎหมายกำหนดหรือปล่อยเงินกู้นอกระบบ ในสถานที่ทำการ หรือบริเวณบริษัท

16. พนักงานต้องไม่นำผลิตภัณฑ์ อุปกรณ์ เครื่องมือเครื่องใช้ ตลอดจนทรัพย์สินอื่นใดของบริษัทออกนอกบริเวณบริษัทก่อนได้รับอนุญาต หรือนำไปเพื่อใช้ประโยชน์ส่วนตัว หรือผู้อื่น หรือใช้อุปกรณ์เครื่องมือเครื่องใช้ตลอดจนทรัพย์สินอื่นใดของบริษัทไปในทางที่ไม่เหมาะสมเพื่อประโยชน์ส่วนตัวหรือผู้อื่น

17. พนักงานต้องไม่เปิดเผยเงินเดือนหรือค่าจ้างของตนเองหรือของผู้อื่นให้พนักงานผู้อื่นของบริษัทหรือของหน่วยงานที่มารับจ้างทำงานให้กับบริษัท

18. พนักงานต้องไม่กระทำการซึ่งเป็นการอาศัยตำแหน่ง หรือหน้าที่การงานที่ปฏิบัติอยู่กับบริษัทเพื่อประโยชน์ต่อตนเองหรือผู้อื่น โดยการหาประโยชน์โดยอาศัยข้อมูลที่พนักงานได้ตามตำแหน่งหรือ หน้าที่การงานที่ปฏิบัติอยู่กับบริษัทหรือมีหุ้นของกิจการดังกล่าวทำให้พนักงานไม่ปฏิบัติงานให้กับบริษัทตามควร และหรือการก่อภาระผูกพันทางการเงินกับผู้ทำธุรกิจกับบริษัท เช่น การให้ยืม หรือกู้ยืมเงิน การเรียกร้องเรี่ยไรต่าง ๆ การใช้เช็คแลกเงินสด การซื้อสินค้าเงินเชื่อเป็นจำนวนมากผิดปกติ เป็นต้น และการเรียกรับหรือยอมรับเงิน สิ่งของหรือประโยชน์อื่นใดจากผู้ทำธุรกิจ บริษัท หรือรับของขวัญที่มีมูลค่าเกินกว่าปกติวิสัยที่พึงปฏิบัติตามประเพณีนิยม

19. พนักงานต้องไม่นำหนังสือ หรือเอกสาร ที่แสดงข้อความ หรือเครื่องหมายใด ๆ หรือสื่อวีดีทัศน์ หรือสื่ออิเล็กทรอนิกส์ที่มีเนื้อหาไม่เหมาะสม หรือเข้าข่ายลามกอนาจาร มาทำการเผยแพร่เปิดชมหรือแลกเปลี่ยน

20. พนักงานต้องไม่เปิดเผยความลับหรือข้อมูลของบริษัท หรือลูกค้าของบริษัทต่อบุคคลอื่น ไม่เปิดเผยข้อความใด ๆ อันเป็นเรื่องปกปิดเกี่ยวกับกิจการของบริษัท หรือติดประกาศโฆษณา หรือเผยแพร่เอกสาร ข้อความ หรือเครื่องหมายใด ๆ รวมไปถึงเผยแพร่ข้อมูล ข่าวสารใด ๆ ทางอิเล็กทรอนิกส์ โดยไม่เหมาะสม หรือเป็นที่เสื่อมเสียต่อบริษัท หรือบุคคลอื่น ในสถานที่ทำการหรือบริเวณบริษัท

21. พนักงานจะต้องรักษาความลับซึ่งข้อมูลทางการแพทย์ของผู้ป่วยและหรือของบริษัท ข้อมูลส่วนบุคคลของผู้ป่วยและผู้อื่น รวมทั้งจะต้องไม่กระทำการด้วยประการหนึ่งประการใดอันเป็นการละเมิดต่อ

สิทธิผู้ป่วย และอันเป็นการเปิดเผยข้อมูลความลับของผู้ป่วยและหรือของบริษัท หรือทำให้ผู้ป่วยต้องได้รับความเสียหาย

22. พนักงานต้องไม่ยักยอกทรัพย์ หรือฉ้อโกงทรัพย์ หรือพยายามกระทำการดังกล่าวข้างต้นหรือกระทำความผิดอาญาใด ๆ ต่อทรัพย์สินของบริษัทหรือของผู้ป่วย หรือของญาติผู้ป่วย หรือผู้ที่มาติดต่อกับบริษัท หรือพนักงานด้วยกัน

23. พนักงานต้องไม่ทำการเรี่ยไรเงิน หรือสิ่งของ หรือทำการจำหน่ายสินค้า หรือรับสั่งรับจองสินค้าในบริเวณบริษัทโดยเด็ดขาด เว้นแต่จะได้กระทำการเพื่อการกุศล และได้รับอนุญาตจากบริษัทเป็นลายลักษณ์อักษรแล้ว

24. พนักงานจะต้องไม่ดำเนินกิจการใด หรือร่วมกิจการกับบุคคลอื่น เพื่อแสวงหาประโยชน์ทางธุรกิจอันขัดต่อประโยชน์ของบริษัท หรือแข่งขันกับการบริการของบริษัท หรือกระทำการงานที่อาจทำให้เกิดผลเสียหายต่อบริษัท

25. พนักงานต้องไม่เปิดผนึก หรือนำจดหมาย โทรเลข โทรสาร พัสดุภัณฑ์ ใบแสดงข้อมูลค่าจ้าง เงินเดือน ลวัสดิการหรือทรัพย์สินเอกสารใด ๆ ซึ่งปิดผนึก ของผู้อื่นหรือของบริษัทไปเพื่อล่วงรู้ข้อความ หรือล่วงรู้ในสิ่งที่ปรากฏ หรือนำไปเปิดเผยต่อบุคคลอื่น

26. พนักงานจะต้องไม่ให้ข่าว ไม่ให้สัมภาษณ์ต่อสื่อมวลชนหรือสื่อสารในช่องทางอื่นทุกประเภทในส่วนที่เกี่ยวกับข้อมูลและหรือประวัติการรักษาของผู้ป่วยโดยเด็ดขาด เว้นแต่จะได้รับมอบหมายจากผู้บังคับบัญชาหรือบริษัทเท่านั้น

27. พนักงานที่ได้ล่วงรู้ความลับทางธุรกิจของบริษัทจากการทำงาน และหรือทำการสร้างสรรค์งานอันมีลิขสิทธิ์ หรือโปรแกรมคอมพิวเตอร์ที่สร้างสรรค์ขึ้นจากการทำงานในหน้าที่ของบริษัท ซึ่งตกเป็นสิทธิของบริษัท พนักงานจะต้องไม่นำไปทำซ้ำ ดัดแปลง ทำการดาวน์โหลด หรือกระทำการด้วยประการใด ๆ ในลักษณะเดียวกัน เพื่อนำไปเปิดเผยหรือเผยแพร่ต่อบุคคลภายนอกหรือบริษัทคู่แข่งทางการค้าของบริษัท เพื่อประโยชน์ของตนเองหรือผู้อื่น ซึ่งรวมถึงการพ้นสภาพการเป็นพนักงานของบริษัทแล้วก็ตาม เว้นแต่จะได้รับความยินยอมเป็นหนังสือจากบริษัทเท่านั้น

28. พนักงานต้องเคารพและคุ้มครองสิทธิส่วนบุคคลและข้อมูลส่วนบุคคลของผู้ป่วย ของบริษัทและของผู้อื่นโดยเคร่งครัด รวมทั้งพนักงานต้องไม่ถ่ายภาพ ไม่ถ่ายวีดีโอ ไม่เซลฟี่ ไม่ถ่ายภาพลงสตรอรี่ในขณะปฏิบัติหน้าที่และหรือในสถานที่ทำงานหรือในโรงพยาบาลหรือสถานที่ของบริษัทให้ปรากฏข้อความสื่อความหมายหรือภาพถ่ายของผู้ป่วยและหรือของพนักงานในชุดเครื่องแบบพนักงานและหรือของบุคคลอื่น ลงในหรือโพสต์ขึ้นบน เฟสบุ๊ค อินสตาร์แกรม หรือสื่อสังคมออนไลน์อื่น ๆ ทุกชนิดจนทำให้อาจก่อให้เกิดหรือก่อให้เกิดความเสียหายต่อผู้ป่วยและหรือต่อผู้อื่นและหรือต่อบริษัท แม้พนักงานจะได้รับความยินยอมจากผู้ป่วยและหรือผู้อื่นแล้วก็ตาม

หมวดที่ 8 : การลงโทษทางวินัย

พนักงานผู้ใดฝ่าฝืนหรือไม่ปฏิบัติตามระเบียบข้อบังคับจะได้รับการพิจารณาลงโทษตามสมควรแก่กรณีดังต่อไปนี้

1. **การตักเตือนด้วยวาจา** กรณีที่พนักงานได้กระทำความผิดวินัยเป็นครั้งแรก โดยความผิดนั้นเป็นกรณีความผิดเล็กน้อยหรือไม่เป็นเรื่องร้ายแรง และอาจบันทึกเป็นลายลักษณ์อักษรไว้ด้วยก็ได้

2. **การตักเตือนเป็นหนังสือ** กรณีที่พนักงานกระทำผิดซึ่งความผิดนั้นเคยถูกตักเตือนด้วยวาจามาแล้ว หรือกระทำความผิดเล็กน้อยเป็นอาจิณ ให้ผู้บังคับบัญชาตักเตือนเป็นหนังสือ โดยพิจารณาจากความผิดที่พนักงานกระทำภายในระยะเวลา 1 ปี

3. **การภาคทัณฑ์** กรณีที่พนักงานได้กระทำผิดวินัยขั้นร้ายแรงกว่าการตักเตือนเป็นหนังสือ ให้ผู้บังคับบัญชาทำหนังสือภาคทัณฑ์พนักงานผู้นั้น

4. **การลงโทษโดยการพักงาน** กรณีที่พนักงานกระทำความผิดซ้ำกับความผิดที่เคยถูกตักเตือนเป็นหนังสือ หรือถูกพิจารณาลงโทษด้วยทำทัณฑ์บนภายในระยะเวลา 1 ปี นับจากวันที่พนักงานกระทำความผิดในหนังสือตักเตือน หรือวันภาคทัณฑ์หรือทัณฑ์บน หากบริษัทพิจารณาแล้วเห็นเป็นการสมควรบริษัทอาจพิจารณาสั่งพักงานพนักงานที่มีส่วนเกี่ยวข้องในระหว่างการสอบสวน โดยจ่ายค่าจ้างไม่น้อยกว่าร้อยละ 50 ของค่าจ้างในวันทำงาน หากปรากฏในภายหลังว่าพนักงานไม่มีความผิดตามข้อกล่าวหา บริษัทจะจ่ายค่าจ้างให้อีกครึ่งหนึ่งของอัตราค่าจ้างปกติพร้อมดอกเบี้ยร้อยละ 15 ต่อปี ตามระยะเวลาที่พักงาน โดยบริษัทจะพิจารณาการกระทำความผิดลักษณะอื่น ๆ เพื่อนำมาพิจารณาเปรียบเทียบโทษได้

5. **การเลิกจ้าง** เป็นกรณีที่บริษัทออกคำสั่งให้พนักงานพ้นสภาพการเป็นพนักงานด้วยการให้ออก ปลดออก หรือไล่ออก แล้วแต่กรณี ดังนี้

5.1 **การปลดออกหรือให้ออก** จะกระทำต่อเมื่อพนักงานได้กระทำความผิดวินัยและความผิดนั้นยังไม่ถึงขนาดถูกไล่ออก แต่บริษัทพิจารณาเห็นว่าไม่เป็นการสมควรที่จะให้พนักงานนั้นทำงานกับบริษัทต่อไป เช่น พนักงานหย่อนสมรรถภาพในการทำงาน หรือเป็นผู้มีมลทินมั่วหมอง หรืออาจก่อให้เกิดความเสียหายต่อชื่อเสียงของบริษัท จึงลงโทษโดยการปลดออกหรือให้ออกพนักงานผู้นั้นพ้นสภาพการเป็นพนักงาน ทั้งนี้บริษัทจะพิจารณาตามความร้ายแรงแห่งพฤติการณ์นั้น ๆ และหรือแล้วแต่กรณีนั้น ๆ

5.2 **การไล่ออก** จะกระทำต่อเมื่อพนักงานได้กระทำความผิดวินัยอย่างร้ายแรงอย่างใดอย่างหนึ่ง ดังต่อไปนี้

5.2.1 ทุจริตต่อหน้าที่

5.2.2 กระทำความผิดอาญาโดยเจตนาแก่บริษัท

5.2.3 จงใจทำให้บริษัทได้รับความเสียหาย

5.2.4 ฝ่าฝืนข้อบังคับเกี่ยวกับการทำงานหรือระเบียบ หรือคำสั่งของบริษัท และได้ตักเตือนเป็นหนังสือแล้ว ซึ่งหนังสือเตือนนั้น ต้องมีผลบังคับได้ไม่เกินหนึ่งปีนับแต่วันที่พนักงานได้กระทำผิด เว้นแต่กรณีที่ร้ายแรง บริษัทไม่จำเป็นต้องตักเตือน

5.2.5 ละทิ้งหน้าที่ของตนหรือขาดงานเป็นเวลาสามวันทำงานติดต่อกัน ไม่ว่าจะมีวันหยุดคั่นหรือไม่คั่นก็ตาม โดยไม่มีเหตุอันควร

5.2.6 ประมาทเลินเล่อ เป็นเหตุให้บริษัทได้รับความเสียหายอย่างร้ายแรง

5.2.7 ได้รับโทษจำคุกตามคำพิพากษาถึงที่สุดเว้นแต่เป็นโทษสำหรับความผิดที่ได้กระทำโดยประมาท หรือความผิดลหุโทษ

6. **การบันทึกประวัติการลงโทษ**

การลงโทษพนักงาน ผู้กระทำผิดทางวินัยจะถูกบันทึกไว้ในแฟ้มทะเบียนประวัติพนักงาน และมีผลต่อการพิจารณาเงินรางวัล การพิจารณาปรับเงินเดือน การปรับระดับพนักงาน และการปรับสวัสดิการอื่นในปีนั้น ๆ

หมวดที่ 9 การร้องทุกข์และการอุทธรณ์

1. **ขอบเขตและความหมาย**

การร้องทุกข์ หมายถึง กรณีที่พนักงานไม่มีความพอใจหรือมีความทุกข์อันเกิดขึ้น เนื่องจากการทำงาน ไม่ว่าจะเป็นเรื่องสภาพการทำงาน สภาพการจ้างงาน การบังคับบัญชา การสั่งหรือมอบหมายงาน การจ่ายค่าตอบแทนในการทำงานหรือประโยชน์อื่น หรือการปฏิบัติใดที่ไม่เหมาะสมระหว่างบริษัทหรือผู้บังคับบัญชาต่อพนักงานหรือระหว่างพนักงานด้วยกัน และพนักงานได้เสนอความไม่พอใจหรือความทุกข์นั้นต่อบริษัทเพื่อให้บริษัทได้ดำเนินการแก้ไขหรือยุติเหตุการณ์นั้น ทั้งนี้ เพื่อให้เกิดความสามัคคีอันดีระหว่างบริษัทและพนักงาน และเพื่อให้พนักงานทำงานร่วมกันด้วยความสุข

2. **วิธีการและขั้นตอนการร้องทุกข์**

เมื่อพนักงานที่มีความไม่พอใจหรือความทุกข์ เนื่องจากการทำงานดังกล่าวข้างต้น ควรยื่นคำร้องทุกข์ต่อผู้บังคับบัญชาโดยตรงหรือผู้บังคับบัญชาชั้นแรกของตนโดยเร็ว เว้นแต่เรื่องที่ร้องทุกข์นั้นเกี่ยวกับการปฏิบัติของผู้บังคับบัญชาดังกล่าวเป็นต้นเหตุ ก็ให้ยื่นคำร้องทุกข์ต่อผู้บังคับบัญชาระดับสูงขึ้นไปอีกชั้นหนึ่ง

3. **การสอบสวนและการพิจารณา**

เมื่อผู้บังคับบัญชาได้รับคำร้องทุกข์จากพนักงานแล้ว ให้รีบดำเนินการสอบสวนเพื่อให้ทราบข้อเท็จจริงในเรื่องที่ร้องทุกข์นั้นเท่าที่จะทำได้ โดยดำเนินการด้วยตนเองหรือด้วยความช่วยเหลือจากบริษัท ทั้งนี้ผู้ร้องทุกข์ที่ยื่นคำร้องทุกข์จะต้องให้ข้อเท็จจริงโดยละเอียดแก่ผู้บังคับบัญชาด้วย

เมื่อสอบสวนข้อเท็จจริงแล้วให้ผู้บังคับบัญชาพิจารณาเรื่องราวร้องทุกข์นั้น หากเป็นเรื่องที่อยู่ในขอบเขตของอำนาจหน้าที่ของผู้บังคับบัญชานั้น และผู้บังคับบัญชาสามารถแก้ไขได้ ก็ให้ผู้บังคับบัญชาดำเนินการแก้ไขให้เสร็จสิ้นโดยเร็ว และแจ้งให้พนักงานผู้ยื่นคำร้องทุกข์ทราบ พร้อมทั้งรายงานให้บริษัทหรือผู้ที่ได้รับมอบหมายทราบด้วย

และหากเรื่องราวที่ร้องทุกข์นั้น เป็นเรื่องที่อยู่นอกเหนืออำนาจหน้าที่ของผู้บังคับบัญชานั้นให้ผู้บังคับบัญชาดังกล่าวเสนอเรื่องราวร้องทุกข์ พร้อมทั้งข้อเสนอในการแก้ไขหรือความเห็นต่อผู้บังคับบัญชา

ระดับสูงขึ้นไปตามลำดับ ให้ผู้บังคับบัญชาระดับสูงขึ้นไปดำเนินการสอบสวนและพิจารณาคำร้องทุกข์เช่นเดียวกับผู้บังคับบัญชาระดับต้นที่ได้รับคำร้องทุกข์

ผู้บังคับบัญชาแต่ละชั้นต้องดำเนินการเกี่ยวกับคำร้องทุกข์โดยเร็ว อย่างช้าไม่เกิน 7 วัน

4. **กระบวนการยุติข้อร้องทุกข์**

เมื่อผู้บังคับบัญชาแต่ละชั้นที่ได้รับพิจารณาคำร้องทุกข์ ดำเนินการแก้ไขหรือยุติเหตุการณ์ที่เกิดการร้องทุกข์ และแจ้งให้พนักงานผู้ยื่นคำร้องทุกข์ทราบ หากพนักงานผู้ยื่นคำร้องทุกข์พอใจ ก็แจ้งให้ผู้บังคับบัญชาทราบโดยเร็ว แต่ถ้าพนักงานผู้ยื่นคำร้องทุกข์ไม่พอใจ ก็ให้ยื่นคำอุทธรณ์ต่อผู้บังคับบัญชาสูงสุดภายใน 7 วัน นับแต่วันที่ทราบผลการร้องทุกข์จากผู้บังคับบัญชาระดับต้น

ผู้บังคับบัญชาสูงสุดจะพิจารณาอุทธรณ์และดำเนินการแก้ไข หรือยุติเหตุการณ์ตามคำร้องทุกข์และแจ้งผลการพิจารณาดำเนินการให้พนักงานผู้ยื่นคำร้องทราบภายใน 15 วัน

หากพนักงานผู้ยื่นคำร้องทุกข์ ยังไม่พอใจผลการพิจารณาอุทธรณ์ของผู้บังคับบัญชาระดับสูงย่อมมีสิทธิดำเนินการทางอื่นอันชอบด้วยกฎหมายต่อไปได้ หรืออาจเสนอต่อบริษัทเพื่อร่วมกันตั้งผู้ชี้ขาดขึ้น เพื่อวินิจฉัยชี้ขาดปัญหาอันเกิดจากคำร้องทุกข์นั้นต่อไปได้

5. **ความคุ้มครองผู้ร้องทุกข์และผู้เกี่ยวข้อง**

เนื่องจากการร้องทุกข์ที่กระทำไปโดยสุจริตใจ ย่อมก่อเกิดประโยชน์อันยิ่งใหญ่แก่ทั้งบริษัทและพนักงานเป็นส่วนร่วม ดังนั้นเมื่อพนักงานผู้ยื่นคำร้องทุกข์ พนักงานผู้ยื่นคำร้องเรียน ให้ข้อมูลให้ข้อเท็จจริงหรือให้พยานหลักฐานใดเกี่ยวกับการร้องทุกข์ และพนักงานที่เป็นผู้พิจารณาคำร้องทุกข์ เมื่อได้กระทำไปโดยสุจริตใจ แม้จะเป็นเหตุก่อให้เกิดข้อยุ่งยากประการใดแก่บริษัทก็ย่อมได้รับการประกันจากบริษัทว่าจะไม่เป็นเหตุหรือถือเป็นเหตุที่จะเลิกจ้าง ลงโทษ หรือดำเนินการใดที่เกิดผลร้ายแรงต่อพนักงานดังกล่าว

หมวดที่ 10 : การพ้นสภาพการเป็นพนักงานและการจ่ายค่าชดเชย

บริษัทกำหนดสาเหตุการพ้นสภาพการเป็นพนักงาน ในกรณีต่าง ๆ ดังต่อไปนี้

1. **การเสียชีวิต**

เมื่อพนักงานเสียชีวิต บริษัทจะจ่ายค่าสินไหมทดแทนจากกรมธรรม์ประกันชีวิตและกรมธรรม์ประกันอุบัติเหตุตามแต่กรณีและเงินกองทุนสำรองเลี้ยงชีพ เฉพาะผู้ที่เป็นสมาชิกกองทุน

2. **การลาออก**

2.1 พนักงานที่ประสงค์จะลาออก ให้ยื่นใบลาออกต่อผู้บังคับบัญชาโดยตรง ไม่น้อยกว่า 30 วัน

2.2 การลาออกที่สมบูรณ์จะต้องได้รับอนุมัติจากผู้บังคับบัญชา การลาออกที่ไม่ถูกต้องตามระเบียบข้อบังคับ พนักงานจะถูกยึดเงินผลประโยชน์ต่าง ๆ นอกเหนือจากที่กำหนดไว้ในกฎหมายแรงงาน และต้องชดใช้ค่าเสียหายที่เกิดขึ้นตามความเป็นจริง (ถ้ามี)

3. **การเกษียณอายุ**

1) พนักงานที่มีอายุครบ 55 ปีบริบูรณ์ ภายในวันที่ 31 ธันวาคม ของปีนั้น พนักงานผู้นั้นจะพ้นจากการเป็นพนักงานเนื่องจากการเกษียณอายุนับแต่วันที่ 1 มกราคม ของปีถัดไป

2) พนักงานของบริษัทพ้นสภาพการเป็นพนักงานของบริษัทเพราะการเกษียณอายุ โดยบริษัทจะจ่ายค่าชดเชยตามกฎหมายคุ้มครองแรงงาน

3) บริษัทสงวนสิทธิที่จะจ้างพนักงานผู้ใดซึ่งครบเกษียณอายุแล้ว หากพนักงานผู้นั้นมีความสามารถทำคุณประโยชน์ให้กับบริษัทต่อไปได้ การว่าจ้างกรณีดังกล่าวจะทำเป็นสัญญาจ้างงานเป็นกรณีไป

4. **การเลิกจ้าง**

4.1 **การเลิกจ้างกรณีปกติ**

การเลิกจ้าง หมายความว่า การที่บริษัทไม่ให้พนักงานทำงานต่อไปและไม่จ่ายค่าจ้างให้ ไม่ว่าจะเป็นเพราะสาเหตุสิ้นสุดสัญญาจ้าง หรือสาเหตุอื่นใด และหมายความรวมถึงการที่พนักงานไม่ได้ทำงานและไม่ได้รับค่าจ้างเพราะเหตุที่บริษัทไม่สามารถดำเนินกิจการต่อไปได้

การจ่ายค่าชดเชยให้แก่พนักงานหรือพนักงานที่ถูกเลิกจ้างกรณีปกติ

1. พนักงานที่ทำงานติดต่อกันครบหนึ่งร้อยยี่สิบวัน แต่ไม่ครบหนึ่งปีให้จ่ายไม่น้อยกว่าอัตราค่าจ้างอัตราสุดท้ายสามสิบวัน หรือไม่น้อยกว่าค้าจ้างของการทำงาน สามสิบวันสุดท้ายสำหรับพนักงานซึ่งได้รับค่าจ้างตามผลงานโดยคำนวนเป็นหน่วย

2. พนักงานซึ่งทำงานติดต่อกันครบหนึ่งปีแต่ไม่ครบสามปี ให้จ่ายไม่น้อยกว่าค่าจ้างอัตราสุดท้ายเก้าสิบวัน หรือไม่น้อยกว่าค่าจ้างของการทำงาน เก้าสิบวันสุดท้ายสำหรับพนักงานซึ่งได้รับค่าจ้างตามผลงานโดยคำนวนเป็นหน่วย

3. พนักงานซึ่งทำงานติดต่อกันครบสามปีแต่ไม่ครบหกปี ให้จ่ายไม่น้อยกว่าค่าจ้างอัตราสุดท้ายหนึ่งร้อยแปดสิบวัน หรือไม่น้อยกว่าค่าจ้างของการทำงานหนึ่งร้อยแปดสิบวันสุดท้ายสำหรับพนักงานซึ่งได้รับค่าจ้างตามผลงานโดยคำนวนเป็นหน่วย

4. พนักงานซึ่งทำงานติดต่อกันครบหกปีแต่ไม่ครบสิบปี ให้จ่ายไม่น้อยกว่าค่าจ้างอัตราสุดท้ายสองร้อยสี่สิบวัน หรือไม่น้อยกว่าค่าจ้างของการทำงาน สองร้อยสี่สิบวันสุดท้ายสำหรับพนักงานซึ่งได้รับค่าจ้างตามผลงานโดยคำนวนเป็นหน่วย

5.พนักงานซึ่งทำงานติดต่อกันครบสิบปีขึ้นไป แต่ไม่ครบยี่สิบปี ให้จ่ายไม่น้อยกว่าค่าจ้างอัตราสุดท้ายสามร้อยวันหรือไม่น้อยกว่าค่าจ้างของการทำงาน สามร้อยวันสุดท้ายสำหรับพนักงาน ซึ่งได้รับค่าจ้างตามผลงานโดยคำนวนเป็นหน่วย

6.พนักงานซึ่งทำงานติดต่อกันครบยี่สิบปีขึ้นไป ให้จ่ายไม่น้อยกว่าค่าจ้างอัตราสุดท้ายสี่ร้อยวัน หรือไม่น้อยกว่าค่าจ้างของการทำงาน สี่ร้อยวันสุดท้ายสำหรับพนักงาน ซึ่งได้รับค่าจ้างตามผลงานโดยคำนวนเป็นหน่วย

ข้อยกเว้นในการไม่จ่ายค่าชดเชย บริษัทจะไม่จ่ายค่าชดเชยให้แก่พนักงาน ซึ่งเลิกจ้างในกรณีหนึ่งกรณีใด ดังนี้

1. พนักงานกระทำการทุจริตต่อหน้าที่หรือกระทำความผิดอาญา โดยเจตนาแก่นายจ้างหรือบริษัท

2. พนักงานจงใจหรือเจตนาทำให้นายจ้าง หรือบริษัทได้รับความเสียหาย

3. พนักงานประมาทเลินเล่อเป็นเหตุให้นายจ้างหรือบริษัทได้รับความเสียหายอย่างร้ายแรง

4. พนักงานฝ่าฝืนข้อบังคับเกี่ยวกับการทำงานของบริษัท หรือประกาศ คำสั่ง ระเบียบหรือคำสั่งของนายจ้างหรือบริษัทอันชอบด้วยกฎหมาย และเป็นธรรม และนายจ้างหรือบริษัทได้ตักเตือนเป็นหนังสือแล้ว เว้นแต่กรณีที่ร้ายแรง นายจ้างหรือบริษัทไม่จำเป็นต้องตักเตือนก่อน

หนังสือเตือนให้ผลบังคับได้ไม่เกินหนึ่งปี นับแต่วันที่พนักงานได้กระทำผิด

5. พนักงานละทิ้งหน้าที่เป็นเวลาสามวันทำงานติดต่อกัน ไม่ว่าจะมีวันหยุดคั่นหรือไม่ก็ตาม โดยไม่มีเหตุอันสมควร

6. พนักงานได้รับโทษจำคุกตามพิพากษาถึงที่สุดให้จำคุก เว้นแต่เป็นโทษสำหรับความผิดที่ได้กระทำโดยประมาทหรือความผิดลหุโทษ

7. พนักงานกระทำการตอกบัตรหรือบันทึกเวลาปฏิบัติงานแทนผู้อื่น หรือให้บุคคลอื่นตอกบัตรแทนตน หรือการทำลาย การต่อเติม การแก้ไข บัตรบันทึกเวลาของตนเองหรือของผู้อื่นโดยทุจริต

8. พนักงานที่มีการจ้างในลักษณะเฉพาะ หรือมีลักษณะงานชั่วคราวที่มีกำหนดระยะเวลาการจ้างไว้แน่นอนและมีการเลิกจ้างตามกำหนดระยะเวลานั้น โดยบริษัทและพนักงานได้ตกลงแล้วทำสัญญาเป็นหนังสือกันไว้แต่เมื่อเริ่มการจ้าง

4.2 การเลิกจ้างกรณีพิเศษหรือการบอกเลิกสัญญาว่าจ้าง กระทำดังนี้

(1) การจ้างมีกำหนดระยะเวลา สัญญาจ้างสิ้นสุดลงเมื่อครบกำหนดระยะเวลาจ้าง โดยบริษัทและหรือพนักงานไม่ต้องบอกกล่าวล่วงหน้าต่อกันอีก

(2) การจ้างที่ไม่มีกำหนดระยะเวลา ถ้าบริษัทเป็นฝ่ายเลิกจ้าง หรือพนักงานขอลาออกจากงาน ให้ฝ่ายนั้นบอกกล่าวล่วงหน้าเป็นหนังสือให้อีกฝ่ายหนึ่งทราบอย่างน้อยหนึ่งงวดการจ่ายค่าจ้าง

(3) บริษัทยุบ ยกเลิก หน่วยงานหรือตำแหน่งงานอันเนื่องมาจากการเปลี่ยนแปลงเทคโนโลยีซึ่งเป็นเหตุให้ต้องลดจำนวนพนักงาน และไม่สามารถโอนย้ายพนักงานไปปฏิบัติหน้าที่อื่นที่เหมาะสมได้

(4) พนักงานหย่อนสมรรถภาพในการทำงาน และมีผลการปฏิบัติงานที่ไม่ได้เกณฑ์มาตรฐานของบริษัท

(5) พนักงานขาดคุณสมบัติการเป็นพนักงานของบริษัท

(6) พนักงานลาป่วยเกิน 30 วันทำงานในรอบปีปฏิทิน ยกเว้นการเจ็บป่วยเนื่องจากการทำงาน หรือการเจ็บป่วยอื่น ทั้งนี้บริษัทจะพิจารณาเป็นกรณีไป

4.3 การเลิกจ้างเพราะเหตุอื่นที่บริษัทปรับปรุงหน่วยงาน กระบวนการผลิต การจำหน่ายหรือการบริการ อันเนื่องจากการนำเครื่องจักรมาใช้หรือเปลี่ยนแปลงเครื่องจักรหรือเทคโนโลยีซึ่งเป็นเหตุให้ต้องลดจำนวนพนักงาน นายจ้างจะปฏิบัติ ดังนี้

(1) แจ้งวันที่จะเลิกจ้าง เหตุผลของการเลิกจ้าง และรายชื่อพนักงานที่จะถูกเลิกจ้างให้พนักงานตรวจแรงงานและพนักงานทราบล่วงหน้าไม่น้อยกว่าหกสิบวันก่อนวันที่จะเลิกจ้าง

ในกรณีที่บริษัทไม่สามารถแจ้งได้ หรือแจ้งการเลิกจ้างน้อยกว่าหกสิบวัน ต้องจ่ายค่าชดเชยพิเศษแทนการบอกกล่าวล่วงหน้าเท่ากับค่าจ้างอัตราสุดท้าย หกสิบวัน หรือเท่ากับค่าจ้างของการทำงานหกสิบวันสุดท้าย สำหรับพนักงานซึ่งได้รับค่าจ้างตามผลงานโดยคำนวนเป็นหน่วย

(2) จ่ายค่าชดเชยพิเศษเพิ่มจากค่าชดเชยปกติตามกฎหมายคุ้มครองแรงงาน ในกรณีที่พนักงานทำงานติดต่อกันเกินหกปีขึ้นไป โดยจ่ายไม่น้อยกว่าค่าจ้างอัตราสุดท้ายห้าวันต่อการทำงานครบหนึ่งปี หรือไม่น้อยกว่าค่าจ้างของการทำงานสิบห้าวันสุดท้ายต่อการทำงานครบหนึ่งปี สำหรับพนักงานซึ่งได้รับค่าจ้างตามผลงานโดยคำนวนเป็นหน่วย ทั้งนี้ค่าชดเชยพิเศษดังกล่าวจะไม่เกินค่าจ้างอัตราสุดท้ายสามร้อยหกสิบวัน หรือไม่เกินค่าจ้างของการทำงานสามร้อยหกสิบวันสุดท้ายสำหรับพนักงานซึ่งได้รับค่าจ้างตามผลงานโดยคำนวนเป็นหน่วย

กรณีระยะเวลาทำงานไม่ครบหนึ่งปี ถ้าเศษของระยะเวลาทำงานมากกว่าหนึ่งร้อยแปดสิบวันให้นับเป็นการทำงานครบหนึ่งปี

4.4 กรณีย้ายสถานประกอบการไปตั้ง ณ สถานที่อื่น

ในกรณีที่บริษัทประสงค์จะย้ายสถานประกอบกิจการแห่งหนึ่งแห่งใดไปตั้ง ณ สถานที่ใหม่หรือย้ายไปยังสถานที่อื่นของบริษัท บริษัทจะปิดประกาศแจ้งให้พนักงานทราบล่วงหน้า โดยการปิดประกาศไว้ในที่เปิดเผย ณ สถานประกอบกิจการของบริษัทที่ตั้งอยู่ที่พนักงานสามารถเห็นได้อย่างชัดเจน ติดต่อกันเป็นเวลาไม่น้อยกว่าสามสิบวันก่อนวันย้ายสถานประกอบกิจการ และประกาศนั้นจะมีข้อความชัดเจนเพียงพอที่จะเข้าใจได้ว่า พนักงานคนใดจะต้องถูกย้ายไปสถานที่ใดและเมื่อใด

ในกรณีที่บริษัทไม่ปิดประกาศให้พนักงานทราบล่วงหน้าตามที่กล่าวข้างต้น ให้บริษัทจ่ายค่าชดเชยพิเศษแทนการบอกกล่าวล่วงหน้าแก่พนักงานที่ไม่ประสงค์จะไปทำงาน ณ สถานประกอบกิจการแห่งใหม่เท่ากับค่าจ้างอัตราสุดท้ายสามสิบวัน หรือเท่ากับค่าจ้างของการทำงานสามสิบวันสุดท้ายสำหรับลูกจ้างซึ่งได้รับค่าจ้างตามผลงานโดยคำนวณเป็นหน่วย

หากพนักงานคนใดเห็นว่า การย้ายสถานประกอบกิจการดังกล่าว มีผลกระทบสำคัญต่อการดำรงชีวิตตามปกติของพนักงานหรือครอบครัวของพนักงานคนนั้น และไม่ประสงค์จะไปทำงาน ณ สถานประกอบกิจการแห่งใหม่ ต้องแจ้งให้บริษัททราบเป็นหนังสือภายในสามวันนับแต่วันที่ปิดประกาศหรือนับแต่วันที่ย้ายสถานประกอบกิจการในกรณีที่บริษัทมิได้ปิดประกาศตามที่กล่าวข้างต้นและให้ถือว่าสัญญาจ้างสิ้นสุดลงในวันที่บริษัทย้ายสถานประกอบกิจการ โดยพนักงานมีสิทธิได้รับค่าชดเชยพิเศษไม่น้อยกว่าอัตราค่าชดเชยที่พนักงานพึงมีสิทธิได้รับตามกฎหมายคุ้มครองแรงงาน

บริษัทจะจ่ายค่าชดเชยพิเศษแทนการบอกกล่าวล่วงหน้าหรือค่าชดเชยพิเศษให้แก่พนักงานภายในเจ็ดวันนับแต่วันที่สัญญาจ้างสิ้นสุดลง

ในกรณีที่บริษัทไม่เห็นด้วยกับเหตุผลของลูกจ้างเกี่ยวกับการย้ายสถานประกอบกิจการดังกล่าวนี้ บริษัทจะยื่นคำร้องต่อคณะกรรมการสวัสดิการแรงงาน ภายในสามสิบวันนับแต่วันที่ได้รับแจ้งเป็นหนังสือจากพนักงานและปฏิบัติตามกฎหมายคุ้มครองแรงงานที่เกี่ยวข้อง

กรณีนอกเหนือจากข้อบังคับฉบับนี้

เพื่อประโยชน์ของพนักงานและหรือของบริษัท รวมทั้งเพื่อให้สอดคล้องกับกฎหมายแรงงานที่อาจเปลี่ยนแปลงไป บริษัทมีสิทธิในการแก้ไข หรือการเพิ่มเติมข้อบังคับ หรือระเบียบปฏิบัติโดยให้อยู่ในดุลยพินิจของฝ่ายบริหารหรือกรรมการผู้จัดการ โดยการออกเป็นประกาศคำสั่ง หรือระเบียบปฏิบัติในการทำงานก็ได้ เช่น การประเมินผลงาน การพิจารณาความดีความชอบ สวัสดิการ โครงสร้างเงินเดือน การเรียกหรือการรับประกัน การคืนเงินประกัน การเกษียณอายุ เป็นต้น ทั้งนี้ต้องอยู่ภายใต้บังคับของกฎหมายแรงงาน โดยบริษัทจะปิดประกาศเผยแพร่ประกาศ หรือข้อบังคับที่เพิ่มเติม หรือแก้ไขเพิ่มเติมดังกล่าว ให้พนักงานทราบและปฏิบัติตาม โดยเปิดเผย ณ สถานประกอบกิจการล่วงหน้าเป็นเวลาไม่น้อยกว่า 7 วัน ก่อนการมีผลบังคับใช้ตามกฎหมาย

ประกาศ ณ วันที่ 28 พฤษภาคม 2563

[redacted]

กรรมการผู้จัดการ

คำประกาศสิทธิ และข้อพึงปฏิบัติของผู้ป่วย

MedPark Hospital

ตามคำประกาศสิทธิและข้อพึงปฏิบัติของผู้ป่วยฉบับใหม่ ออกโดย 6 สภาวิชาชีพ
(แพทยสภา,สภาการพยาบาล, สภาเภสัชกรรม, กระทรวงสาธารณสุข, ทันตแพทยสภา, สภาเทคนิคการแพทย์, สภากายภาพบำบัด)
ประกาศ ณ วันที่ 12 เดือนสิงหาคม พ.ศ.2558

เราสามารถให้การดูแลสุขภาพที่ดีได้เมื่อท่านและครอบครัวให้ความร่วมมือกับเจ้าหน้าที่ของเรา ทางโรงพยาบาลมีหน้าที่รับผิดชอบในการให้คำแนะนำแก่ท่านในเรื่องสิทธิที่ท่านพึงได้รับในฐานะผู้ป่วย ท่านมีหน้าที่รับผิดชอบในเรื่องการรักษาและการดูแลตัวท่าน ทางโรงพยาบาลสนับสนุนให้ท่านถามคำถาม ให้ความร่วมมือ และมีส่วนร่วมในแผนการดูแล หากท่านมีปัญหาที่ต้องการคำอธิบายในเรื่องดังกล่าว กรุณาปรึกษาเจ้าหน้าที่หรือผู้จัดการ

สิทธิของผู้ป่วย

1. ผู้ป่วยทุกคนมีสิทธิพื้นฐานที่จะได้รับการรักษาพยาบาลและการดูแลด้านสุขภาพตามมาตรฐานวิชาชีพจากผู้ประกอบวิชาชีพด้านสุขภาพโดยไม่มีการเลือกปฏิบัติตามที่บัญญัติไว้ในรัฐธรรมนูญ

2. ผู้ป่วยที่ขอรับการรักษาพยาบาลมีสิทธิได้รับทราบข้อมูลที่เป็นจริงและเพียงพอเกี่ยวกับการเจ็บป่วย การตรวจ การรักษา ผลดีและผลเสียจากการตรวจ การรักษาจากผู้ประกอบวิชาชีพด้านสุขภาพ ด้วยภาษาที่ผู้ป่วยสามารถเข้าใจได้ง่าย เพื่อให้ผู้ป่วยสามารถเลือกตัดสินใจในการยินยอมหรือไม่ยินยอมให้ผู้ประกอบวิชาชีพด้านสุขภาพปฏิบัติต่อตน เว้นแต่ในกรณีฉุกเฉินอันจำเป็นเร่งด่วนและเป็นอันตรายต่อชีวิต

3. ผู้ป่วยที่อยู่ในภาวะเสี่ยงอันตรายถึงชีวิตมีสิทธิได้รับการช่วยเหลือรีบด่วนจากผู้ประกอบวิชาชีพด้านสุขภาพโดยทันทีตามความจำเป็นแก่กรณี โดยไม่คำนึงว่าผู้ป่วยจะร้องขอความช่วยเหลือหรือไม

4. ผู้ป่วยมีสิทธิที่จะได้รับทราบชื่อ สกุลและวิชาชีพของผู้ให้การรักษาพยาบาลแก่ตน

5. ผู้ป่วยมีสิทธิขอความเห็นจากผู้ประกอบวิชาชีพด้านสุขภาพอื่นที่มิได้เป็นผู้ให้การรักษาพยาบาลแก่ตน และมีสิทธิในการขอเปลี่ยนผู้ประกอบวิชาชีพด้านสุขภาพหรือเปลี่ยนสถานพยาบาลได้ ทั้งนี้เป็นไปตามหลักเกณฑ์ของสิทธิการรักษาของผู้ป่วยที่มีอยู่

6. ผู้ป่วยมีสิทธิได้รับการปกปิดข้อมูลของตนเอง เว้นแต่ผู้ป่วยให้ความยินยอมหรือเป็นการปฏิบัติตามหน้าที่ของผู้ประกอบวิชาชีพด้านสุขภาพเพื่อประโยชน์โดยตรงของผู้ป่วยหรือตามกฎหมาย

7. ผู้ป่วยมีสิทธิได้รับทราบข้อมูลอย่างครบถ้วนในการตัดสินใจเข้าร่วมหรือถอนตัวจากการเป็นผู้เข้าร่วมหรือผู้ถูกทดลองในการทำวิจัยของผู้ประกอบวิชาชีพด้านสุขภาพ

8. ผู้ป่วยมีสิทธิได้รับทราบข้อมูลเกี่ยวกับการรักษาพยาบาลเฉพาะของตนที่ปรากฏในเวชระเบียนเมื่อร้องขอตามขั้นตอนของสถานพยาบาลนั้น ทั้งนี้ข้อมูลดังกล่าวต้องไม่เป็นการละเมิดสิทธิหรือข้อมูลข่าวสารส่วนบุคคลของผู้อื่น

9. บิดา มารดา หรือผู้แทนโดยชอบธรรม อาจใช้สิทธิแทนผู้ป่วยที่เป็นเด็กอายุยังไม่เกินสิบแปดปีบริบูรณ์ ผู้บกพร่องทางกายหรือจิต ซึ่งไม่สามารถใช้สิทธิด้วยตนเองได้

MedPark Hospital

ข้อพึงปฏิบัติของผู้ป่วย

1. สอบถามเพื่อทำความเข้าใจข้อมูลและความเสี่ยงที่อาจเกิดขึ้นก่อนลงนามให้ความยินยอมหรือถ้าไม่ยินยอมรับการตรวจวินิจฉัยหรือการรักษาพยาบาล

2. ให้ข้อมูลด้านสุขภาพและข้อเท็จจริงต่าง ๆ ทางการแพทย์ที่เป็นจริงและครบถ้วนแก่ผู้ประกอบวิชาชีพด้านสุขภาพในกระบวนการรักษาพยาบาล

3. ให้ความร่วมมือและปฏิบัติตามคำแนะนำของผู้ประกอบวิชาชีพด้านสุขภาพเกี่ยวกับการรักษาพยาบาลในกรณีที่ไม่สามารถปฏิบัติตามได้ให้แจ้งผู้ประกอบวิชาชีพด้านสุขภาพทราบ

4. ให้ความร่วมมือและปฏิบัติตามระเบียบข้อบังคับของโรงพยาบาล

5. ปฏิบัติต่อผู้ประกอบวิชาชีพ ผู้ป่วยรายอื่น รวมทั้งผู้ที่มาเยี่ยมเยียน ด้วยความสุภาพให้เกียรติและไม่กระทำสิ่งรบกวนผู้อื่น

6. แจ้งสิทธิการรักษาพยาบาลพร้อมหลักฐานที่ตนมีให้เจ้าหน้าที่ของสถานพยาบาลที่เกี่ยวข้องทราบ

7. ผู้ป่วยพึงรับทราบข้อควรรู้ทางการแพทย์ ดังต่อไปนี้

   7.1 ผู้ประกอบวิชาชีพด้านสุขภาพที่ได้ปฏิบัติหน้าที่ตามมาตรฐานและจริยธรรมย่อมได้รับความคุ้มครองตามที่กฎหมายกำหนดและมีสิทธิได้รับความคุ้มครองจากการถูกกล่าวหาโดยไม่เป็นธรรม
   7.2 การแพทย์ในที่นี้ หมายถึง การแพทย์แผนปัจจุบันซึ่งได้รับการพิสูจน์ทางวิทยาศาสตร์ โดยองค์ความรู้ในขณะนั้นว่ามีประโยชน์มากกว่าโทษสำหรับผู้ป่วย
   7.3 การแพทย์ไม่สามารถให้การวินิจฉัย ป้องกัน หรือรักษาให้หายได้ทุกโรคหรือทุกสภาวะ
   7.4 การรักษาพยาบาลทุกชนิดมีความเสี่ยงที่จะเกิดผลอันไม่พึงประสงค์ได้ นอกจากนี้เหตุสุดวิสัยอาจเกิดขึ้นได้ แม้ผู้ประกอบวิชาชีพด้านสุขภาพจะใช้ความระมัดระวังอย่างเพียงพอตามภาวะวิสัยและพฤติการณ์ในการรักษาพยาบาลนั้น ๆ แล้ว
   7.5 การตรวจเพื่อการคัดกรอง วินิจฉัย และติดตามการรักษาโรค อาจให้ผลที่คลาดเคลื่อนได้ด้วยข้อจำกัดของเทคโนโลยีที่ใช้ และปัจจัยแวดล้อมอื่น ๆ ที่ไม่สามารถควบคุมได้ ตามมาตรฐานการปฏิบัติงาน
   7.6 ผู้ประกอบวิชาชีพสุขภาพมีสิทธิใช้ดุลพินิจในการเลือกกระบวนการรักษาพยาบาลตามหลักวิชาการทางการแพทย์ ตามความสามารถและข้อจำกัด ตามภาวะวิสัยและพฤติการณ์ที่มีอยู่ รวมทั้งการปรึกษาหรือส่งต่อโดยคำนึงถึงสิทธิและประโยชน์โดยรวมของผู้ป่วย
   7.7 เพื่อประโยชน์ต่อตัวผู้ป่วย ผู้ประกอบวิชาชีพด้านสุขภาพอาจให้คำแนะนำหรือส่งต่อผู้ป่วยให้ได้รับการรักษาตามความ เหมาะสม ทั้งนี้ผู้ป่วยต้องไม่อยู่ในสภาวะฉุกเฉินอันจำเป็นเร่งด่วนและเป็นอันตรายต่อชีวิต
   7.8 การปกปิดข้อมูลด้านสุขภาพ และข้อเท็จจริงต่าง ๆ ทางการแพทย์ของผู้ป่วยต่อผู้ประกอบวิชาชีพด้านสุขภาพอาจจะส่งผลเสียต่อกระบวนการรักษาพยาบาล
   7.9 ห้องฉุกเฉินของสถานพยาบาล ใช้สำหรับผู้ป่วยฉุกเฉินอันจำเป็นเร่งด่วนและเป็นอันตรายต่อชีวิ

MedPark Hospital

ข้อพึงปฏิบัติของผู้ป่วย ตามระเบียบข้อบังคับของโรงพยาบาลเมดพาร์ค

อ้างอิงตามข้อพึงปฏิบัติของผู้ป่วย ข้อ 4. ให้ความร่วมมือและปฏิบัติตามระเบียบข้อบังคับของโรงพยาบาล

ระเบียบข้อบังคับของโรงพยาบาลเมดพาร์ค

1. ผู้ป่วยมีหน้าที่รับผิดชอบในการให้ข้อมูลที่สมบูรณ์และถูกต้องต่อการเบิกจ่ายกับบริษัทประกัน และปฏิบัติตามเงื่อนไขทางการเงินได้ครบถ้วนในเรื่องการรักษาพยาบาลของตนโดยเร็วที่สุดเท่าที่จะเป็นไปได้หลังจากได้รับแจ้ง ตามนโยบายของโรงพยาบาล

2. ผู้ป่วยมีหน้าที่รับผิดชอบในการให้สำเนาหลักฐานความประสงค์ในการรักษาพยาบาล หนังสือแสดงเจตนาไม่ประสงค์รับบริการสาธารณสุข หรือการตัดสินใจในเรื่องการปฏิบัติและวิธีการรักษาที่ตนเลือกอย่างเป็นลายลักษณ์อักษร เพื่อให้เอกสารดังกล่าวมีผลบังคับใช้เมื่อรับเป็นผู้ป่วย

3. ผู้ป่วยมีหน้าที่รับผิดชอบในการมาพบแพทย์ตามตารางนัด และ/หรือแจ้งเจ้าหน้าที่โรงพยาบาลทราบในกรณีไม่สามารถมาตามตารางนัดได้และจำเป็นต้องมีการเปลี่ยนแปลงเวลา

4. ผู้ป่วยมีหน้าที่รับผิดชอบในการให้โอกาสแก่ ผู้จัดการพยาบาล หัวหน้าแผนก หรือเจ้าหน้าที่ระดับบริหารในการแก้ไขข้อร้องเรียนหรือข้อร้องทุกข์ โดยการพูดคุยกับบุคคลเหล่านั้นโดยตรง หากผู้ป่วยไม่ได้รับความพึงพอใจภายในเวลาที่สมเหตุสมผล จะต้องมีการดำเนินงานจากโรงพยาบาลเพื่อแก้ไขสิ่งที่ผู้ป่วยร้องเรียน

5. ผู้ป่วยมีหน้าที่รับผิดชอบในการไม่นำสิ่งของมีค่ามายังโรงพยาบาล และนำมาเฉพาะสิ่งของส่วนตัวที่จำเป็ต้องใช้ระหว่างอยู่ที่โรงพยาบาลเท่านั้น

6. ผู้ป่วยมีหน้าที่รับผิดชอบในการไม่ออกไปจากแผนกที่ตนอยู่ หรือออกนอกโรงพยาบาลโดยไม่ได้รับอนุญาตจากแพทย์หรือพยาบาล นับตั้งแต่ทันทีที่การรักษาได้เริ่มต้นขึ้นแล้ว ทั้งนี้เพื่อประโยชน์และความปลอดภัยของตัวผู้ป่วยเอง

7. ผู้ป่วยมีหน้าที่รับผิดชอบต่อการได้รับการรักษาและการพยาบาล ภายใต้การควบคุมกำกับของโรงพยาบาลเท่านั้น ไม่อนุญาตให้ผู้ป่วย ญาติผู้ป่วย หรือบุคคลใกล้ชิดของผู้ป่วยทำการรักษาและการพยาบาลเชิงวิชาชีพในระหว่างอยู่โรงพยาบาล เช่น การปรับอัตราการให้สารละลายทางหลอดเลือด เป็นต้น เว้นแต่การบริหารยาบางประเภทตามที่ได้ระบุไว้ในนโยบายของโรงพยาบาล หรือเป็นการฝึกการดูแลก่อนที่ผู้ป่วยจะถูกจำหน่ายกลับบ้านเท่านั้น

ทั้งนี้เพื่อให้การดูแลรักษา และการให้บริการเป็นไปมีประสิทธิภาพ และความปลอดภัย ทางโรงพยาบาลจะไม่ทนต่อการทำร้ายร่างกาย การพูดจาก้าวร้าว หรือการข่มขู่คุกคามใด ๆ ต่อบุคลากรของโรงพยาบาล ผู้ใดที่ใช้ความรุนแรงต่อบุคลากรของโรงพยาบาลจะถูกดำเนินการตามกฎหมายและอาจถูกห้ามเข้าใช้บริการของโรงพยาบาลอีกในภายภาคหน้า

หากท่านมีข้อเสนอแนะ คำถาม หรือข้อสงสัย
กรุณาติดต่อด้วยช่องทางใดช่องทางหนึ่ง ดังต่อไปนี้
1. แจ้งเจ้าหน้าที่ที่ดูแลทราบโดยตรง (แพทย์เจ้าของไข้ หรือพยาบาล)
2. เขียนความคิดเห็นของท่านในใบสอบถามความคิดเห็นและให้กับเจ้าหน้าที่ในโรงพยาบาล

ทบทวน ธันวาคม 2563